Instrukcja montażu
Assembly instructions
Instructions de montage
Montageanweisung

System kaskady
Cascade system
Système cascade
Kaskadensystem

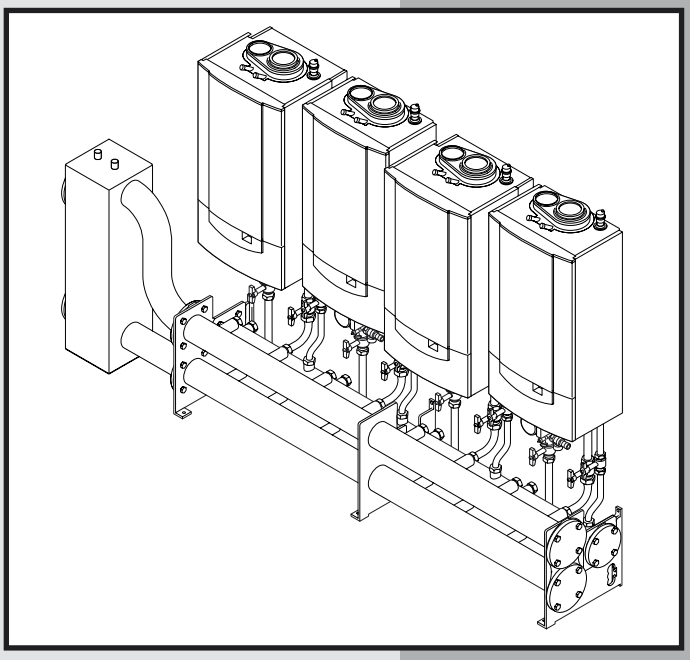

SPIS TREŚCI - CONTENTS
TABLE DES MATIÈRES - INHALT

2 NARZĘDZIA - TOOLS - OUTILS - WERKZEUG

3 UWAGA - CAUTION - ATTENTION - ACHTUNG

4 LW

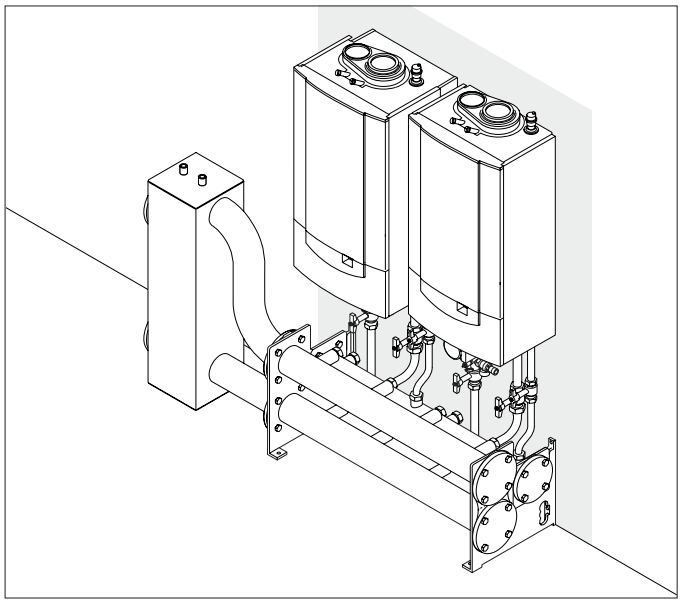

8 LV / RG

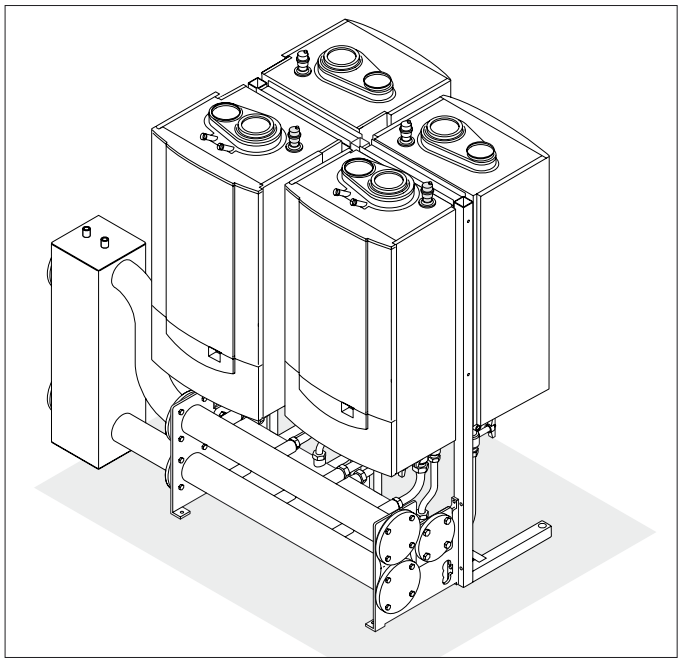

12 OPCJE

NARZĘDZIA - TOOLS - OUTILS - WERKZEUG

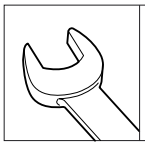	13 - 19 - 24 - 46 - 50 - 55

UWAGA - CAUTION - ATTENTION - ACHTUNG

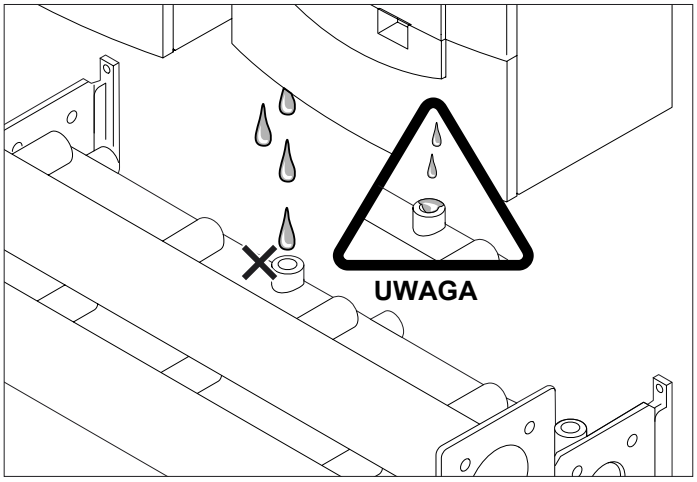

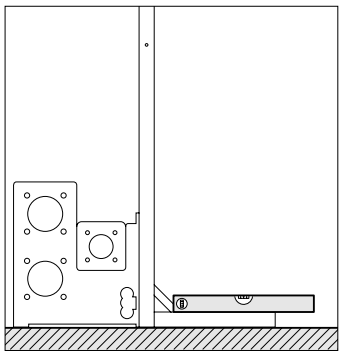

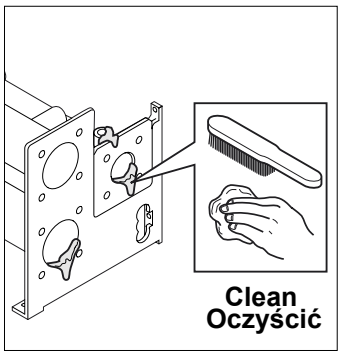

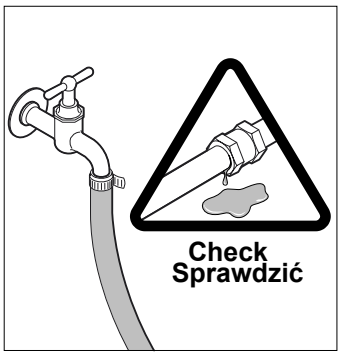

POLSKI

Uwagi ogólne
Przy montażu należy używać, o ile to możliwe, atestowanego materiału uszczelniającego.

Wodna próba ciśnieniowa
Po zamontowaniu kotłów i systemu kaskady należy przeprowadzić wodną próbę szczelności. Przyłącze zasilania i powrotu powinno być zaślepione. Stosować ciśnienie próbne o wartości 1,3 x ciśnienie robocze.

FRANÇAIS

Généralités
Pour le montage des différents composants, il est à recommander de n'utiliser que, des matériaux d'étanchéité approuvés.

Epreuve hydraulique
Après le montage des chaudières et le système cascade, il est nécessaire d'effectuer une épreuve hydraulique. Pour ce faire, les raccordements de départ et de retour doivent être bouchés. La pression d'épreuve à l'eau froide doit être de 1,3 x la pression de service.

ENGLISH

General remarks
Preferably approved sealing material should be used.

Pressure testing
After assembling the boilers and the cascade system, a pressure-test will visualise water tightness of the cascade system. The flow and return connections must be blanked off. Apply a cold water pressure of 1.3 x working pressure.

DEUTSCH

Allgemein
Bei der Montage muss man, womöglich, die Bauteile versehen mit geprüftem Abdichtungsmaterial.

Wasserdruckprobe
Nach dem Zusammenbau der Kessel und des Kaskadensystems muss eine Wasserdruckprobe mit abgedichtetem Vor- und Rücklaufanschlüsse durchgeführt werden. Der Prüfdruck mit kaltem Wasser sollte 1,3 x Betriebsüberdruck betragen.

dokręcić reką
hand tight
ne pas trop serrer
handfest

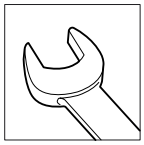

zamocować
fasten
fixer
festmachen

OPTION

OPTION

TAS

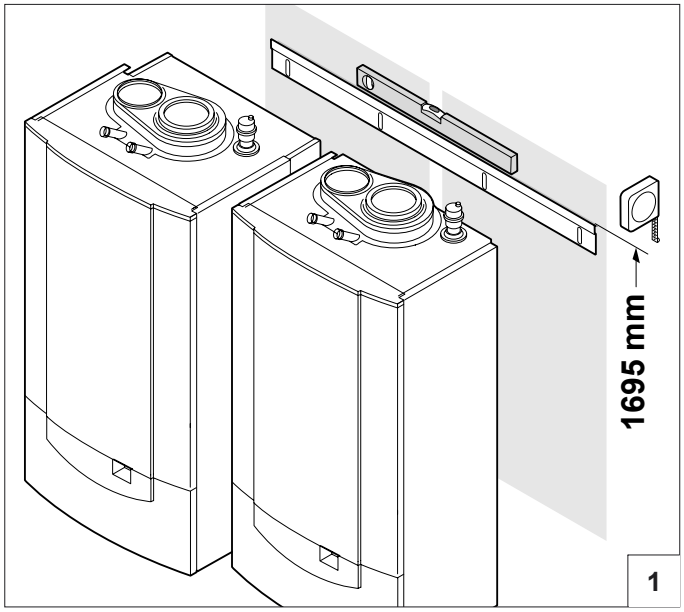
1695 mm
1

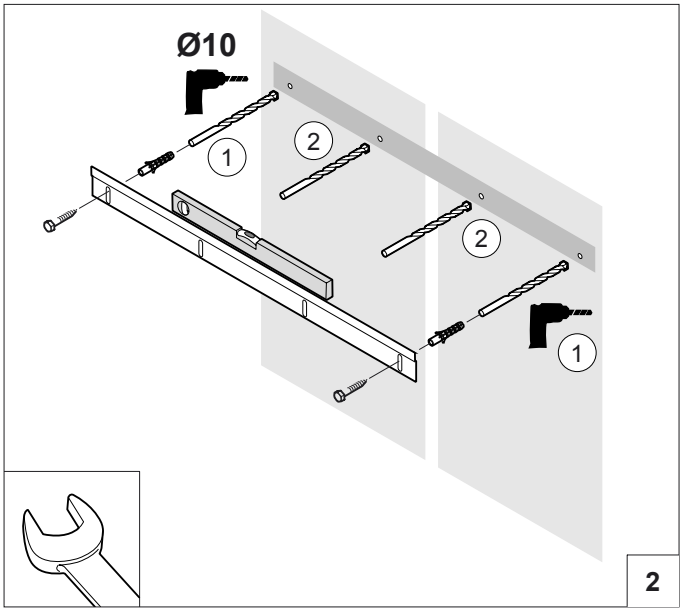
Ø10
1
2
2
1
2

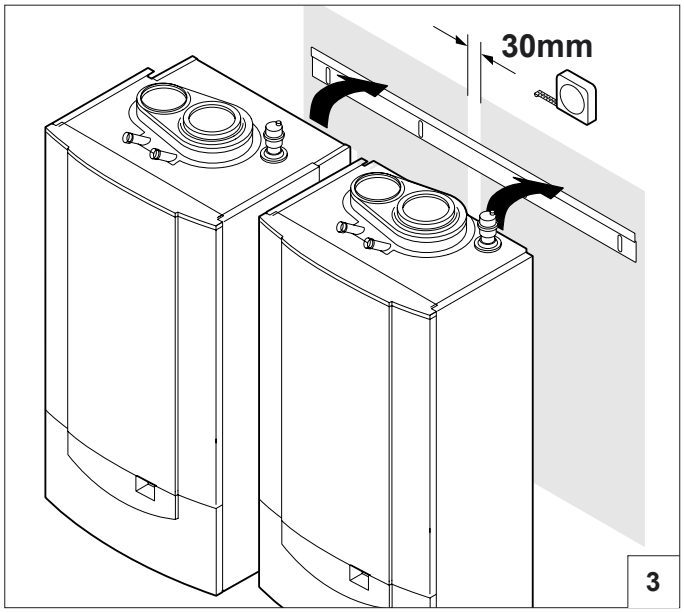
30mm
3

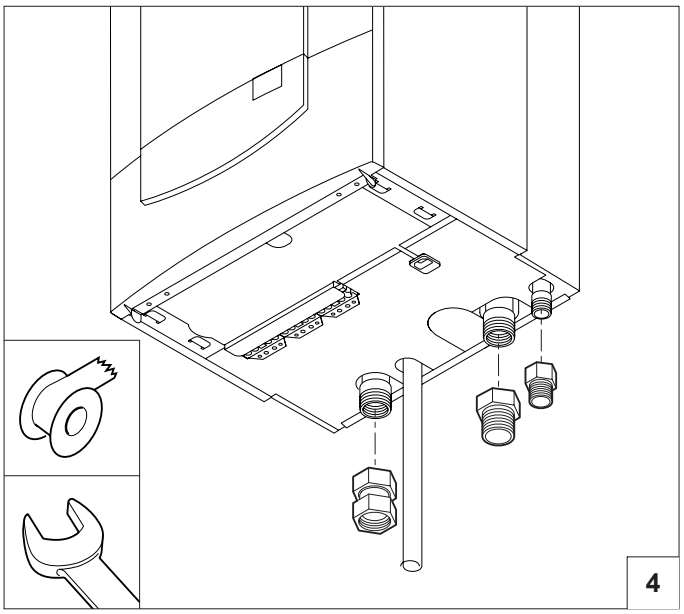
4

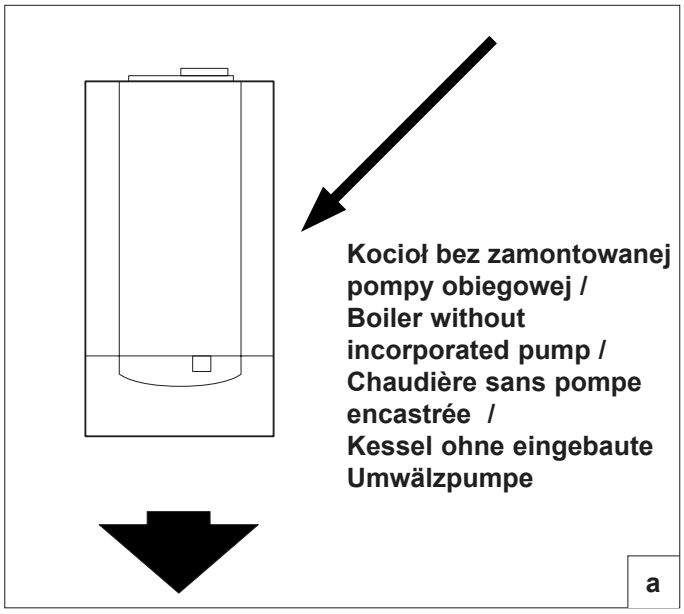
Kocioł bez zamontowanej pompy obiegowej /
Boiler without incorporated pump /
Chaudière sans pompe encastrée /
Kessel ohne eingebaute Umwälzpumpe
a

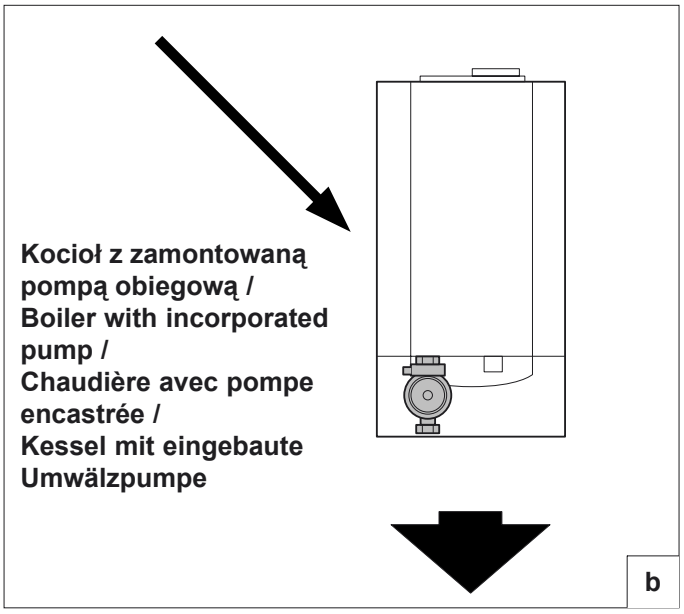
Kocioł z zamontowaną pompą obiegową /
Boiler with incorporated pump /
Chaudière avec pompe encastrée /
Kessel mit eingebaute Umwälzpumpe
b

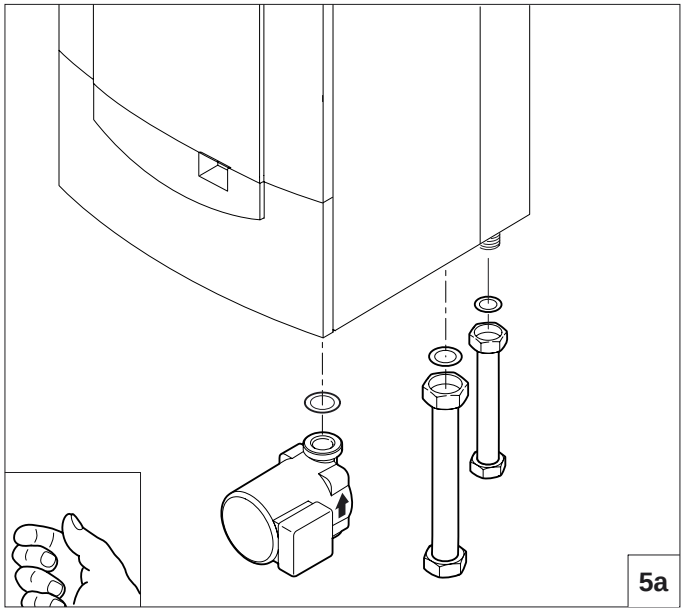
5a

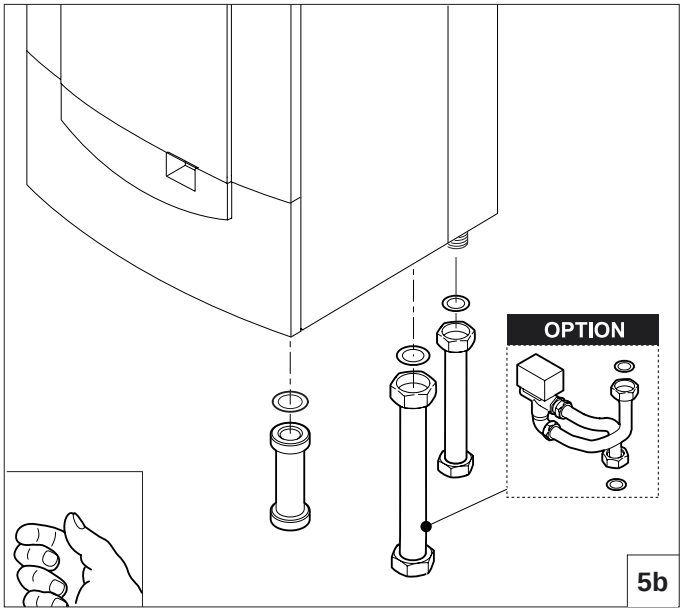
OPTION
5b

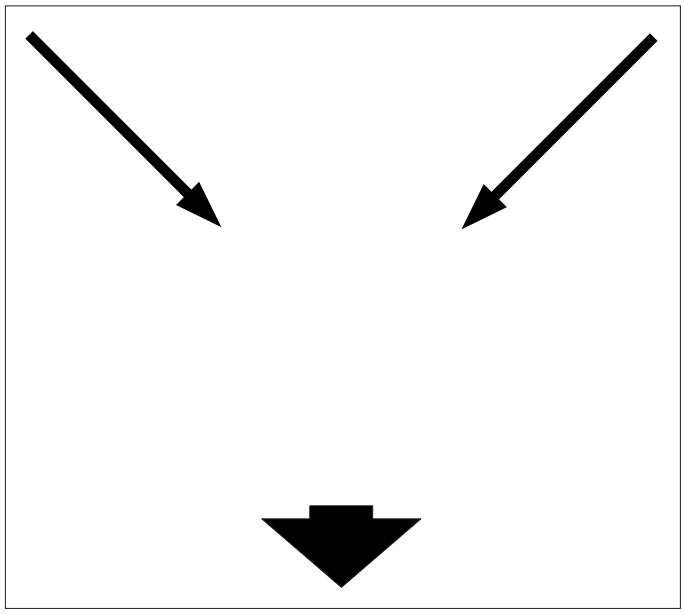

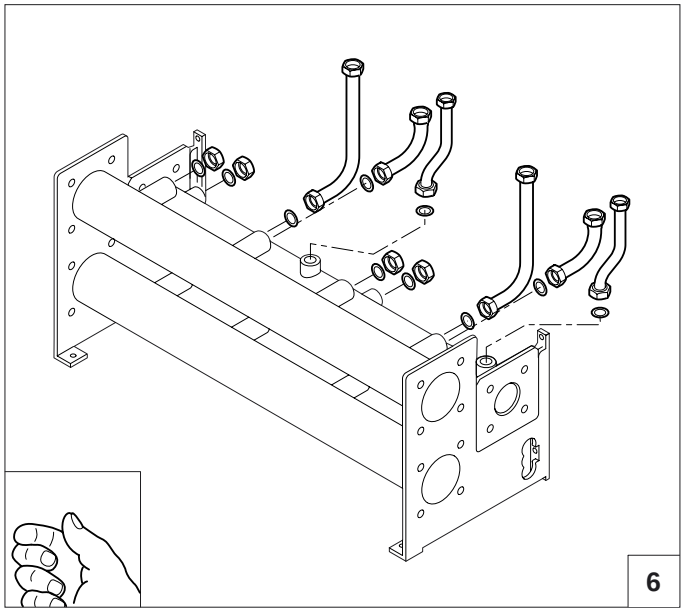
6

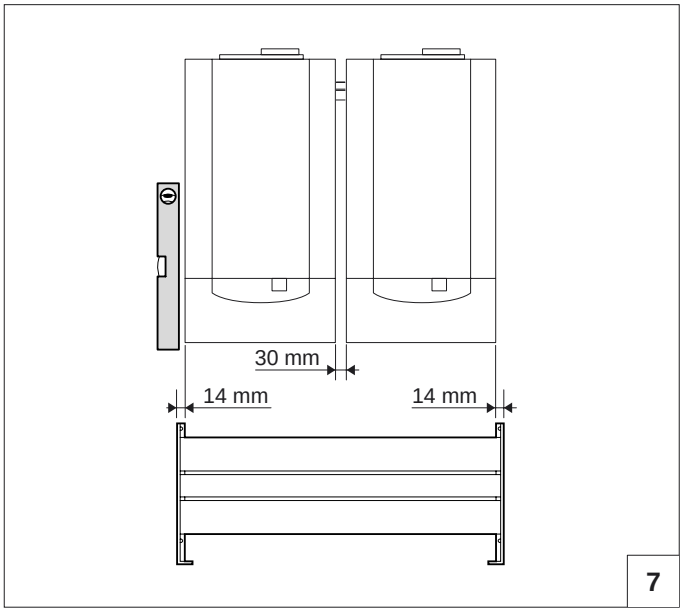
30 mm
14 mm
14 mm
7

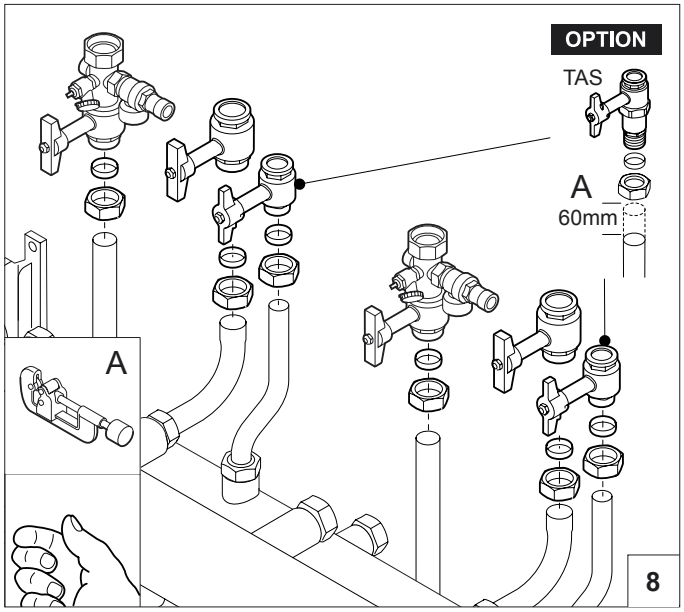
OPTION
TAS
A
60mm
A
8

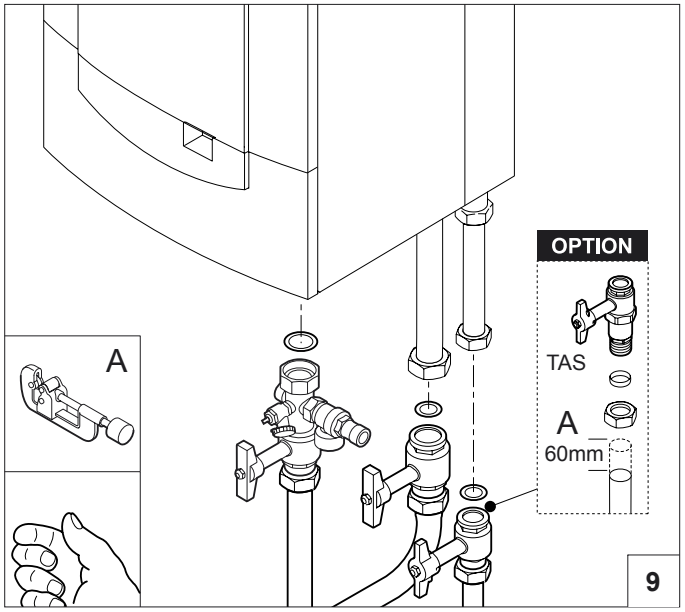
OPTION
TAS
A
60mm
A
9

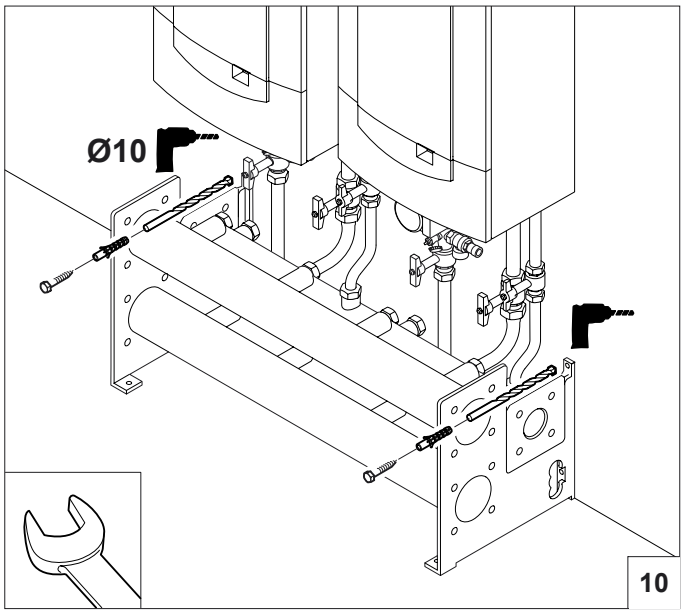
Ø10
10

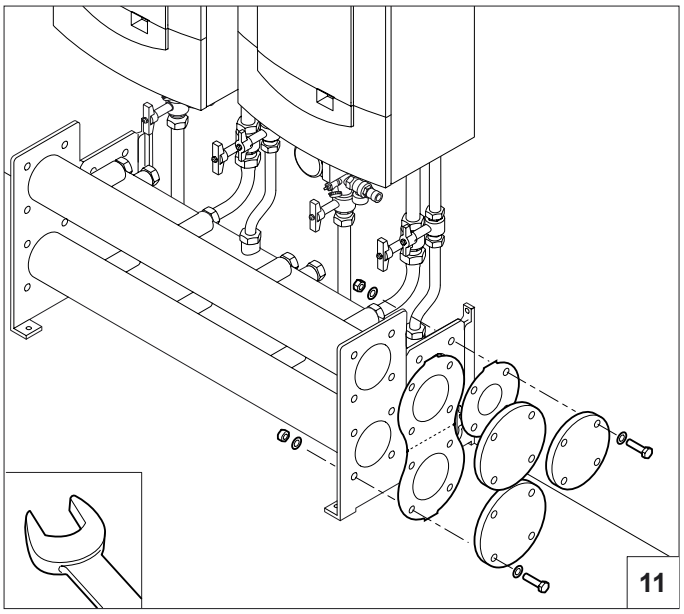
11

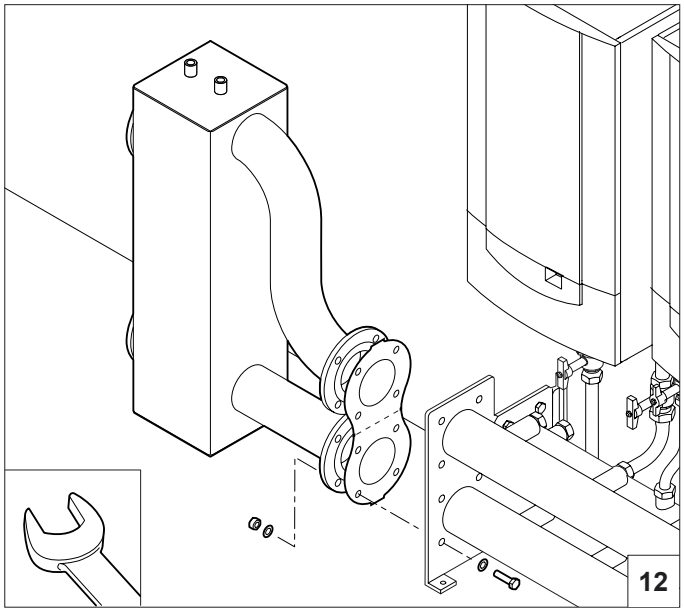
12

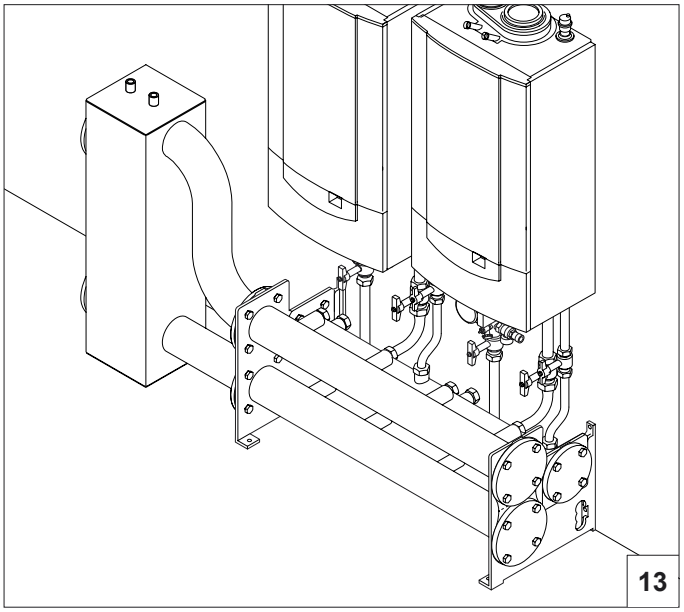
13

dokręcić ręką
hand tight
ne pas trop serrer
handfest

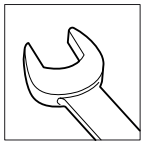

zamocować
fasten
fixer
festmachen

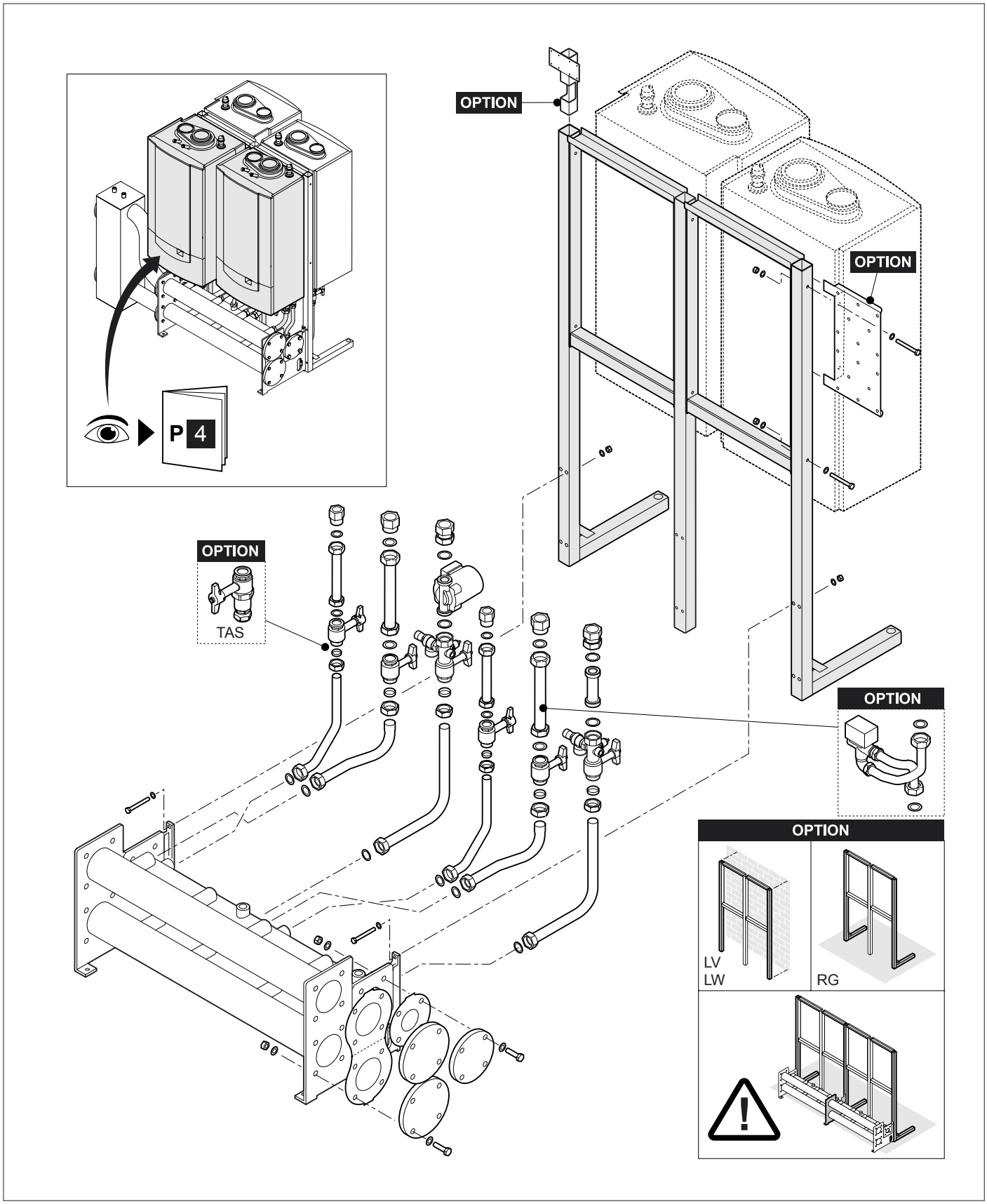

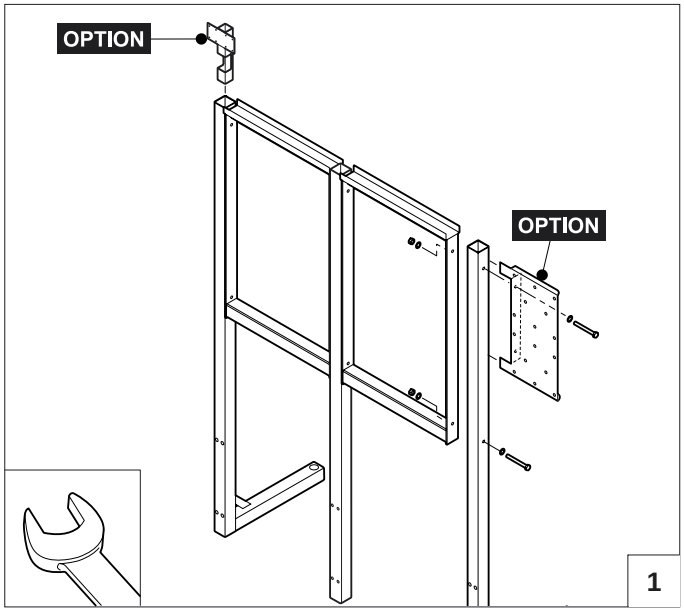
OPTION
OPTION
1

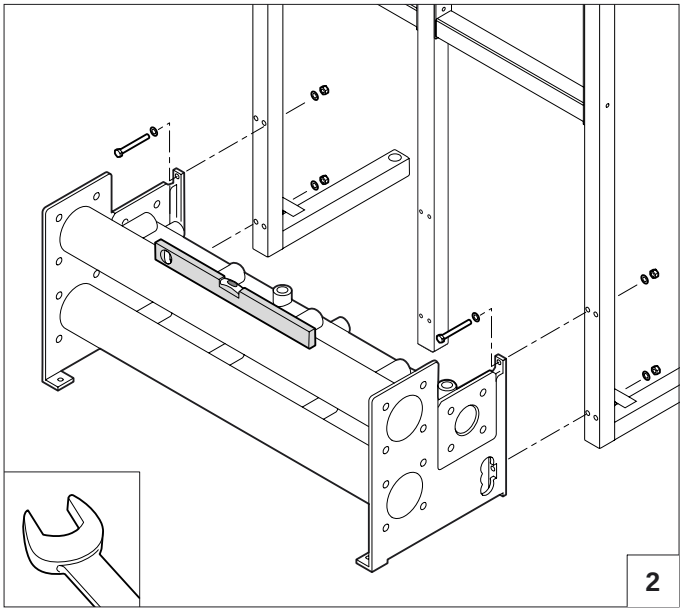
2

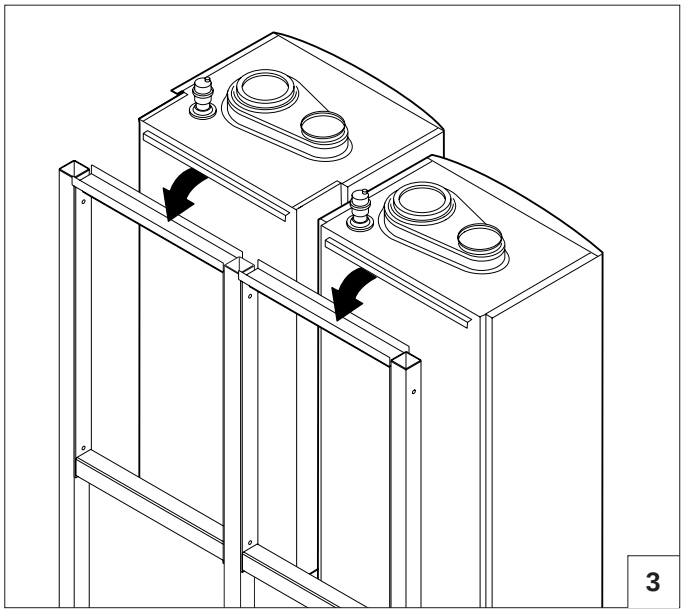
3

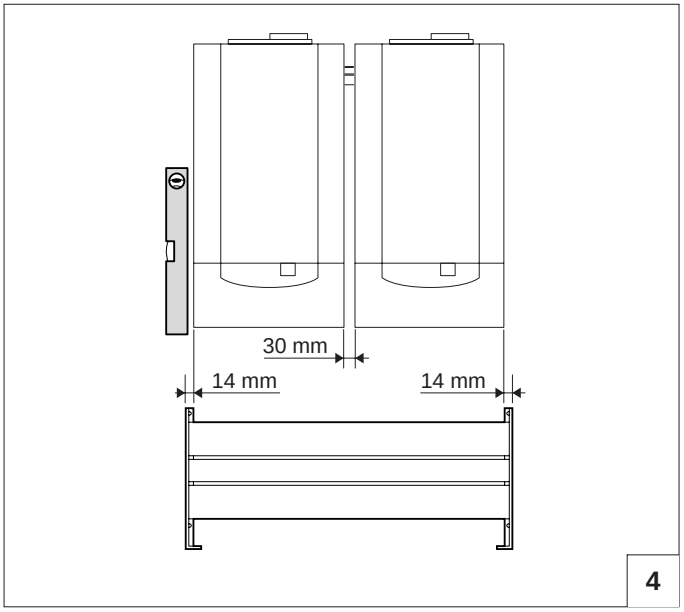
30 mm
14 mm
14 mm
4

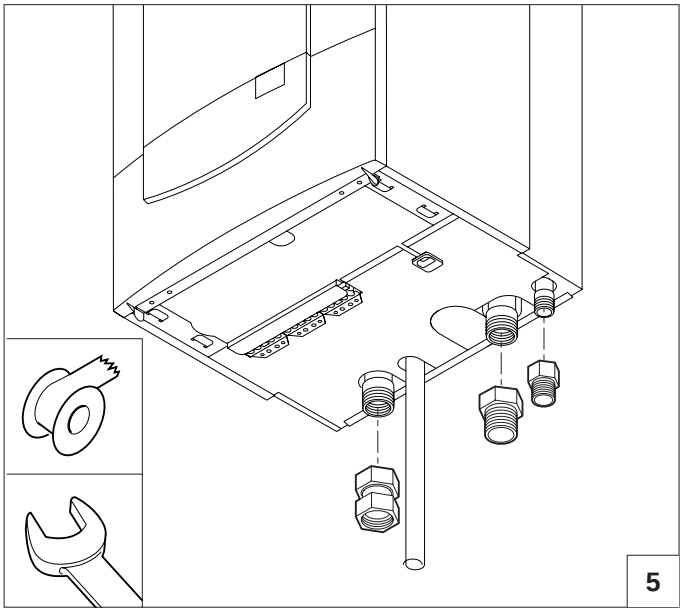
5

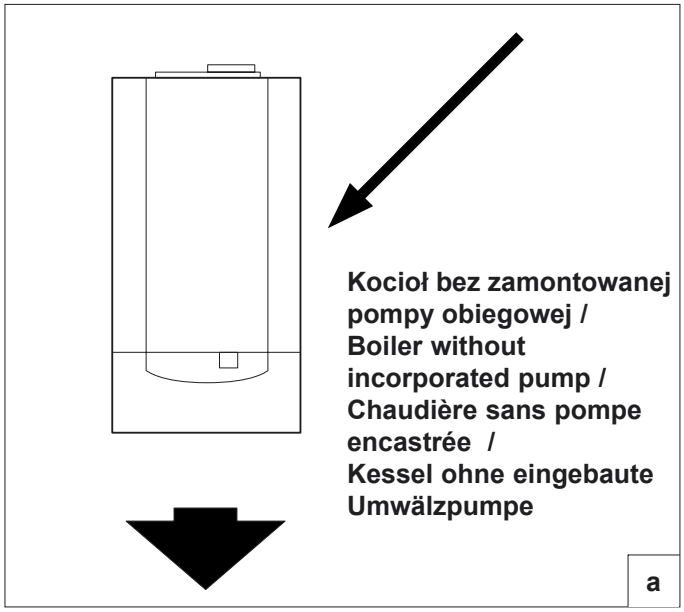
Kocioł bez zamontowanej pompy obiegowej /
Boiler without incorporated pump /
Chaudière sans pompe encastrée /
Kessel ohne eingebaute Umwälzpumpe
a

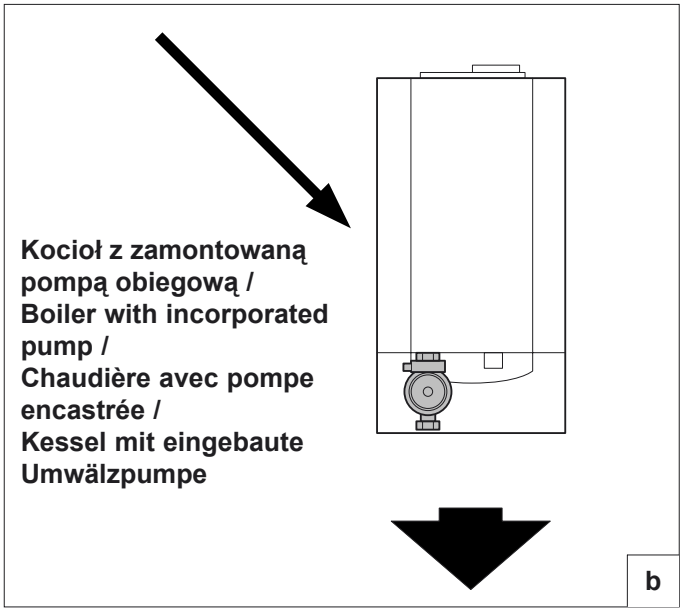
Kocioł z zamontowaną pompą obiegową /
Boiler with incorporated pump /
Chaudière avec pompe encastrée /
Kessel mit eingebaute Umwälzpumpe
b

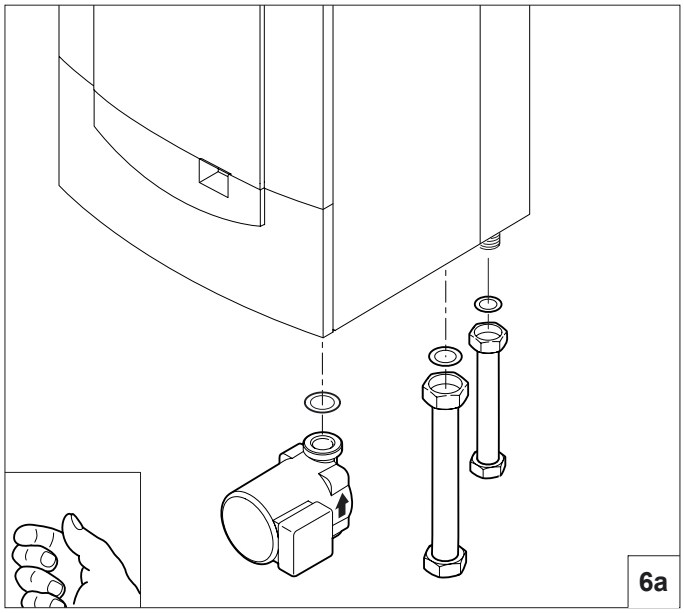
6a

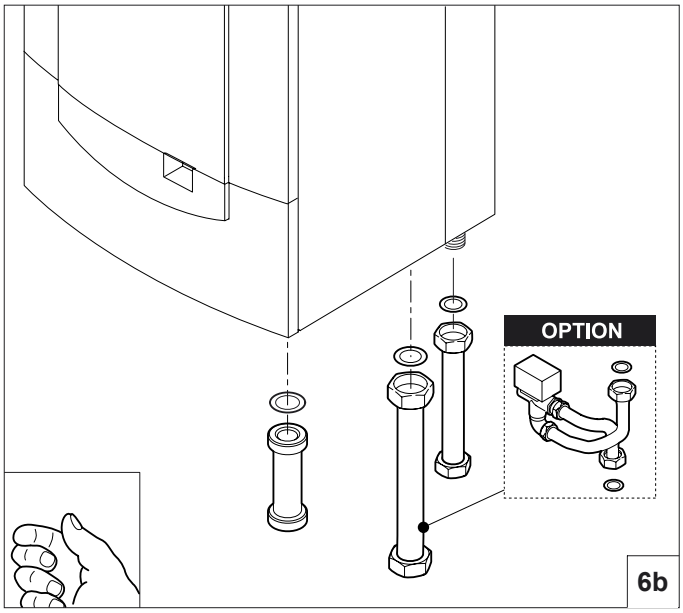
OPTION
6b

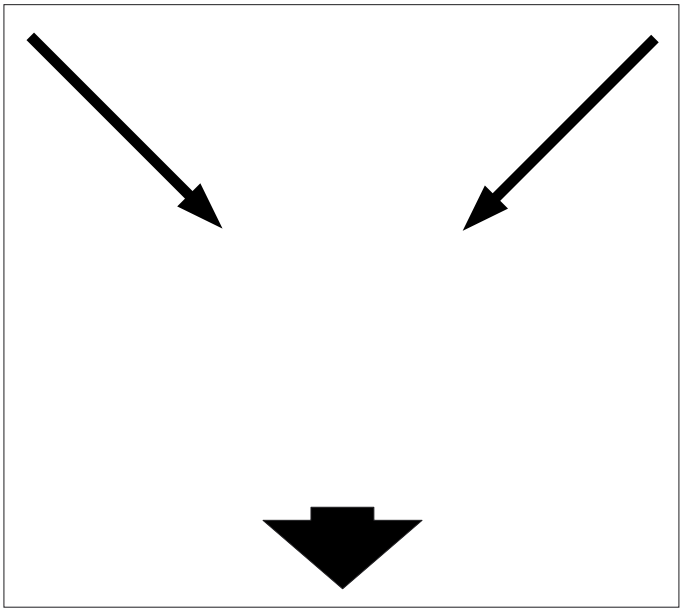

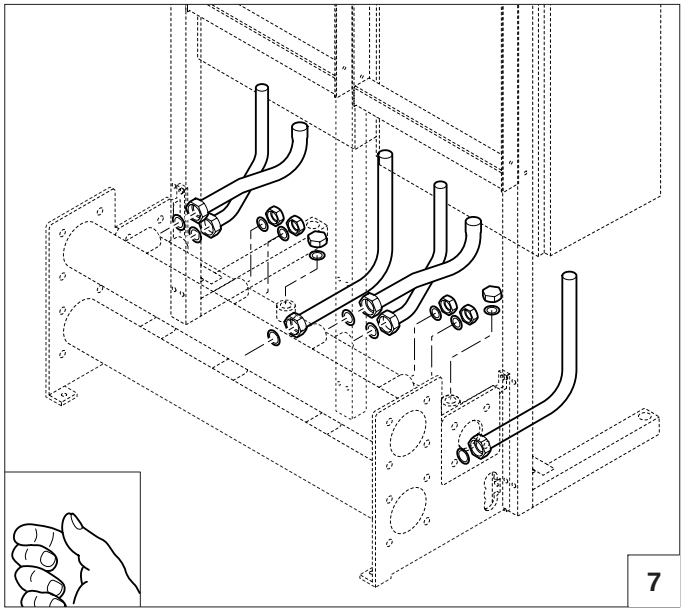
7

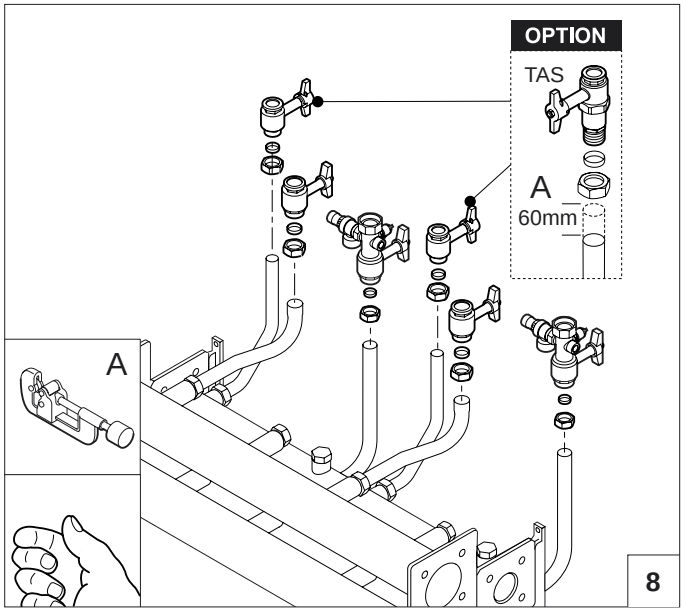
OPTION
TAS
A
60mm
A
8

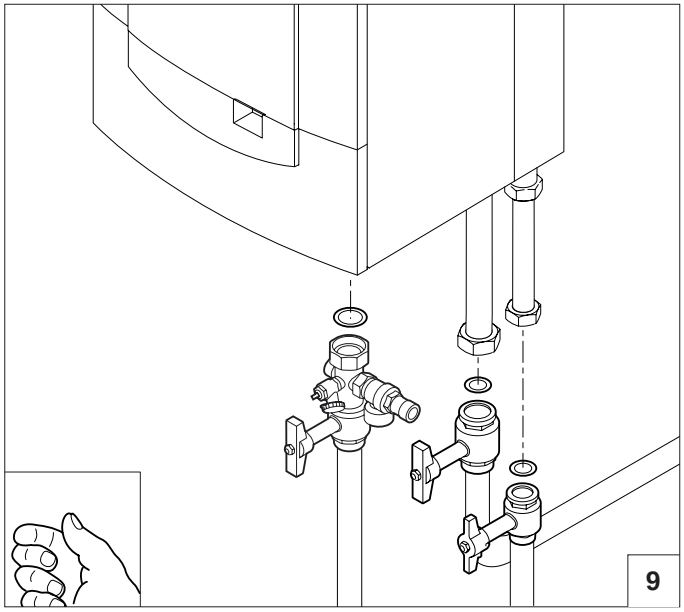
9

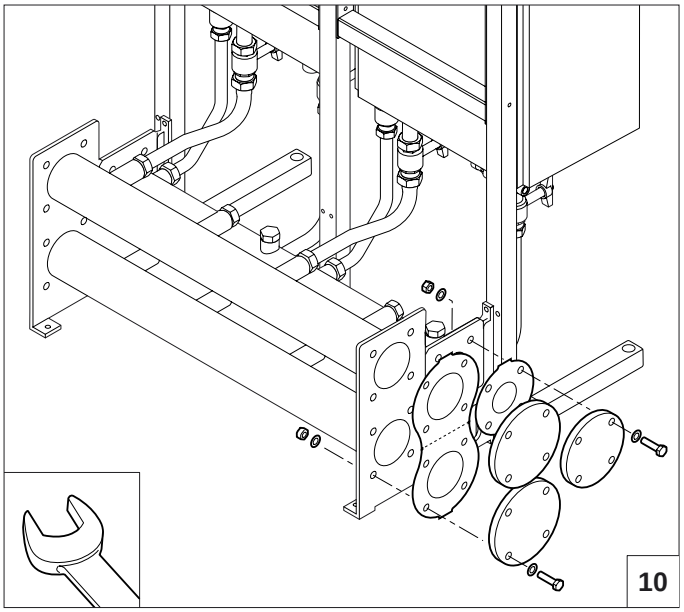
10

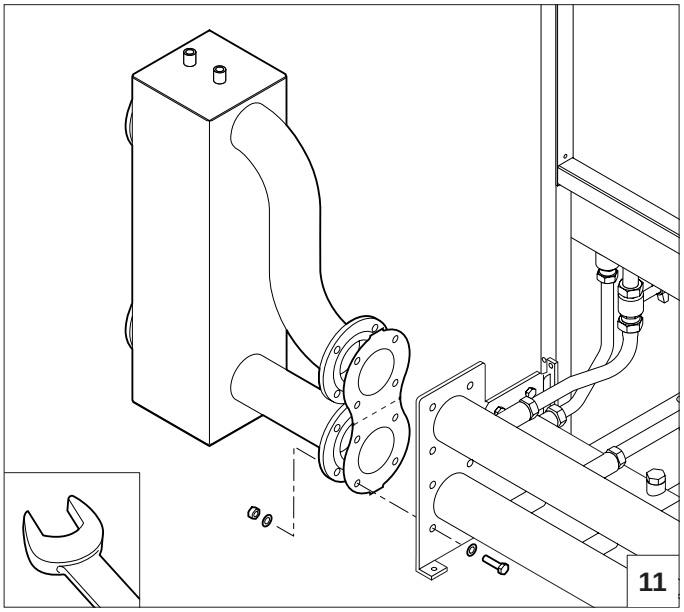
11

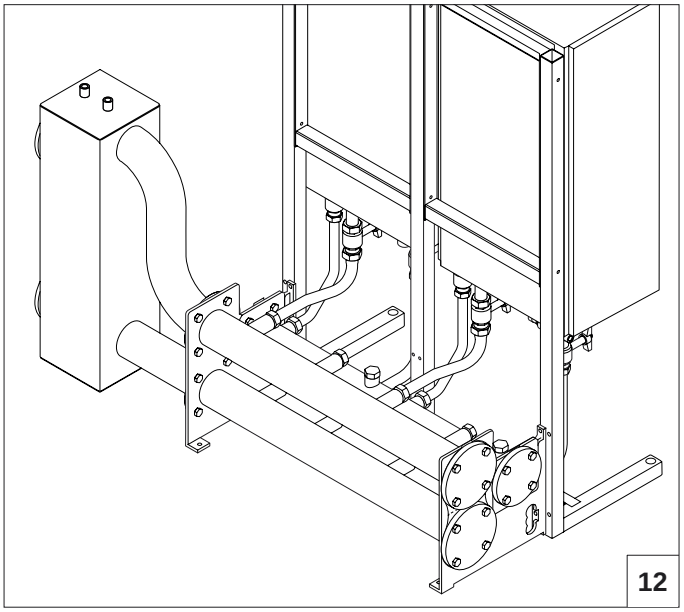
12

OPCJE INSTALOWANIA

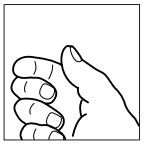

dokręcić ręką
hand tight
ne pas trop serrer
handfest

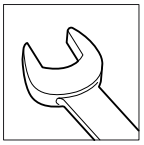

zamocować
fasten
fixer
festmachen

czujnik T

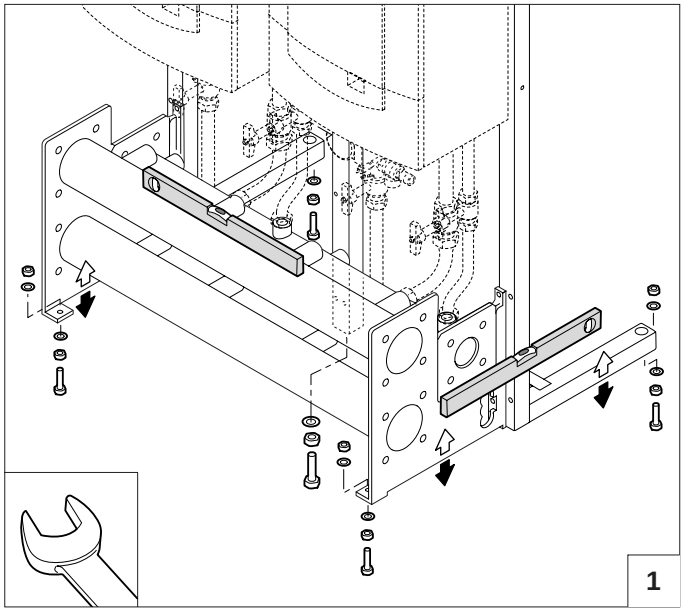
1

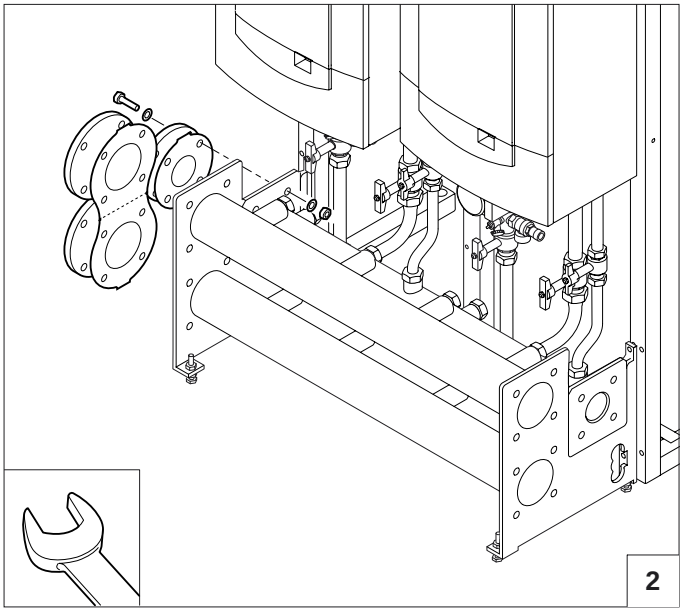
2

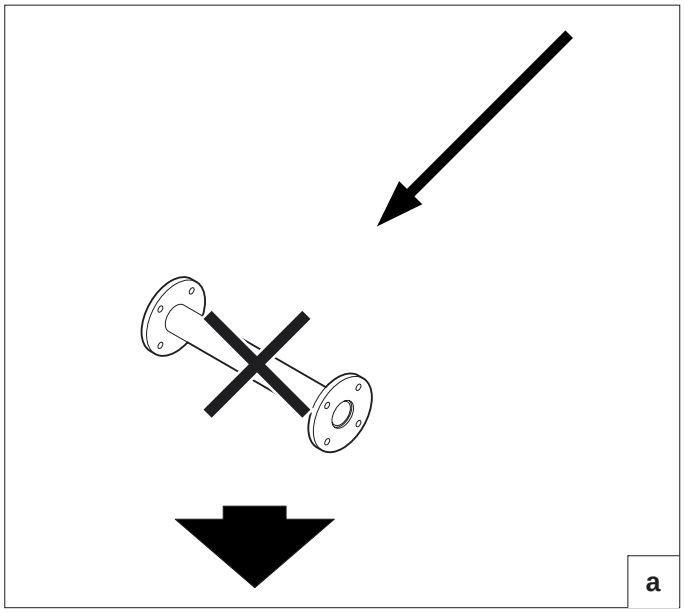
a

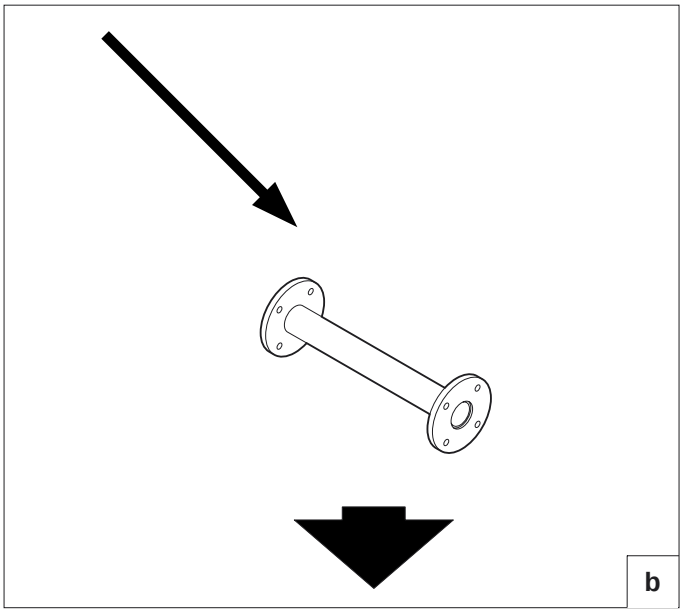
b

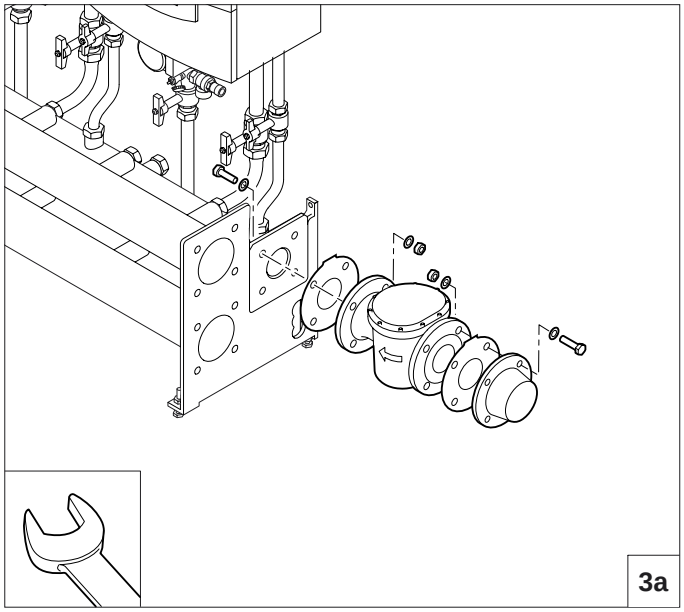
3a

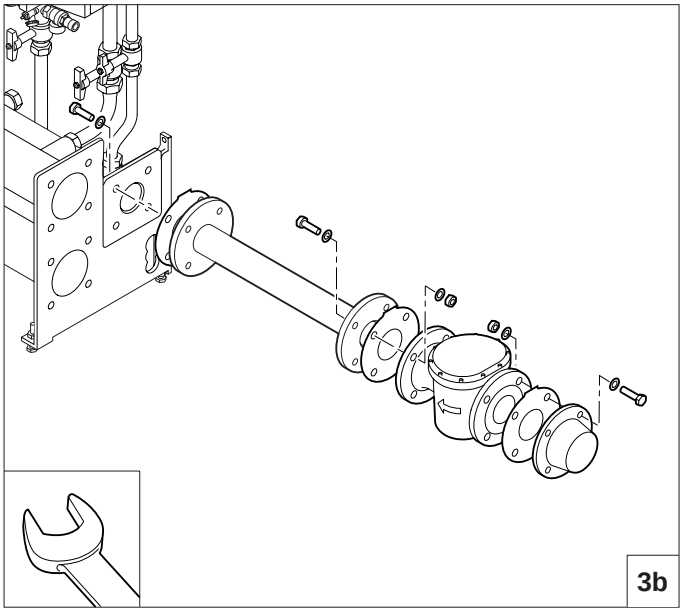
3b

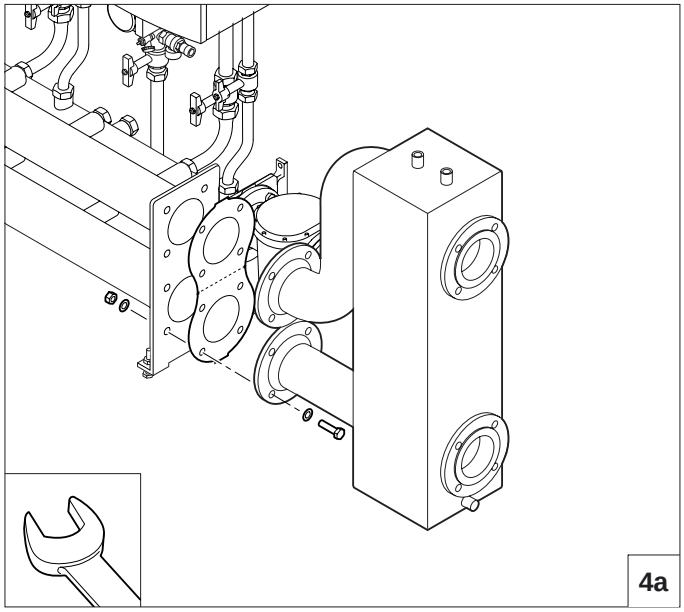
4a

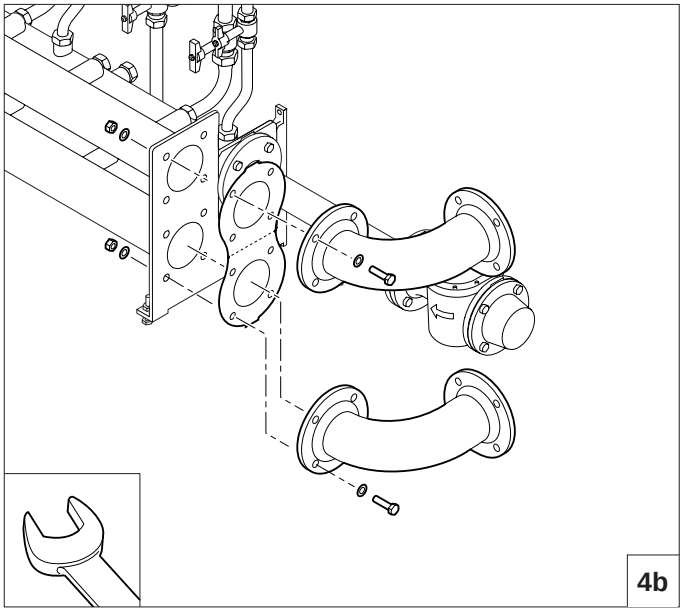
4b

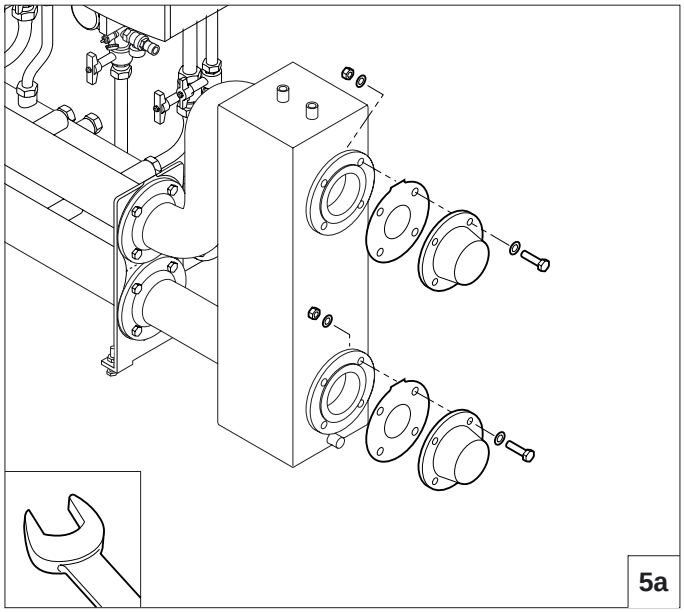
5a

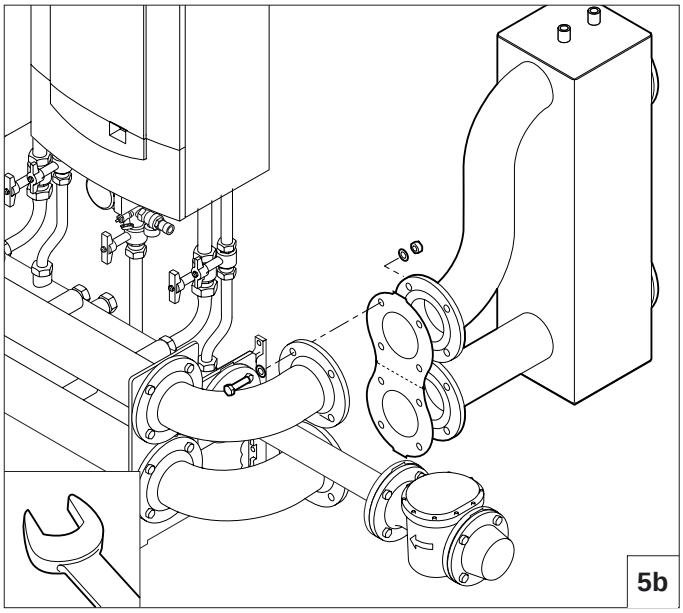
5b

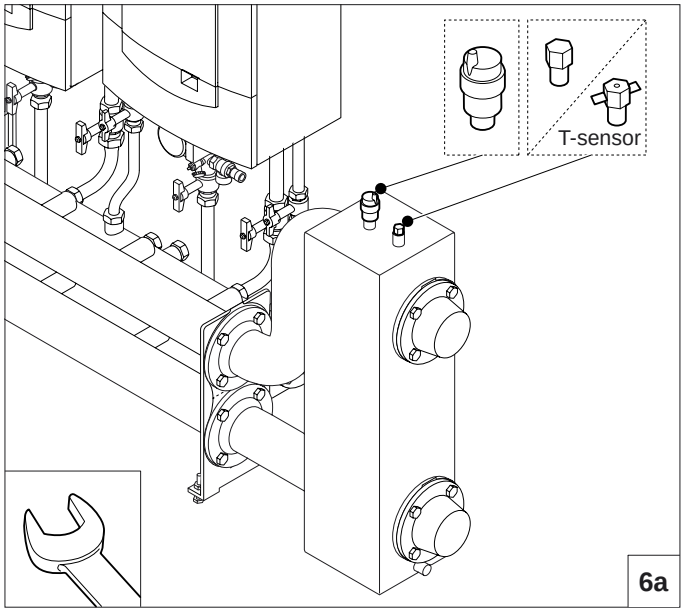
T-sensor
6a

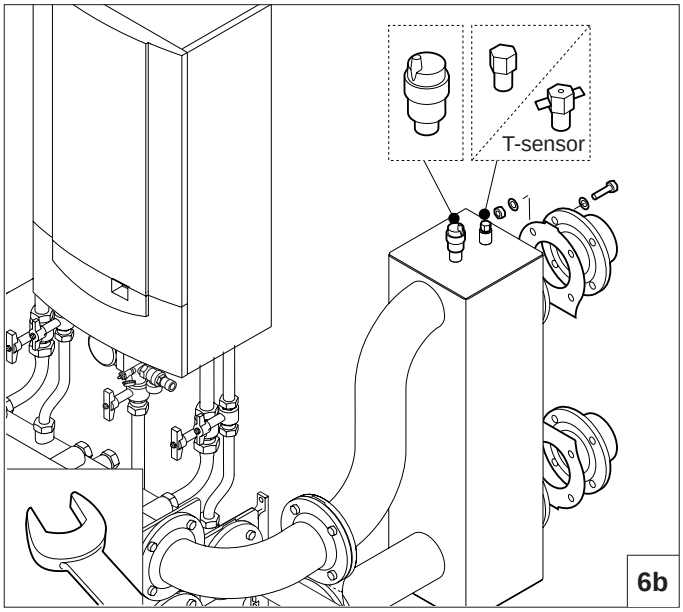
T-sensor
6b

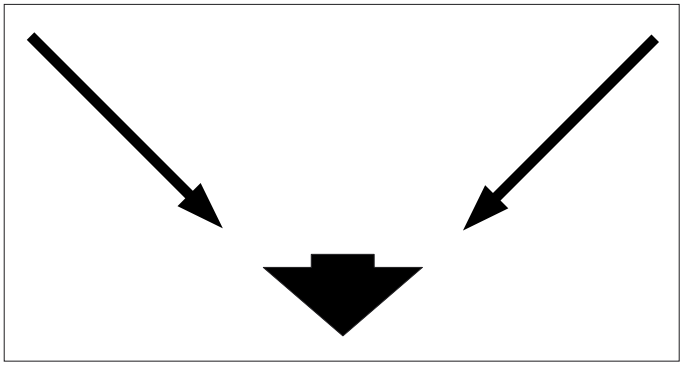

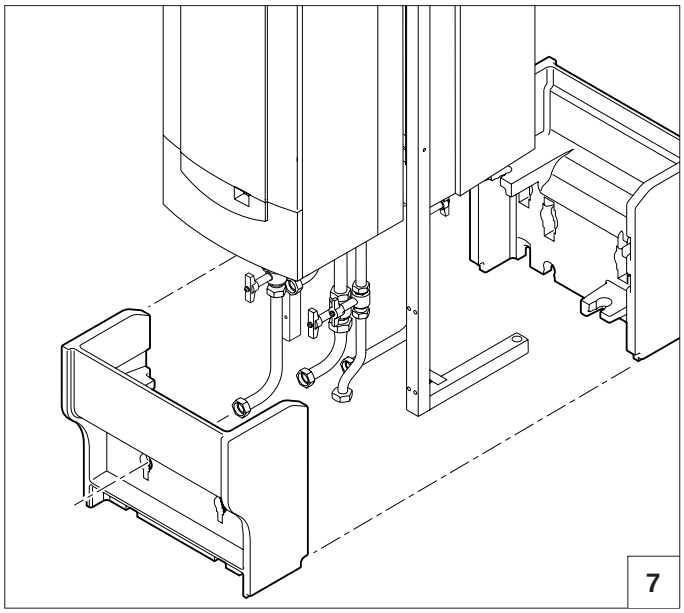
7

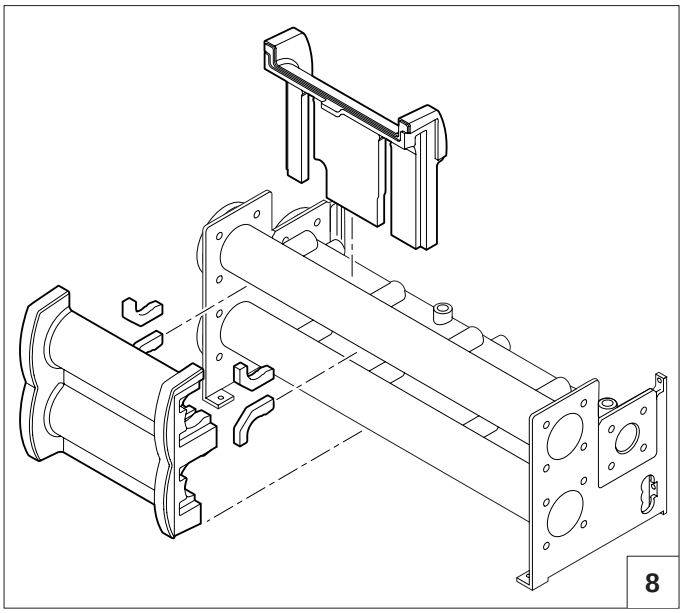
8

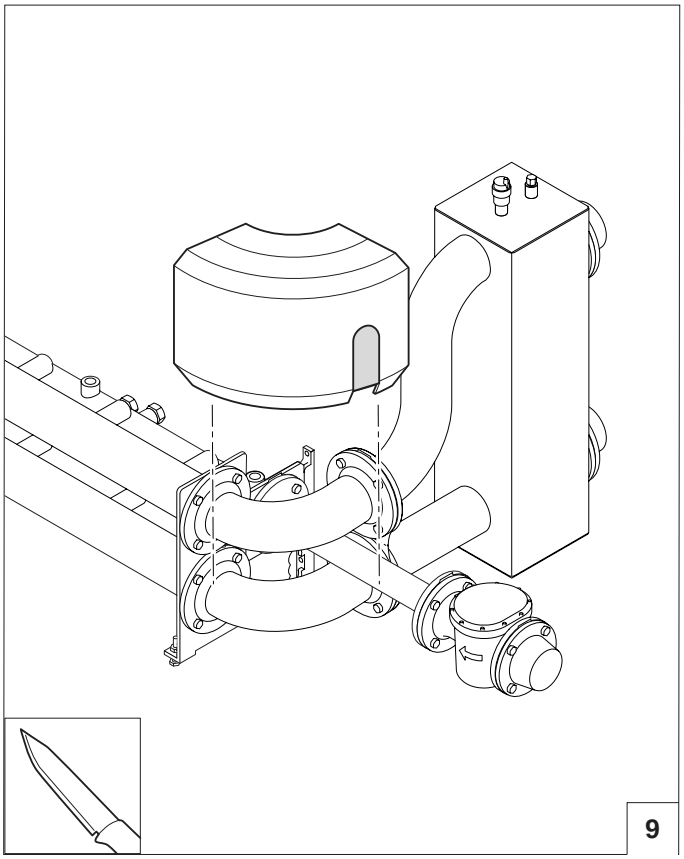
9

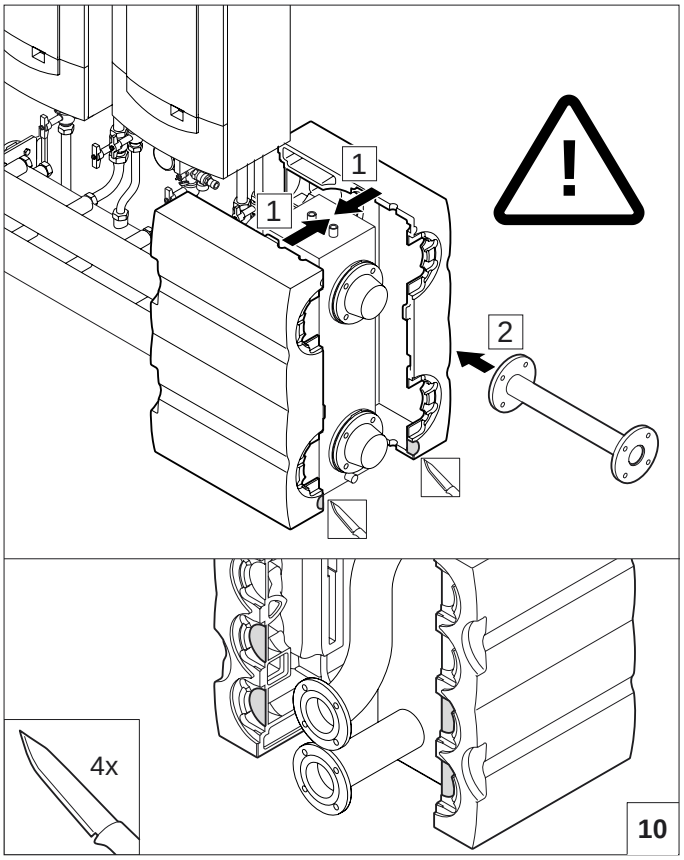
1
1
2
4x
10

© Copyright
Wszystkie informacje techniczne i technologiczne zawarte w niniejszej instrukcji technicznej, jak również wszystkie rysunki i opisy techniczne, pozostają naszą własnością i bez naszej uprzedniej pisemnej zgody nie wolno ich powielać.

Prowadzimy politykę stałego rozwoju. Zastrzegamy sobie prawo do zmiany danych technicznych bez uprzedniego powiadomienia.

Zmiany dopuszczone.

CE 110278 - 0406

110278