Instrukcja montażowa i serwisowa

dla wykwalifikowanego personelu

Vitotronic 100
Typ KC3
Regulator obiegu kotła do eksploatacji stałotemperaturowej

Wskazówki dotyczące ważności, patrz ostatnia strona

VITOTRONIC 100

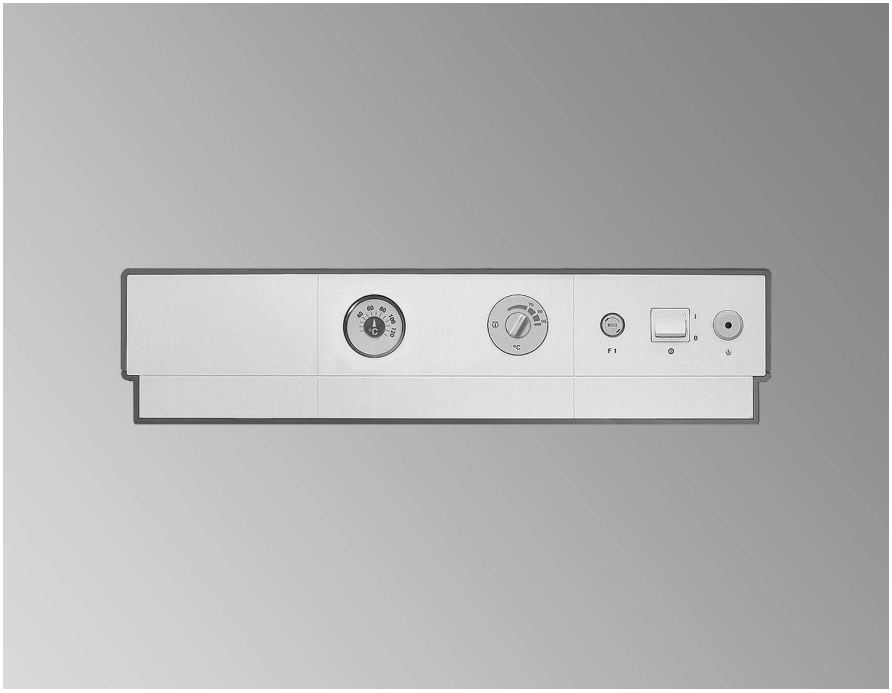

5864 701 PL 3/2007

Proszę zachować!

Wskazówki bezpieczeństwa

Prosimy o dokładne przestrzeganie wskazówek bezpieczeństwa w celu wykluczenia ryzyka utraty zdrowia oraz powstania szkód materialnych.

Objaśnienia do wskazówek bezpieczeństwa

Niebezpieczeństwo
Ten znak ostrzega przed niebezpieczeństwem zranienia.

Uwaga
Ten znak ostrzega przed stratami materialnymi i zanieczyszczeniem środowiska.

Wskazówka
Tekst oznaczony słowem Wskazówka zawiera dodatkowe informacje.

Przeznaczenie

Niniejsza instrukcja skierowana jest wyłącznie do wykwalifikowanego personelu.
- Prace przy instalacji gazowej może wykonywać wyłącznie instalator posiadający odpowiednie uprawnienia zakładu gazowniczego.
- Prace na podzespołach elektrycznych mogą być wykonywane tylko przez wykwalifikowany personel.
- Pierwsze uruchomienie powinien przeprowadzić sprzedawca urządzenia lub wyznaczona przez niego osoba wykwalifikowana.

Przepisy

Podczas prac należy przestrzegać
- przepisów bezpieczeństwa i higieny pracy,
- ustawowych przepisów o ochronie środowiska,
- przepisów zrzeszeń zawodowo-ubezpieczeniowych,
- stosownych przepisów bezpieczeństwa DIN, EN, DVGW, TRGI, TRF i VDE
  - (A) ÖNORM, EN, ÖVGW-TR Gas, ÖVGW-TRF i ÖVE
  - (CH) SEV, SUVA, SVGW, SVTI, SWKI i VKF

Jeżeli występuje zapach gazu

Niebezpieczeństwo
Ulatniający się gaz może spowodować eksplozję, a w jej następstwie ciężkie obrażenia.
- Nie palić! Nie dopuszczać do powstania otwartego ognia i tworzenia się iskier. Pod żadnym pozorem nie włączać ani nie wyłączać oświetlenia i urządzeń elektrycznych.
- Zamknąć zawór odcinający gaz.
- Otworzyć okna i drzwi.
- Ewakuować osoby z obszaru zagrożenia.
- Po opuszczeniu budynku zawiadomić zakład gazowniczy i energetyczny.
- Zasilanie prądowe budynku przerwać z bezpiecznego miejsca (z miejsca poza budynkiem).

5864 701 PL

Wskazówki bezpieczeństwa (ciąg dalszy)

Jeżeli występuje zapach spalin

Niebezpieczeństwo
Wdychanie spalin może powodować zatrucia zagrażające życiu i zdrowiu.
- Wyłączyć instalację grzewczą z eksploatacji.
- Przewietrzyć pomieszczenie kotłowni.
- Zamknąć drzwi prowadzące do pomieszczeń mieszkalnych.

Prace przy instalacji

- Jeśli instalacja opalana jest gazem, zamknąć zawór odcinający gaz i zabezpieczyć przed przypadkowym otwarciem.
- Odłączyć instalację od napięcia elektrycznego (np. za pomocą oddzielnego bezpiecznika lub wyłącznika głównego) i sprawdzić jego brak w obwodach.
- Zabezpieczyć instalację przed przypadkowym włączeniem.

Uwaga
Wyładowania elektrostatyczne mogą doprowadzić do uszkodzenia podzespołów elektronicznych.
Przed rozpoczęciem prac należy zetknąć uziemione obiekty, np. rury grzewcze i przewodzące wodę, w celu odprowadzenia naładowania statycznego.

Prace naprawcze

Uwaga
Naprawianie podzespołów spełniających funkcje zabezpieczające zagraża bezpieczeństwu eksploatacji instalacji.
Uszkodzone części muszą być wymienione na oryginalne części firmy Viessmann.

Elementy dodatkowe, części zamienne i szybkozużywalne

Uwaga
Części zamienne i szybkozużywalne, które nie zostały sprawdzone wraz z instalacją, mogą zakłócić jej prawidłowe funkcjonowanie. Montaż nie dopuszczonych elementów oraz nieuzgodnione zmiany konstrukcyjne mogą obniżyć bezpieczeństwo pracy instalacji i spowodować ograniczenie praw gwarancyjnych.
Stosować wyłącznie oryginalne części zamienne firmy Viessmann lub części przez tę firmę dopuszczone.

Spis treści

Instrukcja montażu

Przygotowanie montażu

Schemat instalacji grzewczej 5

Przebieg montażu

Otwieranie obudowy regulatora 6
Przegląd przyłączy elektrycznych 7
Wprowadzenie i zabezpieczenie przewodów 8
Zmiana ustawień zabezpieczającego ogranicznika temperatury (w razie potrzeby) 9
Zmiana ustawień regulatora temperatury (w razie potrzeby) 11
Przyłączenie termostatu pomieszczenia Vitotrol 100, typ UTD 13
Przyłączanie pomp 15
Przyłączanie zewnętrznych urządzeń zabezpieczających 16
Przyłączanie palnika 17
Przyłącze elektryczne 19

Instrukcja serwisowa

Pierwsze uruchomienie, przegląd, konserwacja 21

Uruchomienie

Kontrola zabezpieczającego ogranicznika temperatury 21

Usuwanie usterek

System diagnostyczny 22

Schematy

Schemat przyłączy i okablowania 23

Podzespoły

Termostat pomieszczenia Vitotrol 100, typ UTD, nr katalog. 7179 059 25
Urządzenie dopływu dodatkowego powietrza Vitoair, nr katalog. 7338 725 i 7339 703 26
Podzespoły wyszczególnione w wykazie części 27

Wykazy części 29

Dane techniczne 31

Nastawy i wyposażenie 32

Wykaz haseł 33

Schemat instalacji grzewczej

Wersja instalacji

Bezpośrednio przyłączony obieg grzewczy bez mieszacza

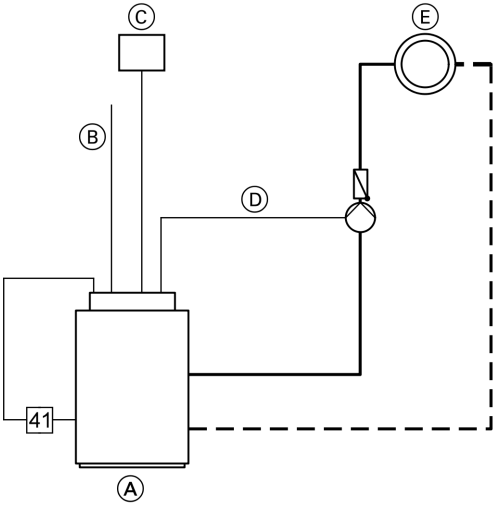

Ⓐ Kocioł grzewczy z regulatorem Vitotronic 100
Ⓑ Przyłącze elektryczne (230 V/ 50 Hz)
Ⓒ Termostat pomieszczenia Vitotrol 100, typ UTD (wyposażenie dodatkowe)
Ⓓ Pompa obiegu grzewczego
Ⓔ Obieg grzewczy bez mieszacza

Wtyk
41 Palnik

Otwieranie obudowy regulatora

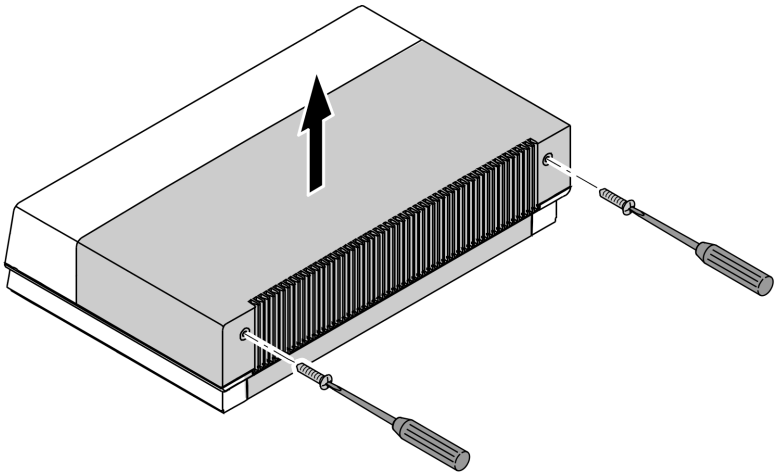

Przegląd przyłączy elektrycznych

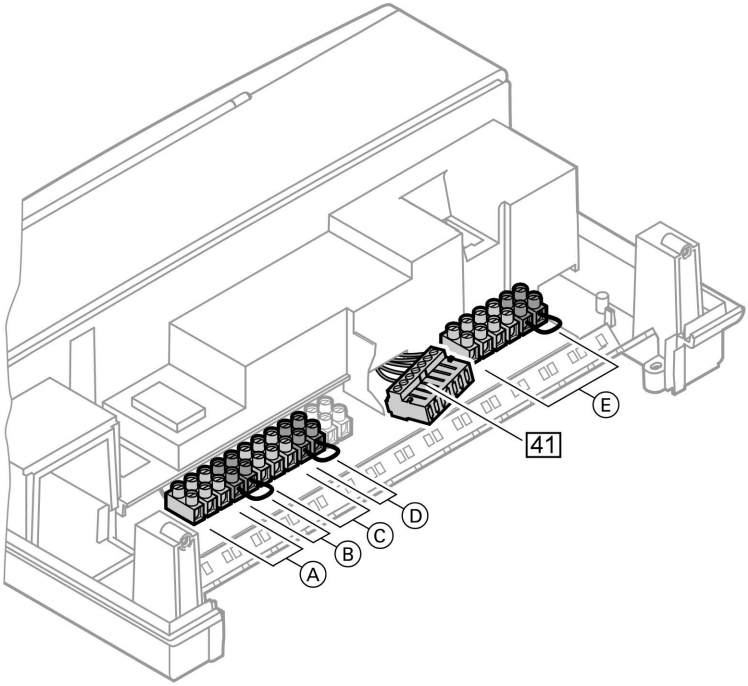

Wtyk 230 V~

41 Palnik (strona 17)

Zaciski 230 V~

Ⓐ Przyłącze elektryczne (strona 19)

Ⓑ Vitotrol 100, typ UTD (wyposażenie dodatkowe) do włączania pompy obiegu grzewczego (strona 13)

Ⓒ Pompa obiegu grzewczego (strona 15)

Ⓓ Vitotrol 100, typ UTD (wyposażenie dodatkowe) do włączania palnika (strona 13)
lub
blokowania palnika przez zewnętrzny styk sterujący

Ⓔ Zewnętrzne urządzenie zabezpieczające (strona 16)
i
kontrola zabezpieczającego ogranicznika temperatury (strona 21)

Wprowadzenie i zabezpieczenie przewodów

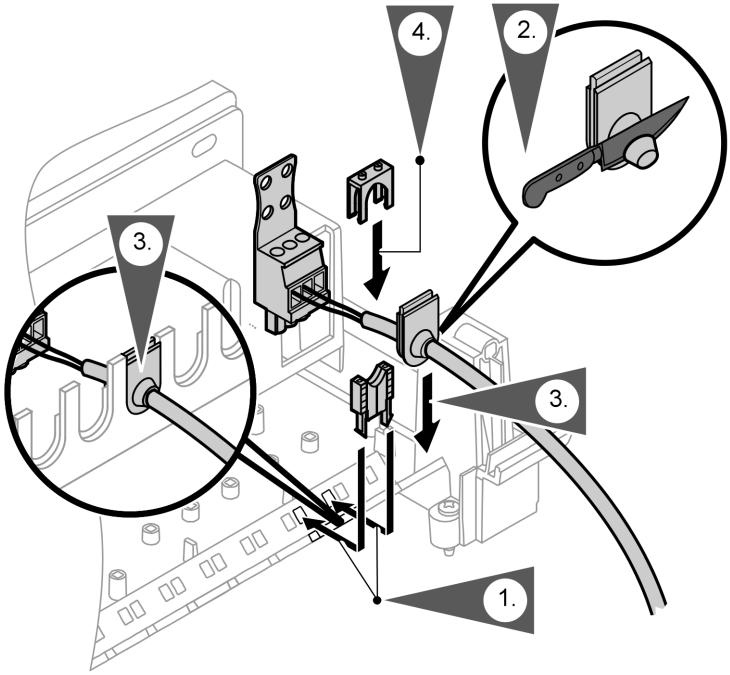

Zmiana ustawień zabezpieczającego ogranicznika temperatury (w razie potrzeby)

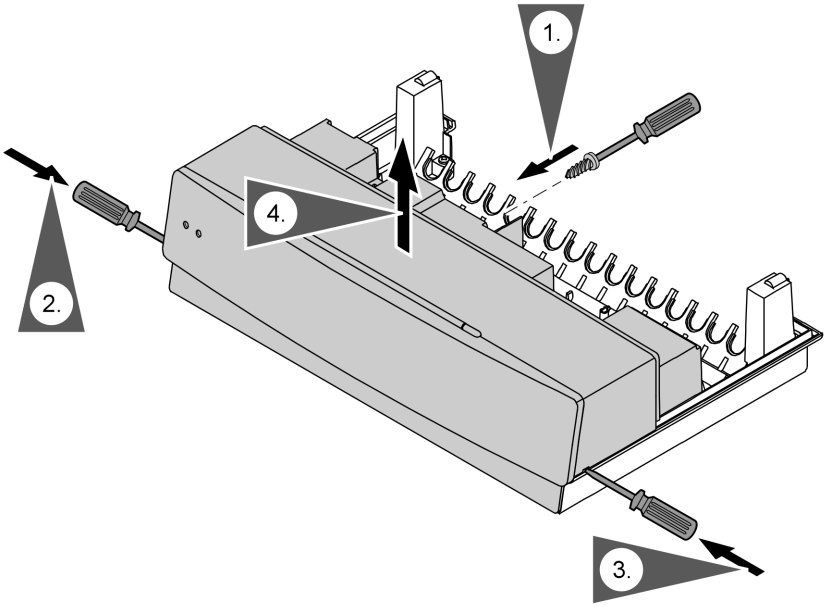

Zmiana nastawy na 100 °C w przypadku firmy EGO i firmy JUMO

Zabezpieczający ogranicznik temperatury w stanie wysyłkowym jest nastawiony na 110 °C.

Wskazówka
Przywrócenie nastawy w przypadku firmy EGO ***nie*** *jest możliwe.*
Po przestawieniu na 100°C ***nie*** *nastawiać regulatora temperatury na wartość powyżej 75°C.*

Zmiana ustawień zabezpieczającego . . . (ciąg dalszy)

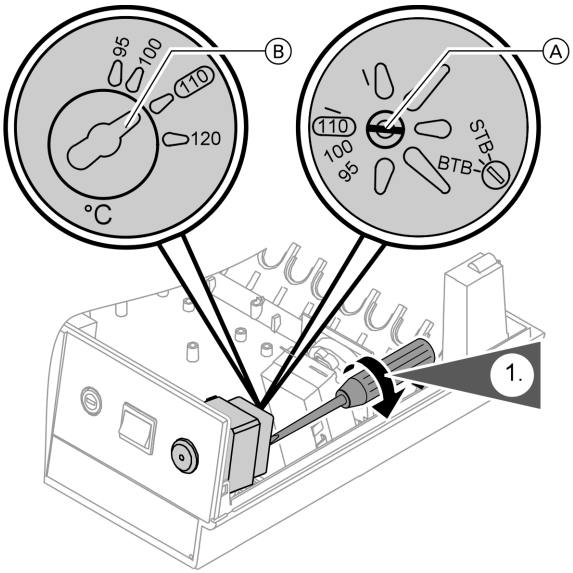

Ⓐ Wkręt z rowkiem w przypadku firmy EGO

Ⓑ Wkręt z rowkiem w przypadku firmy JUMO

Przestawienie na 100 °C w przypadku firmy T&G

Zabezpieczający ogranicznik temperatury w stanie wysyłkowym jest nastawiony na 110 °C.

Wskazówka
*Po przestawieniu na 100°C**nie** nastawiać regulatora temperatury na wartość powyżej 75°C.*

5864 701 PL

Zmiana ustawień zabezpieczającego . . . (ciąg dalszy)

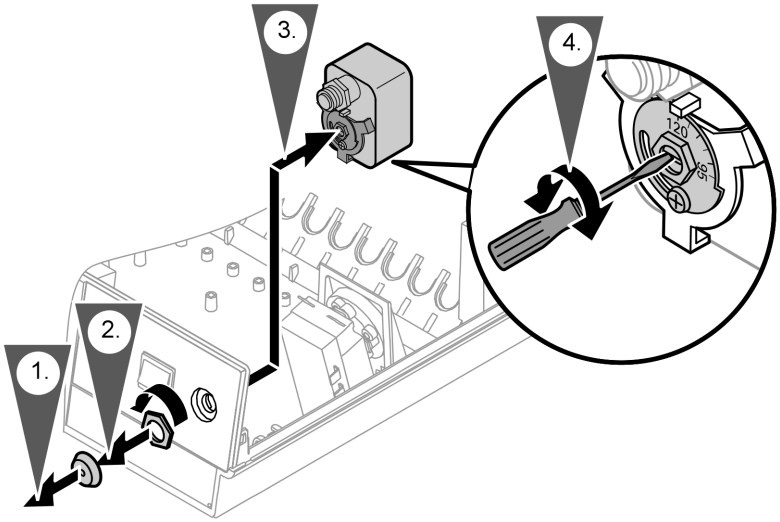

Zmiana ustawień regulatora temperatury (w razie potrzeby)

Zmiana nastawy na 87°C/ 95°C

Regulator temperatury w stanie wysyłkowym nastawiony jest na 75°C.

! **Uwaga**
Zbyt wysokie temperatury wody użytkowej mogą uszkodzić pojemnościowy podgrzewacz wody.
W eksploatacji z pojemnościowym podgrzewaczem wody maks. dopuszczalna temperatura wody użytkowej nie może zostać przekroczona. W razie potrzeby zamontować odpowiednie urządzenie zabezpieczające.

Wskazówka
Nie *należy nastawiać regulatora temperatury na wartość powyżej 75°C, jeżeli zabezpieczający ogranicznik temperatury został przestawiony na 100°C.*

Zmiana ustawień regulatora temperatury (w . . . (ciąg dalszy)

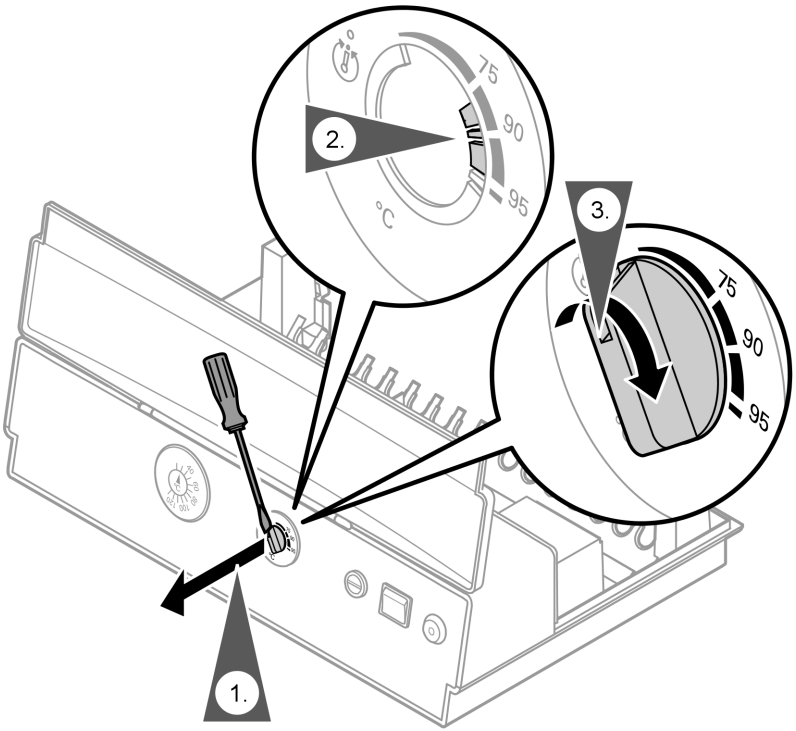

1. Wyjąć pokrętło „⏱”.

2. Za pomocą szczypców ze zwężonymi końcami wyłamać z tarczy oporowej oznaczone na rys. krzywki pomiędzy „75” i „90” lub „95”.

3. Zamontować pokrętło „⏱” w taki sposób, aby oznakowanie znajdowało się między „40” i „90” lub „95”. Przekręcić pokrętło „⏱” w prawo do oporu.

5864 701 PL

Przyłączenie termostatu pomieszczenia Vitotrol 100, typ UTD

Przyłącze do włączenia pompy obiegu grzewczego

Termostat Vitotrol 100 włącza i wyłącza pompę obiegu grzewczego. Temperatura wody w kotle utrzymywana jest na stałym poziomie odpowiadającym wartości nastawionej na regulatorze temperatury.

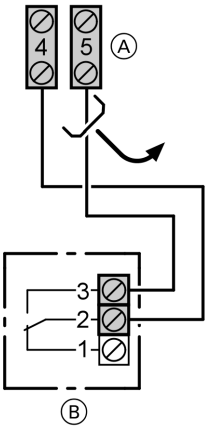

Ⓐ Zaciski w regulatorze

Ⓑ Zaciski w termostacie pomieszczenia Vitotrol 100, typ UTD

1. Usunąć mostek między zaciskami „4” i „5” regulatora.

2. Przyłączyć 2-żyłowy przewód (min. 0,75 mm^2, maks. 30 m) w termostacie pomieszczenia i w regulatorze.

Instrukcja montażu Vitotrol 100, typ UTD

Przyłącze do włączenia palnika

Vitotrol 100 włącza palnik:
Temperatura wody w kotle ustawiana jest przez regulator temperatury na nastawioną wartość. Nie jest utrzymywana temperatura minimalna.

Przyłączenie termostatu pomieszczenia . . . (ciąg dalszy)

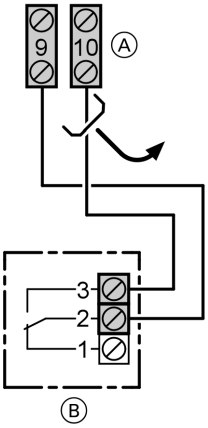

Ⓐ Zaciski w regulatorze

Ⓑ Zaciski w termostacie pomieszczenia Vitotrol 100, typ UTD

1. Usunąć mostek między zaciskami „9” i „10” regulatora.

2. Przyłączyć 2-żyłowy przewód (min. 0,75 mm^2, maks. 30 m) w termostacie pomieszczenia i w regulatorze.

Instrukcja montażu Vitotrol 100, typ UTD

5864 701 PL

Przyłączanie pomp

Pompy 230 V~

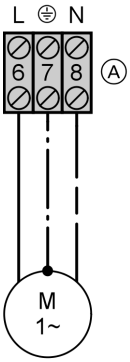

Ⓐ Zaciski w regulatorze

Znamionowe natężenie prądu:	4(2) A~
Zalecany przewód przyłączeniowy:	H05VV-F3G 0,75 mm^2 lub H05RN-F3G 0,75 mm^2

Pompy 400 V~

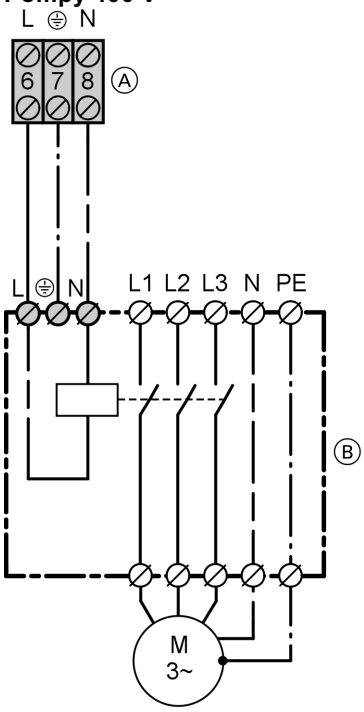

Ⓐ Zaciski w regulatorze
Ⓑ Stycznik
Do sterowania stycznika:

Napięcie znamionowe:	230 V~
Znamionowe natężenie prądu:	4(2) A~
Zalecany przewód przyłączeniowy:	H05VV-F3G 0,75 mm^2 lub H05RN-F3G 0,75 mm^2

Przyłączanie zewnętrznych urządzeń zabezpieczających

! **Uwaga**
Styki napięciowe prowadzą do spięć lub zwarć faz.
Zewnętrzne przyłącza muszą być **beznapięciowe**.

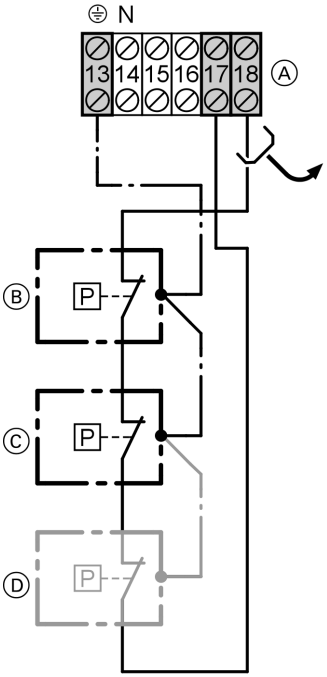

Ⓐ Zaciski w regulatorze
Ⓑ Zabezpieczenie przed brakiem wody
Ⓒ Ogranicznik ciśnienia maksymalnego
Ⓓ Pozostałe urządzenia zabezpieczające

1. Usunąć mostek między zaciskiem „17” i „18”.

2. Przyłączyć szeregowo zewnętrzne urządzenie zabezpieczające.

5864 701 PL

Przyłączanie palnika

Olejowy/gazowy palnik wentylatorowy

Przewody palnika są objęte zakresem dostawy kotła grzewczego.

Przyłącze palnika wykonać wg normy
DIN 4791.
Maks. pobór prądu 4 (2) A.

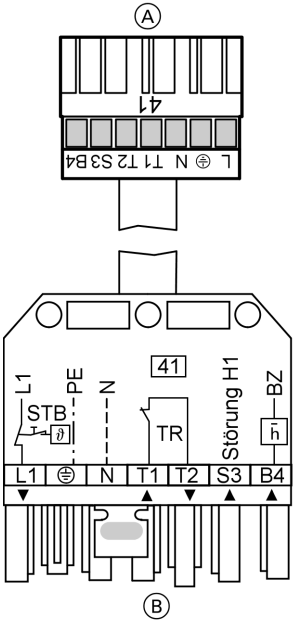

Ⓐ Do regulatora
Ⓑ Do palnika

Oznaczenia zacisków

L1	Faza przez zabezpieczający ogranicznik temperatury do palnika
PE	Przewód ochronny do palnika
N	Przewód zerowy do palnika
T1, T2	Łańcuch regulacyjny
S3	Przyłącze usterki palnika
B4	Przyłącze licznika godzin pracy
▼	Sygnał kierunku przepływu: regulator → palnik
▲	Sygnał kierunku przepływu: palnik → regulator

Oznaczenia urządzeń

STB	Zabezpieczający ogranicznik temperatury regulatora
TR	Regulator temperatury
H1	Sygnał usterki palnika
BZ	Licznik godzin pracy

Palnik bez wtyku
Zamontować przeciwwtyk firmy Viessmann lub producenta palnika; przyłączyć przewód palnika.

Palnik bez wentylatora

Przewody palnika są objęte zakresem dostawy kotła grzewczego.

Przyłączanie palnika (ciąg dalszy)

Maks. pobór prądu 4 (2) A.

5-żyłowy przewód palnika

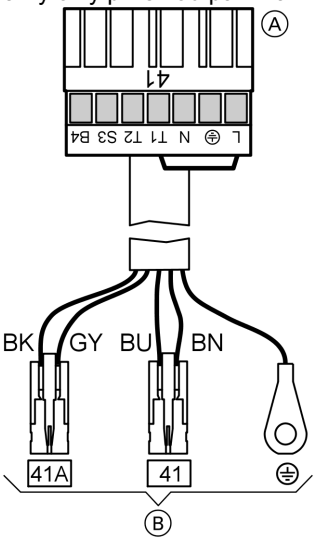

Ⓐ Do regulatora
Ⓑ Do palnika

BK	→	B4
BU	→	N
GY	→	S3
BN	→	T2

6-żyłowy przewód palnika

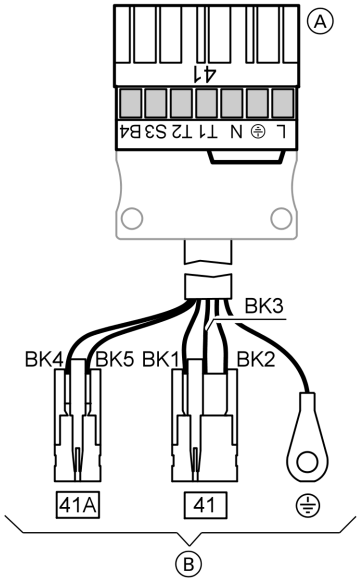

Ⓐ Do regulatora
Ⓑ Do palnika

BK1	→	T1
BK2	→	N
BK3	→	T2
BK4	→	S3
BK5	→	B4

Oznaczenia zacisków

L1	Faza przez zabezpieczający ogranicznik temperatury do palnika
PE	Przewód ochronny do palnika
N	Przewód zerowy do palnika
T1, T2	Łańcuch regulacyjny
S3	Przyłącze usterki palnika
B4	Przyłącze licznika godzin pracy

Oznakowanie kolorami wg normy DIN IEC 60757

BK	czarny
BN	brązowy
BU	niebieski
GY	szary

5864 701 PL

Przyłącze elektryczne

Wytyczne

Przepisy

Przyłącza elektryczne i zabezpieczenia (np. układ FI) należy wykonać zgodnie z IEC 364 , Technicznymi Warunkami Przyłączeniowymi lokalnego zakładu energetycznego oraz przepisami VDE! Zasilanie regulatora może posiadać zabezpieczenie wynoszące maks. 16 A.

Wymagania dotyczące wyłącznika głównego (jeżeli jest konieczny)

W instalacjach paleniskowych wykonanych wg normy DIN VDE 0116 zainstalowany przez inwestora wyłącznik główny musi spełniać wymagania normy DIN VDE 0116 „Punkt 6”. Wyłącznik główny o minimalnej rozwartości styku 3 mm powinien być zamontowany poza kotłownią i odłączać jednocześnie **wszystkie** nieuziemione przewody.

Zalecany zasilający przewód elektryczny

3-żyłowy przewód, do wyboru:
- H05VV-F3G 0,75 mm^2
- H05RN-F3G 0,75 mm^2

Przyłącze elektryczne (ciąg dalszy)

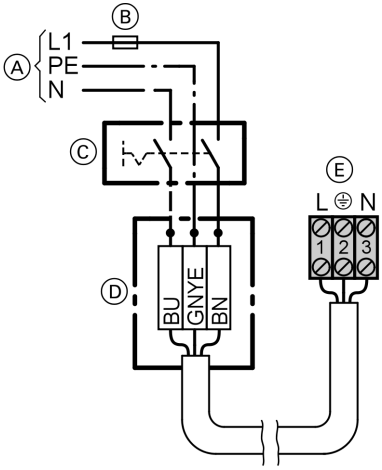

Ⓐ Napięcie zasilania 230 V~
Ⓑ Bezpiecznik (maks. 16 A~)
Ⓒ Wyłącznik główny, 2-biegunowy (dostarcza inwestor)
Ⓓ Skrzynka przyłączeniowa (dostarcza inwestor)
Ⓔ Zaciski w regulatorze

1. Sprawdzić, czy zasilanie regulatora posiada zabezpieczenie maks. 16 A.

2. Przyłączyć na zaciskach zasilający przewód elektryczny w skrzynce przyłączeniowej (dostarcza inwestor) i w regulatorze.

Niebezpieczeństwo
Nieprawidłowe przyłączenie żył może spowodować poważne obrażenia i doprowadzić do uszkodzenia urządzenia.
Nie zamieniać żył „L1” i „N”:
L1 brązowy
N1 niebieski
PE zielony/żółty

Oznakowanie kolorami wg normy DIN IEC 60757

BN	brązowy
BU	niebieski
GNYE	zielony/żółty

5864 701 PL

Kontrola zabezpieczającego ogranicznika temperatury

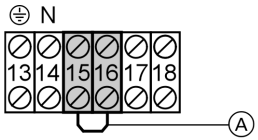

1. Założyć mostek Ⓐ między zaciskami „15” i „16” regulatora.
   Regulator temperatury „⏲” jest zmostkowany.
   Jeżeli temperatura wody w kotle osiąga temperaturę zabezpieczenia, zabezpieczający ogranicznik temperatury wyłącza palnik.
2. Wyłączyć instalację grzewczą i usunąć mostek Ⓐ.
3. Włączyć instalację grzewczą.
4. Odczekać, aż temperatura wody w kotle spadnie o ok. 15 do 20 K poniżej nastawionej temperatury zabezpieczenia.
5. Odblokować zabezpieczający ogranicznik temperatury poprzez naciśnięcie przycisku „⇧”.

System diagnostyczny

Zaburzenia w pracy instalacji	Przyczyna usterki	Czynność
Kocioł grzewczy jest zimny, palnik nie pracuje	Zadziałał zabezpieczający ogranicznik temperatury	Sprawdzić zabezpieczający ogranicznik temperatury (patrz strona 21)
	Zewnętrzne urządzenie zabezpieczające	■ Sprawdzić przyłącze (patrz strona 16) ■ Sprawdzić zewnętrzne urządzenie zabezpieczające
	Termostat pomieszczenia	■ Sprawdzić przyłącze (patrz strona 13) ■ Sprawdzić termostat pomieszczenia, ew. włożyć mostek między zaciskami „9” i „10” regulatora.
	Zadziałał bezpiecznik F1	Sprawdzić przyłącza i palnik, ew. wymienić bezpiecznik
	Usterka palnika	Sprawdzić palnik
Pompa obiegu grzewczego nie pracuje	Termostat pomieszczenia	■ Sprawdzić przyłącze (patrz strona 13) ■ Sprawdzić termostat pomieszczenia, ew. włożyć mostek między zaciskami „4” i „5” regulatora.

Schemat przyłączy i okablowania

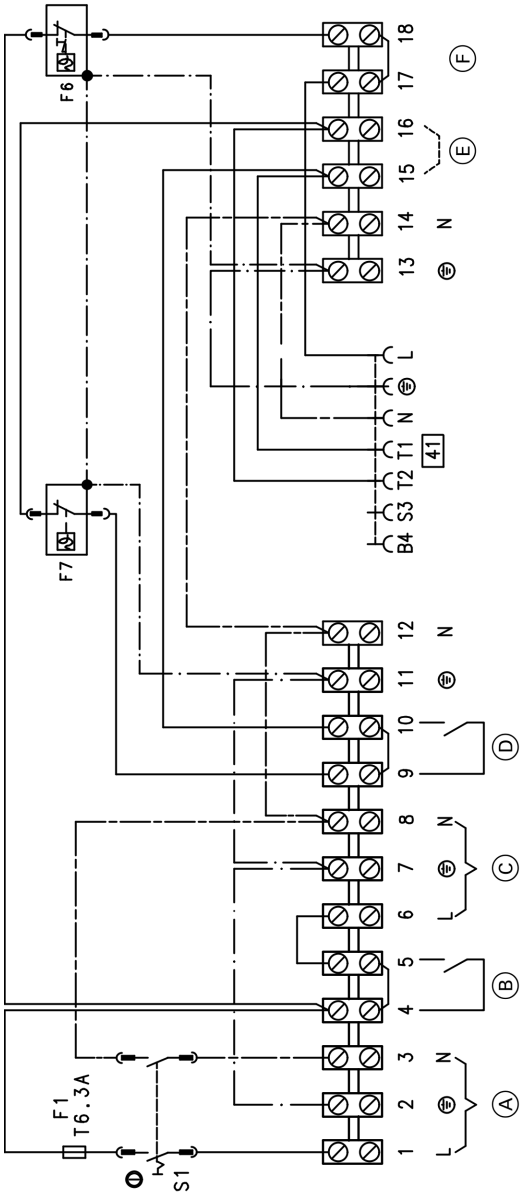

5864 701 PL

Serwis

Schemat przyłączy i okablowania (ciąg dalszy)

F1 Bezpiecznik
F6 Zabezpieczający ogranicznik temperatury „⇧” 110°C (100°C, 95°C)
F7 Regulator temperatury 75°C (87 °C, 95 °C)
S1 Wyłącznik zasilania „⏻”

Wtyk 230 V~
41 Palnik

Zaciski 230 V~
Ⓐ Przyłącze elektryczne (strona 19)
Ⓑ Vitotrol 100, typ UTD (wyposażenie dodatkowe) do włączania pompy obiegu grzewczego (przy przyłączu usunąć mostek, strona 13)
Ⓒ Pompa obiegu grzewczego (strona 15)
Ⓓ Vitotrol 100, typ UTD (wyposażenie dodatkowe) do włączania palnika (strona 13)
lub
blokowania palnika przez zewnętrzny styk sterujący
(przy przyłączu usunąć mostek)
Ⓔ Kontrola zabezpieczającego ogranicznika temperatury (do kontroli włożyć mostek, strona 21)
Ⓕ Zewnętrzne urządzenie zabezpieczające (usunąć mostek przy przyłączu, strona 16)

Termostat pomieszczenia Vitotrol 100, typ UTD, nr katalog. 7179 059

W zależności od przyłącza Vitotrol 100 włącza palnik lub pompę obiegu grzewczego.

Wskazówka
Przyłącze i funkcje patrz strona 13.

Nastawienia zdalnego sterowania Vitotrol:
- Temperatura komfortowa i obniżona
- Eksploatacja z zabezpieczeniem przed zamarznięciem
- Program wakacyjny
- Eksploatacja ekonomiczna i w trybie "Party"
- 2 ustalone programy czasowe
- 1 indywidualnie nastawiany program czasowy

Dane techniczne

Napięcie znamionowe	3 V–
Obciążenie znamionowe kontaktu beznapięciowego	
■ maks.	6(1) A, 230 V~
■ min.	1 mA, 5 V–
Dop. temperatura otoczenia	
■ podczas eksploatacji	0 do + 50ºC
■ podczas magazynowania i transportu	-10 do + 60ºC
Stopień zabezpieczenia	IP 20
Sposób działania wyłączenia	RS typ 1B

Baterie zastępcze:
- 2 x manganowo-alkaliczne 1,5 V typ LR6/AA

Dopuszczalne przewody:
- Masywne, jednodrutowe przewody do maks. 2,5 mm^2

Serwis

Urządzenie dopływu dodatkowego powietrza Vitoair, nr katalog. 7338 725 i 7339 703

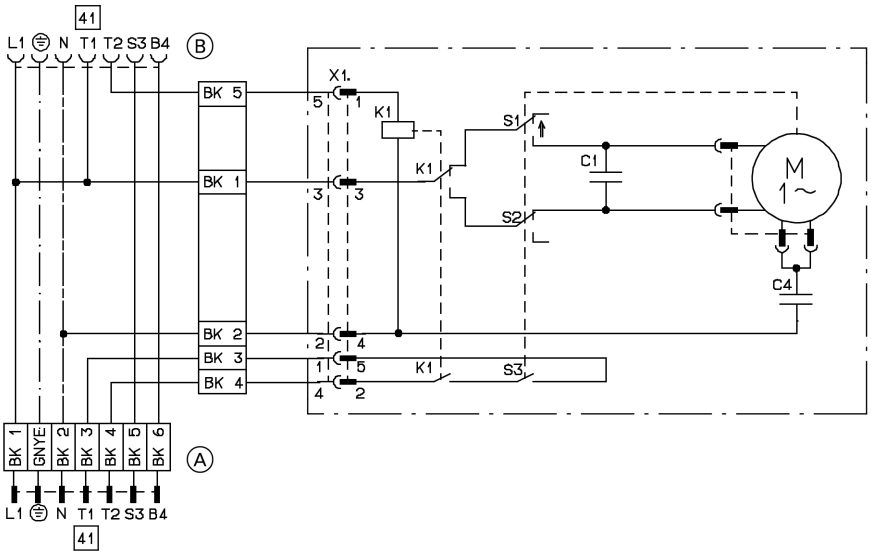

Ⓐ Do palnika

Ⓑ Do regulatora

Oznakowanie kolorami wg normy DIN IEC 60757

BK czarny

GN/YE zielony/żółty

Kontrola działania

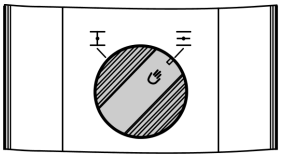

Wcisnąć pokrętło na silniku i jednocześnie przekręcić do pozycji środkowej.

- Uruchomić palnik przez regulator ⇒ Pokrętło musi się poruszać w kierunku „⇄”.
- Przestój palnika ⇒ Pokrętło musi się poruszać w kierunku „|↕|”.

5864 701 PL

Urządzenie dopływu dodatkowego powietrza . . . (ciąg dalszy)

Eksploatacja awaryjna

Wcisnąć pokrętło na silniku i przekręcić w prawo do oporu poza pozycję „⊣⊢”.

Podzespoły wyszczególnione w wykazie części

Bezpiecznik

- F1: T6, 3 A, 250 V
- Zdolność łączenia H
- Maks. strata mocy ≤ 2,5 W, do zabezpieczenia całego urządzenia

Zabezpieczający ogranicznik temperatury

- Typ STB 56.10525.570, firma EGO, DIN STB 106005
  lub
  typ 971.112X6.01A, firma T&G, DIN STB 98103
  lub
  typ 602031, firma JUMO, DIN STB 116904
- W stanie wysyłkowym nastawa na 110°C , z możliwością przestawienia na 100°C i 95°C (patrz strona 9)
- Elektromechaniczny przełącznik temperatury z blokadą, działający na zasadzie rozszerzalności płynnej
- Z własnym zabezpieczeniem; przy nieszczelnej rurce kapilarnej lub temperaturze otoczenia poniżej - 10°C również następuje zablokowanie
- Ogranicza temperaturę wody w kotle do maksymalnej dopuszczalnej wartości przez wyłączenie i blokadę
- Zamocowanie centralne M 10, rurka kapilarna o dł. 1600 mm, czujnik ∅ 3 mm, o dł. 180 mm
- Kontrola elektryczna wg VDE 0701
- Kontrola działania, patrz strona 21

Podzespoły wyszczególnione w wykazie części (ciąg dalszy)

Regulator temperatury

- Typ TR 55.18015.050, firma EGO, DIN TR 11032002
  lub
  Typ 711.X33X6.01A, firma T&G, DIN TR 96803
  lub
  typ 602030, firma JUMO, DIN TR 116804
- W stanie wysyłkowym nastawa na 75°C, z możliwością przestawienia na 87 i 95°C (patrz strona 11)

  Wskazówka
  Ustawione wartości dolne powinny być co najmniej o 20 K wyższe od temperatury wody użytkowej, zaś wartości górne co najmniej o 15 K niższe od ustawionych na zabezpieczającym ograniczniku temperatury.
- Elektromechaniczny przełącznik temperatury działający na zasadzie rozszerzalności płynnej
- Reguluje maks. temperaturę wody w kotle
- Oś regulacyjna 6 mm spłaszczona, przycisk nastawczy w obudowie
- Rurka kapilarna o dł. 1600 mm, czujnik ∅ 3 mm, o dł. 180 mm
- Kontrola elektryczna wg VDE 0701

Przewody przyłączeniowe palnika

Dla kotła grzewczego z następującymi palnikami:
- Olejowy/gazowy palnik wentylatorowy (przyłącze patrz strona 17)
- Palnik bez wentylatora (przyłącze patrz strona 17)

Wykazy części

Wskazówka dotycząca zamawiania części zamiennych
Należy podać numer katalogowy i fabryczny wyrobu (patrz tabliczka znamionowa Ⓐ) oraz numer pozycji części (z niniejszego wykazu).
Części dostępne w handlu można otrzymać w lokalnych sklepach branżowych.

Części

004 Tarcza oporowa regulatora temperatury
005 Zatyczka maskująca do zabezpieczającego ogranicznika temperatury
007 Panel przedni
010 Przednia górna część obudowy
011 Moduł obsługowy
016 Dolna część obudowy
017 Tylna górna część obudowy
018 Termometr
023 Uchwyt do bezpieczników czułych
024 Oprawka bezpiecznika czułego
030 Zabezpieczający ogranicznik temperatury
031 Regulator temperatury
033 Pokrętło regulatora temperatury
036 Przełącznik, 2-biegunowy (wyłącznik zasilania)
065 Przewód przyłączeniowy palnika z wtykiem 41 (do kotła grzewczego z olejowym/gazowym palnikiem wentylatorowym)
071 5-żyłowy przewód przyłączeniowy palnika z wtykiem 41 (do kotła grzewczego ze współosiowym systemem zapłonowym)
072 6-żyłowy przewód przyłączeniowy palnika z wtykiem 41 (do kotła grzewczego ze współosiowym systemem zapłonowym)
091 Bezpiecznik T 6,3 A/250 V~
098 Opakowanie dodatkowe uchwytu mocującego

Części bez ilustracji

021 Przeciwwtyk 7–biegunowy
081 Instrukcja obsługi
084 Instrukcja montażowa i serwisowa
099 Opakowanie dodatkowe śrub mocujących
109 Wtyk palnika 41, 90, 151 i 191

Wykazy części (ciąg dalszy)

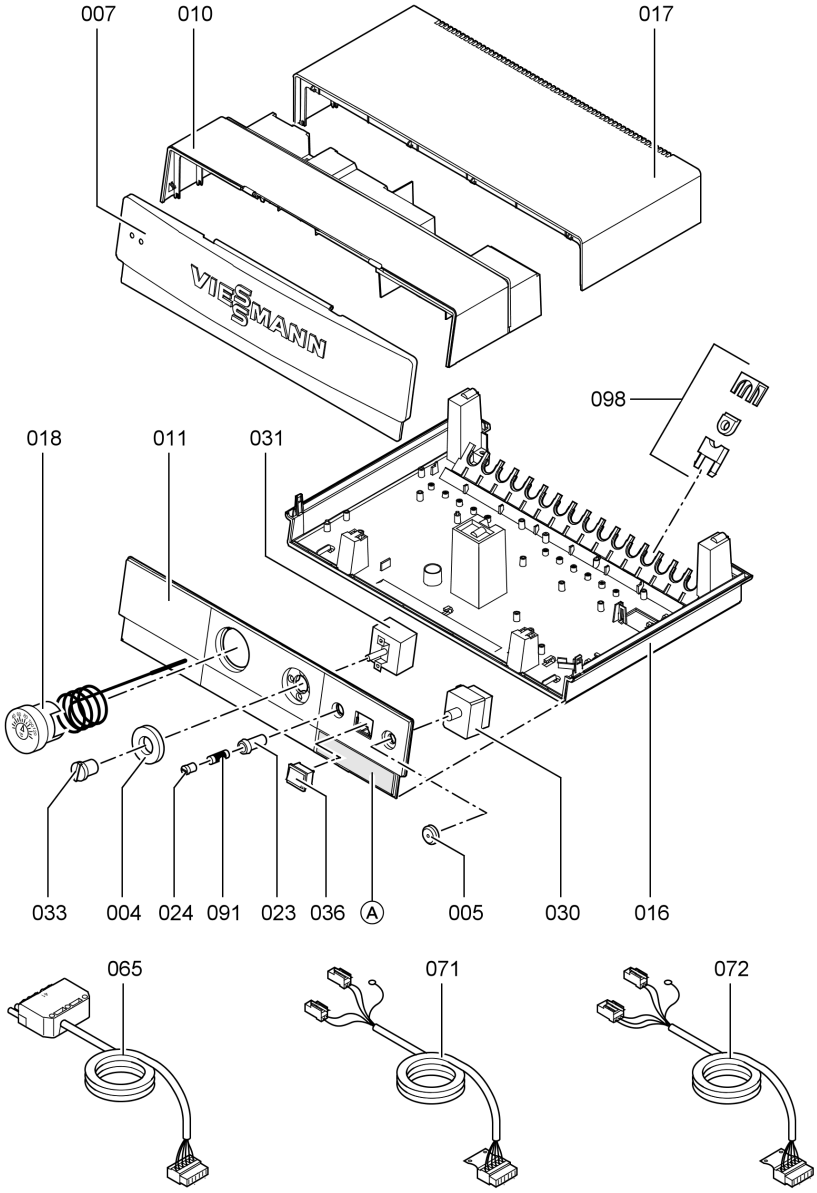

5864 701 PL

Dane techniczne

Napięcie znamionowe	230 V~
Częstotliwość znamionowa	50 Hz
Znamionowe natężenie prądu	6 A~
Klasa zabezpieczenia	I
Stopień zabezpieczenia	IP 20 D wg normy EN 60529, do zapewnienia przez budowę/montaż
Sposób działania	Typ 1 B wg normy EN 60730-1
Dop. temperatura otoczenia	
■ podczas eksploatacji	0 do +40°C Zastosowanie w pomieszczeniach mieszkalnych i grzewczych (normalne warunki otoczenia)
■ podczas magazynowania i transportu	-20 do +65°C

Obciążenie znamionowe wyjść przy 230 V~

■ Pompa obiegu grzewczego	4 (2) A~
■ Palnik Wtyk 41	4 (2) A~
■ Łącznie	maks. 6 A~

Serwis

5864 701 PL

Nastawy i wyposażenie

Proszę zaznaczyć zmienioną funkcję.

Funkcja w stanie wysyłkowym	Zmieniona funkcja
Zabezpieczający ogranicznik temperatury „⚠” nastawiony na 110ºC	☐ Przestawiono na .....ºC
Regulator temperatury „🌡” nastawiony na 75ºC	☐ Przestawiono na .....ºC
	Przyłączone wyposażenie dodatkowe ☐ Termostat pomieszczenia Vitotrol 100, typ UTD oddziałuje na palnik ☐ Termostat pomieszczenia Vitotrol 100, typ UTD oddziałuje na pompę obiegu grzewczego ☐ Vitoair

Wykaz haseł

B
Bezpiecznik 27

C
Czujnik temperatury pomieszczenia 25

E
Eksploatacja awaryjna 27

L
Lista części zamiennych 29

N
Nastawa i wyposażenie 32

P
Palnik 7
Podzespoły 25
Pompa obiegu grzewczego 7
Przewody przyłączeniowe palnika 28
Przyłącze elektryczne 7, 19

R
Regulator temperatury 28

S
Schemat okablowania 23
Schemat przyłączy 23

T
Termostat pomieszczenia 25

U
Uruchomienie 21
Urządzenie dopływu dodatkowego powietrza Vitoair 26
Urządzenie zabezpieczające 7

V
Vitoair 26
Vitotrol 7

W
Wersja instalacji 5
Wersja instalacji grzewczej 5
Wskazówka dotycząca ważności 33
Wtyk 7
Wyposażenie instalacji 32

Z
Zabezpieczający ogranicznik temperatury 9, 21, 27
Zaciski 7
Zdalne sterowanie 7, 25
Zewnętrzne urządzenie zabezpieczające 7

5864 701 PL

Wskazówka dotycząca ważności

Informacja o wyrobie/Wskazówki dotyczące ważności
Vitotronic 100, typ KC3
Tylko do montażu przy kotłach grzewczych firmy Viessmann.
Dotyczy regulatora:
Nr katalog. 7186 582

Viessmann Sp. z o.o.
ul. Karkonoska 65
53-015 Wrocław
tel.: (071) 36 07 100
faks: (071) 36 07 101
www.viessmann.com

5864 701 PL Zmiany techniczne zastrzeżone!

Wydrukowano na papierze ekologicznym, wybielonym i wolnym od chloru