IMMERGAS

EOLO Star 24 3 E

ES Manual de instrucciones y advertencias

PT Manual de instruções e advertências

GR

PL Podręcznik obsługi wraz z instrukcjami

TR Talimat ve uyarılar kitapçığı

CZ Návod k použití a upozornění

HU Használati utasítás és figyelmeztetések

RU

RO Manual de instrucțiuni şi recomandări

IE Instruction booklet and warning

SK Návod na použitie a upozornenia

BG Наръчник инструкции и превентивни мерки

PL

Szanowny Kliencie,

Gratulujemy wyboru wysokiej jakości produktu Immergas, który na długi okres jest w stanie zapewnić Ci dobre samopoczucie i bezpieczeństwo. Jako Klient Immergas, będziesz mógł zawsze liczyć na pomoc wykwalifikowanego personelu Autoryzowanego Serwisu Technicznego, szkolonego w celu zagwarantowania nieustannej wydajności Twojego kotła. Prosimy przeczytać z uwagą poniższe strony: można w nich znaleźć przydatne wskazówki dotyczące prawidłowej eksploatacji urządzenia, których przestrzeganie potwierdzi satysfakcję z produktu Immergas. Prosimy o natychmiastowe zwrócenie się do naszego lokalnego Autoryzowanego Centrum Serwisowego z prośbą o dokonanie wstępnej kontroli działania. Nasz technik sprawdzi stan działania, dokona koniecznych regulacji kalibrowania i zademonstruje właściwą eksploatację generatora. W celu ewentualnych prac i regularnej konserwacji prosimy o zwrócenie się do Autoryzowanych Punktów Serwisowych Immergas: dysponują one oryginalnymi częściami i konkretnym przygotowaniem pod bezpośrednim nadzorem producenta.

Ostrzeżenia ogólne

Instrukcja obsługi stanowi integralną i istotną część produktu i będzie musiała zostać przekazana użytkownikowi również w przypadku przekazania własności.
Należy się z nią uważnie zapoznać i zachować ją na przyszłość, ponieważ wszystkie uwagi w niej zawarte dostarczają ważnych wskazówek dotyczących bezpieczeństwa podczas instalacji, eksploatacji i konserwacji.
Instalacja i konserwacja muszą zostać przeprowadzone zgodnie z obowiązującymi normami, według wskazówek producenta i przez wykwalifikowany personel, t.j. osoby posiadające konkretną wiedzę techniczną z zakresu instalacji.
Niewłaściwa instalacja może być powodem obrażeń u osób i zwierząt oraz szkód na rzeczach, za które producent nie jest odpowiedzialny. Konserwacja musi zostać przeprowadzona przez wykwalifikowany personel techniczny a Autoryzowany Punkt Serwisowy firmy Immergas jest w takim przypadku gwarancją kwalifikacji i profesjonalizmu.
Urządzenie można wykorzystać wyłącznie do celu, dla którego zostało przewidziane. Jakiekolwiek inne użycie należy uważać za niewłaściwe i w konsekwencji niebezpieczne.
W przypadku błędów podczas konstrukcji, eksploatacji lub prac konserwacyjnych, spowodowanych nieprzestrzeganiem obowiązującego prawodawstwa, przepisów lub instrukcji zawartych w niniejszej instrukcji (lub innych, dostarczonych przez producenta), producent uchyla się od jakiejkolwiek odpowiedzialności kontraktowej lub pozakontraktowej za powstałe szkody i gwarancja dotycząca urządzenia traci ważność.
Więcej informacji na temat przepisów dotyczących instalacji gazowych generatorów ciepła dostępnych jest na stronie Immergas, pod następującym adresem: www.immergas.com

DEKLARACJA ZGODNOŚCI CE

Zgodnie z Dyrektywą o gazie 90/396 WE, Dyrektywą EMC 2004/108 WE, Dyrektywą w sprawie wydajności 92/42 WE i Dyrektywą niskonapięciową 2006/95 WE.
Producent: Immergas S.p.A. v. Cisa Ligure n° 95 42041 Brescello (RE)

DEKLARUJE, ŻE: kotły Immergas model:
Eolo Star 24 3 E
są zgodne z powyższymi Dyrektywami Unijnymi

Dyrektor Badań & Rozwoju
Mauro Guareschi Podpis:

TR

Sayın Müşterimiz,

Sağlık ve güvenliğinizi uzun süreli olarak temin edecek olan yüksek kaliteli İmmergas ürününü tercih ettiğinizden dolayı Sizi kutlarız. Bir İmmergas Müşterisi olmanız sıfatıyla, kombinizin devamlı verimli olmasını sağlamak amacıyla mesleki açıdan hazırlıklı ve eğitimli Yetkili Teknik Servis ağından yararlanabilirsiniz. Müteakip sayfaları dikkatlice okuyunuz : İmmergas ürününden en sağlıklı ve verimli şekilde istifade etmenizi sağlayacak olan cihazınız için yararlı bilgileri temin edebilirsiniz. Cihazınızın ilk çalıştırma kontrolü için zaman kaybetmeksizin bölgenizde bulunan Yetkili Teknik Servis Merkezine müracaat ediniz. Teknik elemanımız sağlıklı çalışma şartlarını denetleyecek ve gerekli ayarlar ile kalibrasyonları yaparak, cihazın kullanımı konusunda Sizlere bilgi verecektir. Her türlü gereksinim ve olağan bakım hallerinde İmmergas Yetkili teknik Servislerine müracaat ediniz : bu merkezler nezdinde orijinal parça ve aksam bulunmakta olup, üretici tarafından mesleki özel eğitime haizdirler.

Genel uyarılar

Kılavuz kitapçık ürünün ayrılmaz ve bütünleyici bir parçasını oluşturmakta olup, cihazın mülkiyet değiştirmesi halinde yeni kullanıcısına teslim edilmelidir.
Söz konusu kitapçığın itinayla muhafaza edilmesi ve kullanımın yanı sıra montaj be bakım hususlarında da önemli bilgiler içermesinden ötürü gerektiğinde başvurulabilir olması gerekmektedir.
Montaj ve bakım işlemlerinin, yürürlükteki yasal düzenlemelere uygun bir şekilde üretici firma talimatları doğrultusunda tesisat sektöründe yeterli teknik bilgiye haiz ve mesleki beceriye sahip uzman personel tarafından yapılması gerekmektedir.
Yanlış bir montaj, üretici firmanın sorumlu tutulamayacağı ve insanların yanı sıra hayvan veyahut da eşyalara da zarar verebilecek tehlikelere sebebiyet verebilir. Cihazın bakım işlemlerinin yetkili ve uzman teknik personel tarafından yürütülmesi gerekmekte olup, İmmergas Yetkili Teknik Servis Merkezleri bu konuda kalite ve profesyonelliği konularında bir teminat oluşturmaktadırlar.
Bu cihazın yalnızca tasarlanarak üretilmiş olduğu amaçlara uygun şekilde kullanılması gerekmektedir. Bunun dışındaki her türlü kullanım uygun olmamanın yanı sıra tehlikelidir de.
Montaj, kullanım veyahut da bakım işlemleri esnasında, yürürlükteki yasal düzenlemelere veyahut da standartlar ile işbu kılavuz kitapçıkta yer alan bilgilere (ve her hal-i karda Üretici tarafından sunulan bilgi ve talimatlara) riayet edilmemesinden ötürü oluşabilecek hatalardan dolayı Üretici firmanın ne sözleşme kapsamı ne de sözleşme harici herhangi bir sorumluluğu olmayacağı gibi cihazın garantisinin geçerliliği sona erer.
Gazlı ısıtma cihazlarının montajı konusundaki yasal düzenlemeler hususunda daha detaylı bilgi edinebilmek için İmmergas'a ait aşağıda belirtilen web sitesine bakınız : www.immergas.com

CE UYGUNLUK BEYANI

CE 90/396 sayılı gaz hususundaki Yönerge, EMC CE 2004/108 Yönergesi, CE 92/42 verim Yönergesi ile CE 2006/95 sayılı alçak gerilim Yönergesi uyarınca.
Üretici : Immergas S.p.A. v. Cisa Ligure No.: 95 42041 Brescello (RE)

AŞAĞIDA BELİRTİLEN BEVANDA BULUNMAKTADIR : İmmergas kombi modelleri :
Eolo Star 24 3 E
Avrupa Birliği Yönergelerine uygundur

Araştırma ve Geliştirme Müdürü
Mauro Guareschi İmza :

CZ

Vážený zákazníku,

blahopřejeme Vám k zakoupení vysoce kvalitního výrobku firmy Immergas, který Vám na dlouhou dobu zajistí spokojenost a bezpečí. Jako zákazník firmy Immergas se můžete za všech okolností spolehnout na odborný servis firmy, který je vždy dokonale připraven zaručit Vám stálý výkon Vašeho kotle. Přečtěte si pozorně následující stránky, můžete v nich najít užitečné rady ke správnému používání přístroje, jejichž dodržování Vám zajistí ještě větší spokojenost s výrobkem Immergasu. Navštivte včas náš oblastní servis a žádejte úvodní přezkoušení chodu kotle. Náš technik ověří správné podmínky provozu, provede nezbytné nastavení a regulaci a vysvětlí Vám správné používání kotle. V případě nutných oprav a běžné údržby se vždy obracejte na schválené odborné servisy firmy Immergas, protože pouze tyto servisy mají k dispozici speciálně vyškolené techniky a originální náhradní díly.

Všeobecná upozornění

Návod k použití je nedílnou a důležitou součástí výrobku a musí být předán uživateli i v případě jeho dalšího prodeje.
Návod je třeba pozorně pročíst a pečlivě uschovat, protože všechna upozornění obsahují důležité informace pro Vaši bezpečnost ve fázi instalace i používání a údržby.
Instalaci a údržbu smí provádět v souladu s platnými normami a podle pokynů výrobce pouze odborně vyškolený pracovník, kterým se v tomto případě rozumí pracovník s odbornou technickou kvalifikací v oboru těchto systémů.
Chybná instalace může způsobit škody osobám, zvířatům nebo na věcech, za které výrobce neodpovídá. Údržbu by měli vždy provádět odborně vyškolení oprávnění pracovníci. Zárukou kvalifikace a odbornosti je v tomto případě schválené servisní středisko firmy Immergas.
Přístroj se smí používat pouze k účelu, ke kterému byl výslovně určen. Jakékoliv jiné použití je považováno za nepatřičné a nebezpečné.
Na chyby v instalaci, provozu nebo údržbě, které jsou způsobeny nedodržením platných technických zákonů, norem a předpisů uvedených v tomto návodu (nebo poskytnutých výrobcem), se v žádném případě nevztahuje smluvní ani mimosmluvní odpovědnost výrobce za případné škody, a příslušná záruka na přístroj zaniká.
Další informace o normativních předpisech týkajících se instalace plynových kotlů získáte na internetových stránkách Immergas na následující adrese: www.immergas.com

PROHLÁŠENÍ O SHODĚ EU

Ai sensi della Direttiva gas CE 90/396 , Direttiva Ve smyslu Směrnice pro spotřebiče plynných paliv 90/396/ES, Směrnice EMC 2004/108 ES, Směrnice o účinnosti ES 92/42 a Směrnice pro elektrická zařízení nízkého napětí 2006/95 ES.
Výrobce: Immergas S.p.A. v. Cisa Ligure n° 95 42041 Brescello (RE)

PROHLAŠUJE, ŽE: kotle Immergas model:
Eolo Star 24 3 E
odpovídají uvedeným směrnicím Evropského společenství

Ředitel výzkumu a vývoje
Mauro Guareschi Podpis:

PL

1 INSTALACJA KOTŁA. - INSTALATOR.

1.1 UWAGI DOTYCZĄCE INSTALACJI.

Kocioł Eolo Star 24 3 E został zaprojektowany do instalacji ściennej lub wewnątrz ścian przy pomocy ramy wtykowej; z kotłów należy korzystać do ogrzewania otoczenia (c.o.) i wytwarzania ciepłej wody użytkowej (c.w.u.) dla celów domowych i podobnych. W przypadku instalacji ściennej, ściana musi być gładka, tzn. pozbawiona wypukłości i wklęsłości, aby umożliwić dostęp od tylnej części. Nie zostały absolutnie zaprojektowane dla instalacji na podstawach lub podłogach (Rys. 1-1).
Zmieniając typ instalacji zmienia się również klasyfikacja kotła, a dokładniej:

- **Instalacja wewnątrz:**
  - bez 2 zatyczek zasysania i z pokrywą górną . końcówka spustowa Ø80 (konfiguracja typu B_{22});
  - bez pokrywy górnej i z końcówkami koncentrycznymi i oddzielaczami (konfiguracja typu C).
- **Instalacja na zewnątrz w miejscu częściowo osłoniętym:**
  - bez 2 zatyczek zasysania i z pokrywą górną. Końcówka spustowa Ø80 (konfiguracja typu C);
  - z końcówkami koncentrycznymi i oddzielaczami, w tym przypadku pokrywa górna jest zalecana lecz nieobowiązkowa (również ta konfiguracja klasyfikuje się jako typ C).
- **Instalacja na zewnątrz z ramą wtykową:**
  - korzystając z przekładek pod zatyczkami bocznymi komory szczelnej (konfiguracja typu C);
  - pozostawiając zamontowane zatyczki komory szczelnej i i korzystając z rur koncentrycznych lub innych typów rur przewidzianych dla kotłów z komorą szczelną dla zasysania powietrza i odprowadzania spalin (konfiguracja typu C).

Wyłącznie wykwalifikowany technik hydraulik posiada autoryzację na instalację gazowych urządzeń Immergas. Instalacja musi zostać przeprowadzona według wskazań norm, obowiązującego prawodawstwa i zgodnie z lokalnymi przepisami technicznymi, według wskazań dobrej praktyki. Instalacja kotła Eolo Star 24 3 E w przypadku zasilania LPG musi być zgodna z regułami gazu o gęstości większej od powietrza (przypomina się, wskazująco lecz niewyczerpująco, że zakazane jest instalowanie urządzeń zasilanych powyższymi rodzajami gazu w miejscach o podłogach na poziomie niższym od zewnętrznej średniej wiejskiej). Przed zainstalowaniem urządzenia należy sprawdzić, czy dotarło nienaruszone; w przeciwnym razie należy natychmiast zwrócić się do dostawcy. Elementy opakowania (zszywki, gwoździe, plastikowe woreczki, styropian, itd.) nie mogą zostać pozostawione w miejscu dostępnym dla dzieci, stanowiąc źródło niebezpieczeństwa. W przypadku, gdy urządzenie zostanie umieszczone wewnątrz lub pomiędzy meblami, należy pozostawić przestrzeń wystarczającą do przeprowadzenia zwyczajnych prac konserwacyjnych; zaleca się więc pozostawienie przynajmniej

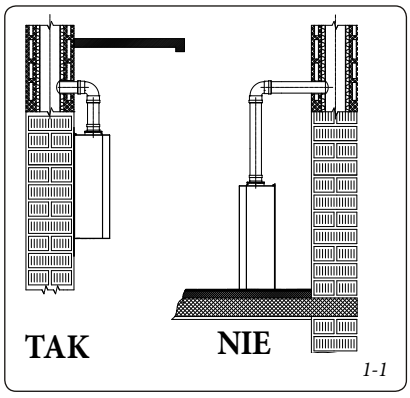

TR

1 KOMBİNİN MONTAJI. - MONTAJ PERSONELİ.

1.1 MONTAJ KONUSUNDA UYARILAR.

"Eolo Star 24 3" duvara veyahut da özel ankastre kasasını kullanmak suretiyle duvar içerisine monte edilmek üzere tasarlanmıştır; ortam ısıtmak ve evsel kullanım amacıyla sıcak su üretmek ve benzer amaçlar için kullanılmalıdır. Kombinin duvara monte edilmesi durumunda, monte edileceği duvarın düz ve pürüzsüz olmanın yanı sıra duvarın arkacından cihaza müdahale edilmesine olanak vermeyen girinti ve yarıklarının da olmaması gerekir. Kombiler, kesinlikle, zemin ve mesnetler üzerine monte edilmek amacıyla tasarlanmamışlardır (Şekil. 1-1).
Montaj türündeki değişikliklere göre kombinin sınıflandırılması da aşağıdaki şekilde değişir:

- **İç mekanlarda montaj:**
  - 2 adet emiş tapası olmaksızın ve üst kapaklı tahliye terminali Ø80 (B_{22} tipi konfigürasyon);
  - üst tarafı kapaksız ve konsentrik ve ayrıştırıcı uçlu (C tip konfigürasyon).
- **Kısmen muhafazalı açık mekanlarda montaj:**
  - 2 adet emiş tapasız ve üst tarafı kapalı. Tahliye ucu Ø80 (C tip konfigürasyon);
  - konsentrik ve ayrıştırıcı uçlu olup, bu durumda üst kapak tavsiye edilmekle beraber zorunlu değildir (bu konfigürasyon da C tipi olarak sınıflandırılır).
- **Dış mekanlarda ankastre gövde ile montaj :**
  - Kapalı haznenin yan taraflarında yer alan tapaların altındaki takozları kullanarak (C tipi konfigürasyon);
  - Hava emişi ve duman tahliyesi amacıyla kapalı hazneli kombilerde konsentrik boru ve diğer türde kanalların monte edilmiş olması halinde kapalı hazne tapalarını bırakarak (C tipi konfigürasyon).

Kesinlikle ve yalnızca mesleki açıdan yeterliliğe haiz ve Immergas gazlı cihaz montajına yetkili bir uzman tesisatçı tarafından uygulama yapılabilir. Montajın yürürlükteki yasal düzenlemelerle standartlara uygun olarak ve yerel kurallar ile teknik standartlara riayet edilerek yapılması gerekir. "Eolo Star 24 3 E" kombinin LPG ile beslenmesi halinde montajının yapılması gerektiğinde yüksek yoğunluklu gaz konusundaki yönergelere riayet edilmesi gerekmektedir (tam olmamakla birlikte özetle ifade edilmesi gerekirse, kombinin montajının yapıldığı mekanın tavan yüksekliğinin dış cephe yüksekliğinden daha düşük olması kesinlikle yasaktır). Cihazı monte etmeden evvel sağlam ve bütün olduğunun kontrol edilmesi gerekmekte olup, böyle olmaması halinde vakit kaybetmeksizin tedarikçi firmaya müracaat edilmelidir. Ambalaj malzemeleri (agraf, çivi, plastik torbalar, polistirol kauçuk,vs.) tehlike yaratabilecek malzemeler oldukları için çocukların erişemeyeceği yerlerde muhafaza edilmelidirler. Cihazın mobilya içerisine veyahut da mobilyalar arasına monte edilmesi halinde olağan bakım müdahaleleri için gerekli mesafelerin bırakılması gerekir; bu nedenle de kombinin dış cidarları ile mobilya kesiti arasında asgari 3 cm mesafe bırakılması tavsiye olunur. Kombinin montajı esnasında alt ve üst kısımlarında

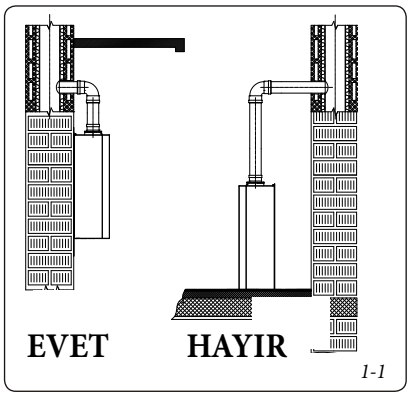

CZ

1 INSTALACEKOTLE. - INSTALATÉR.

1.1 POKYNY K INSTALACI.

Kotel Eolo Star 24 3 E byl zkonstruován k instalaci na stěnu nebo do stěn pomocí zápustné konstrukce; používá se k ohřevu okolního prostředí a užitkové vody pro použití v domácnosti a podobně. V případě instalace na stěnu musí být stěna hladká, tedy bez výstupků nebo výklenků, které by k němu umožnily přístup zezadu. V žádném případě nejsou tyto kotle navrženy k instalaci na základnu nebo podlahu (Obr. 1-1).
Podle typu instalace se mění také klasifikace kotle, a to následovně:

- **Instalace ve vnitřním prostředí:**
  - bez 2 nasávacích uzávěrů a s horním krytem. Výfukový koncovka Ø80 (konfigurace typu B_{22});
  - bez horního krytu a s koncentrickými a rozdělovacími koncovkami (konfigurace typu C).
- **Instalace ve vnějším prostředí v částečně chráněném místě:**
  - bez 2 nasávacích uzávěrů a s horním krytem. Výfukový koncovka Ø80 (konfigurace typu C);
  - s koncentrickými a rozdělovacími koncovkami, v tomto případě je horní kryt doporučen, ale není povinný (i tato konfigurace se klasifikuje jako typ C).
- **Instalace ve vnějším se zápustným rámem:**
  - použitím distančních vložek pod postranními uzávěry vzduchotěsné komory (konfigurace typu C);
  - ponecháním uzávěrů vzduchotěsné komory namontovaných a použitím koncentrických rour nebo pomocí jiných typů potrubí navržených pro kotle se vzduchotěsnou komorou pro nasávání vzduchu a vypouštění spalin (konfigurace typu C).

Instalaci plynových kotlů Immergas může provádět pouze odborně kvalifikovaný a autorizovaný servisní technik plynových zařízení. Instalaci je třeba provést podle požadavků norem, platné legislativy a v souladu s místními technickými směrnicemi podle zásad dobré praxe. Instalace kotle Eolo Star 24 3 E v případě plnění kapalným plynem musí vyhovovat požadavkům na plyn s hustotou vyšší než je hustota vzduchu. Upozorňujeme mimo jiné na skutečnost, že instalace zařízení na zkapalněný plyn v místech s podlahou v menší výšce, než je střední výška roviny venkovního prostředí, je zakázána. Před instalací zařízení je vhodné zkontrolovat, zda bylo dodáno úplné a neporušené. Pokud byste o tom nebyli přesvědčeni, obraťte se okamžitě na dodavatele. Prvky balení (skoby, hřebíky, umělohmotné sáčky, pěnový polystyrén apod.) nenechávejte dětem, protože pro ně mohou být zdrojem nebezpečí. V případě, že je přístroj uzavřen v nábytku nebo mezi nábytkovými prvky, musí být zachován dostatečný prostor pro běžnou údržbu; doporučuje se ponechat 3 cm mezi pláštěm kotle a svislými stěnami nábytku. Nad kotlem a pod ním musí být ponechán prostor, který by umožňoval zásahy do hydraulického a kouřového potrubí.

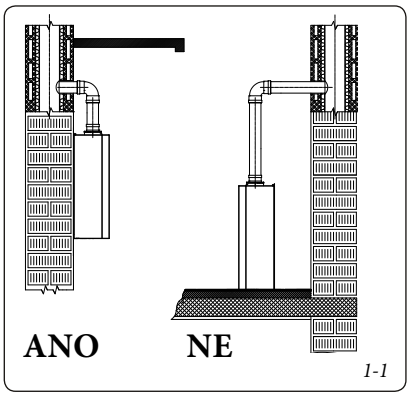

3 cm między osłoną kotła i pionowych ścian mebla. Nad i pod kotłem należy pozostawić przestrzeń aby umożliwić zabiegi na podłączeniach hydraulicznych i instalacji odprowadzania spalin.
Żaden przedmiot łatwopalny nie może znajdować się w pobliżu urządzenia (papier, ścierki, plastik, styropian, itd.).
Nie zaleca się umieszczania urządzeń AGD pod kotłem gdyż mogłyby zostać uszkodzone w przypadku ingerencji zaworu bezpieczeństwa (jeśli niewłaściwie doprowadzone do lejka spustowego), lub w przypadku przecieków ze złączek hydraulicznych; w przeciwnym razie producent nie może zostać pociągnięty do odpowiedzialności za ewentualne szkody na urządzeniach AGD.
W przypadku nieprawidłowości, usterki lub niewłaściwego działania, urządzenie musi zostać wyłączone i należy zadzwonić po uprawnionego technika (na przykład z Serwisu Technicznego Immergas, który posiada konkretne przygotowanie i oryginalne części). Wstrzymać się więc od jakiejkolwiek ingerencji lub prób naprawy. Brak przestrzegania wyżej wspomnianego wskazuje odpowiedzialność osobistą i nieskuteczność gwarancji.

może zostać zainstalowany na zewnątrz w miejscu częściowo osłoniętym. Za miejsce częściowo osłonięte uważa się takie, w którym kocioł nie jest wystawiony na bezpośrednie działanie czynników atmosferycznych (deszcz, śnieg, grad, itd.). W razie konieczności można zainstalować kocioł w pozycji całkowicie wystawionej na czynniki atmosferyczne wyłącznie przy użyciu zestawu przykrywającego (Opcja). Kocioł może być również zainstalowany wewnątrz ściany korzystając z odpowiedniej ramy wtykowej (Opcja).

Uwaga: instalacja kotła na ścianie lub w jej wnętrzu musi mu zagwarantować stabilne i pewne wsparcie. Zestaw ramy wtykowej (Opcja) zapewnia odpowiednie wsparcie tylko, gdy poprawnie zainstalowany (zgodnie z zasadami dobrej praktyki) według instrukcji podanych na jego stronie z instrukcjami. Rama wtykowa dla kotła Eolo Star 24 3 E nie jest strukturą nośną i nie może zastapić usuniętego muru, dlatego konieczne jest sprawdzenie pozycji wewnątrz ściany. Z powodów bezpieczeństwa przeciw ewentualnym rozproszeniom konieczne jest zatynkowanie wnęki dla kotła obmurówką.
Kołeczki (dostarczane seryjnie) w razie obecności listwy wspornikowej lub bazy mocującej w wyposażeniu kotła, mogą zostać użyte wyłącznie dla umocowania kotła na ścianie; mogą zapewnić odpowiednie wsparcie tylko, gdy wprowadzone właściwie (według reguł dobrej praktyki) na ścianach zbudowanych z cegieł pełnych lub półpełnych. W przypadku ścian wykonanych z cegły dziurawki lub przegród o ograniczonej stabilności, lub murarki innej od tej wskazanej, należy przeprowadzić wstępną kontrolę stabilności systemu wsparcia.

N.B.: śruby do kołeczków z łbem sześciokątnym obecne w blister służą wyłącznie do umocowania odpowiedniej listwy wspornikowej na ścianie.

Kotły te służą do ogrzania wody do temperatury niższej od temperatury wrzenia przy ciśnieniu atmosferycznym.
Muszą być podłączone do instalacji ogrzewania odpowiadającej ich osiągom i ich mocy.

baca ve su bağlantıları için mesafe bırakılması gerekmektedir.
Cihaz yakınında kesinlikle hiçbir yanıcı maddenin bulundurulmaması gerekmektedir (kağıt, bez parçası, plastik, polistirol, vs.).
Elektrikli ev aletlerinin kombi cihazının altına monte edilmemesi tavsiye olunur, çünkü emniyet valfının devreye girmesi durumunda bunlara zarar verebilir (ancak özel bir huni ve hortum sistemi bulunuyorsa zarar vermez); ayrıca su bağlantılarında sızma olması halinde de hasara yol açabilir; emsal olaylardan dolayı doğabilecek hasarlarda üretici firma elektrikli ev aletlerinde oluşan hasardan sorumlu değildir.
Normalin dışında bir çalışma, arıza veyahut da sağlıksız bir durum olması halinde cihazın devre dışı bırakılması ve yetkili teknik personele baş vurulması gerekir (örneğin, gerek orijinal yedek parça ve gerekse teknik bilgi konularında yeterli bilgi ve birikime sahip İmmergas yetkili Teknik Servisi). Bu nedenle hiçbir tamirat teşebbüsü veyahut da müdahalede bulunulmamalıdır. Yukarıda belirtilen hususlara riayet edilmemesi kişisel sorumlulukların üstlenilerek garanti kapsamının sona ermesi sonucunu doğurur.

açık mekanlarda montaja olanak sağlar. Kısmen muhafazalı yer olarak kombinin doğrudan doğruya atmosferik şartlara (yağmur, kar, dolu, vs.) maruz kalmadığı mekanlar kast edilmektedir. Gereksinim halinde kombinin tamamen dış etkenlere açık olarak montajı ancak özel örtü seti (opsiyonel) kullanılması suretiyle müsaittir. Kombi, ankastre gövde (opsiyonel) kullanılması suretiyle duvar içerisine de monte edilebilir).

Dikkat : kombinin duvara veyahut da duvar içerisine montajının cihazın sağlıklı çalışmasına mani olmayacak derecede sağlam ve sarsılmaz olarak yapılması gerekmektedir. Ankastre gövde seti (opsiyonel) ancak doğru şekilde takılmış olması durumunda (sağlıklı teknik yöntemlere riayet edilerek) ve kullanım kılavuzunda yazılı hususlara uyulması halinde yeterli desteği temin eder. "Eolo Star 24 3 E" kombinin ankastre gövdesi taşıyıcı özelliğe sahip olmadığı için duvar ferine kullanılamaz, dolayısıyla da duvarın içerisindeki konumunun kontrol edilmesi gerekmektedir. Muhtemel sızıntılara mahal vermemek amacıyla kombinin yerleştirileceği duvarın içinin iyice sıvanması gerekmektedir.
Kombi cihazının duvara takılabilmesi için askı aparatının da cihazla birlikte sunulmuş olması halinde ambalajda bulunan dübeller (birlikte sunulan) yalnızca askılığın duvara tespiti için kullanılmalıdır; bunlar ancak dolu veyahut da yarı dolu tuğlalı bir duvara sağlıklı bir şekilde takılmış olmaları halinde (normal sağlıklı teknikler kullanılarak) sağlam olarak tutuşu sağlarlar. Montajın yapılacak olduğu duvarın açık tuğlalı veyahut da yukarıda belirtilenlerden farklı inşaat teknikleriyle örülmüş olması halinde, öncelikle duvarın statik ve mukavemetinin sağlanması ve bunu müteakiben montajın yapılması gerekir.

Not : torbada sunulan altıgen başlı dübel vidalarının yalnızca duvara montaj askısının takılarak sabitlenmesinde kullanılması gerekmektedir.

Bu kombiler suyu atmosferik basınçtaki kaynama seviyesinin altında bir derecede ısıtırlar.
Dolayısıyla da, kombi cihazlarının güç ve verim kapasitelerine uygun bir kalorifer tesisatına bağlanmaları gerekmektedir.

V blízkosti zařízení se nesmí nacházet žádný hořlavý předmět (papír, látka, plast, polystyren atd.).
Doporučuje se pod kotel neumísťovat žádné domácí elektrospotřebiče, protože by mohly být poškozeny v případě zásahu bezpečnostního ventilu (pokud není přímo připojen k výpustnému hrdlu), nebo v případě netěsností hydraulických spojek; v opačném případě výrobce nenese zodpovědnost za případná poškození domácích elektrospotřebičů.
V případě poruchy, vady nebo nesprávné funkce je třeba zařízení deaktivovat a přivolat povolaného technika (například z oddělení technické pomoci společnosti Immergas, která disponuje zvláštní technickou průpravou a originálními náhradními díly). Zabraňte tedy jakému zásahu do zařízení nebo pokusu o jeho opravu. Nerespektování výše uvedeného povede k osobní zodpovědnosti a ztrátě záruky.

ve venkovním prostředí na částečně chráněném místě. Místem částečně chráněným se rozumí takové místo, kde kotel není vystaven přímému působení a pronikání atmosférických srážek (déšť, sníh, kroupy atd.). V případě nutnosti je možné instalovat kotel v polohách zcela vystavených atmosférickým vlivům pouze za použití zakrývací soupravy (Volitelně). Tento kotel může být rovněž instalován do stěny pomocí příslušné zápustné konstrukce (Volitelně).

Upozornění: Místo instalace na stěnu nebo do zdi musí kotli poskytnout stabilní a pevnou oporu. Souprava zápustné konstrukce (Volitelně) garantuje vhodnou oporu pouze v případě, že je správně instalována (podle pravidel dobré praxe) podle pokynů uvedených v instruktážním listu. Zápustná konstrukce kotle Eolo Star 24 3 E není nosnou konstrukcí a nemůže nahradit odstraněnou zeď. Je tedy nutné zkontrolovat její umístění uvnitř stěny. Z bezpečnostních důvodů je za účelem zabránění ztrátám nutné omítnout zápustnou prohlubeň pro uložení kotle ve zděné stěně.
Hmoždinky (dodané v počtu několika kusů) v případě opěrné konzoly nebo upínací podložky obsažené v dodávce jsou určeny výhradně k instalaci kotle na stěnu; Adekvátní oporu mohou zaručit pouze pokud jsou správně instalovány (podle technických zvyklostí) do stěn z plného nebo poloplného zdiva. V případě stěn z děrovaných cihel nebo bloků, příček s omezenou statikou nebo zdiva jiného, než je výše uvedeno, je nutné nejdříve přistoupit k předběžnému ověření statiky opěrného systému.

Poznámka: Hmoždinkové šrouby se šestihrannou hlavou v blistru se používají výhradně k upevnění opěrné konzoly na zeď.

Tyto kotle slouží k ohřevu vody na teplotu nižší, než je bod varu při atmosférickém tlaku.
Musejí být připojeny k vytápěcímu systému odpovídajícímu jejich charakteristikám a výkonu.

ES

1.2 DIMENSIONES PRINCIPALES.

PT

1.2 MEDIDAS PRINCIPAIS.

GR

1.2 ΒΑΣΙΚΕΣ ΔΙΑΣΤΑΣΕΙΣ.

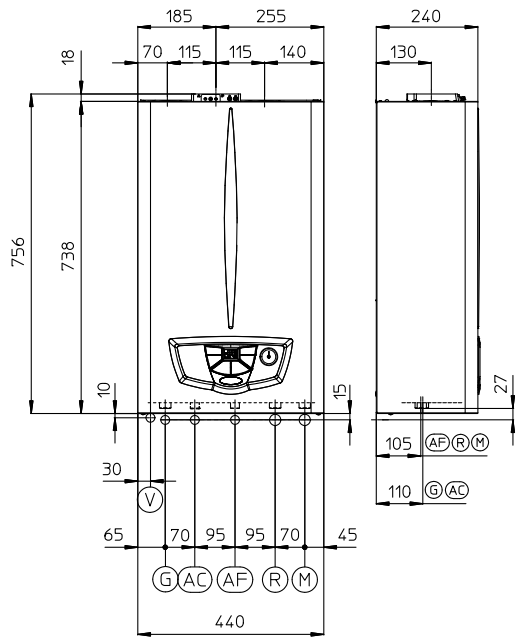

1-1

Legenda (Fig. 1-1):
- *G - Alimentación gas*
- *AC - Salida de agua caliente sanitaria*
- *AF - Entrada de agua fría sanitaria*
- *R - Retorno instalación*
- *M - Ida instalación*
- *V - Conexión eléctrica*

Legenda (Fig. 1-1):
- *G - Alimentação do gás*
- *AC - Saída de água quente sanitária*
- *AF - Entrada de água fria sanitária*
- *R - Retorno da instalação*
- *M - Descarga da instalação*
- *V - Ligação eléctrica*

Λεζάντα (Εικ. 1-1):
- *G - Τροφοδοσία αερίου*
- *AC - Έξοδος ζεστού νερού χρήσης*
- *AF - Είσοδος κρύου νερού χρήσης*
- *R - Επιστροφή εγκατάστασης*
- *M - Κατάθλιψη εγκατάστασης*
- *V - Ηλεκτρική σύνδεση*

1.3 DIMENSIONES PRINCIPALES KIT DE EMPOTRADO (OPCIONAL).

1.3 MEDIDAS PRINCIPAIS KIT DE ENCASTRAR (OPCIONAL).

1.3 ΒΑΣΙΚΕΣ ΔΙΑΣΤΑΣΕΙΣ ΚΙΤ ΕΝΤΟΙΧΙΣΜΟΥ (ΠΡΟΑΙΡΕΤΙΚΟ ΑΞΕΣΟΥΑΡ).

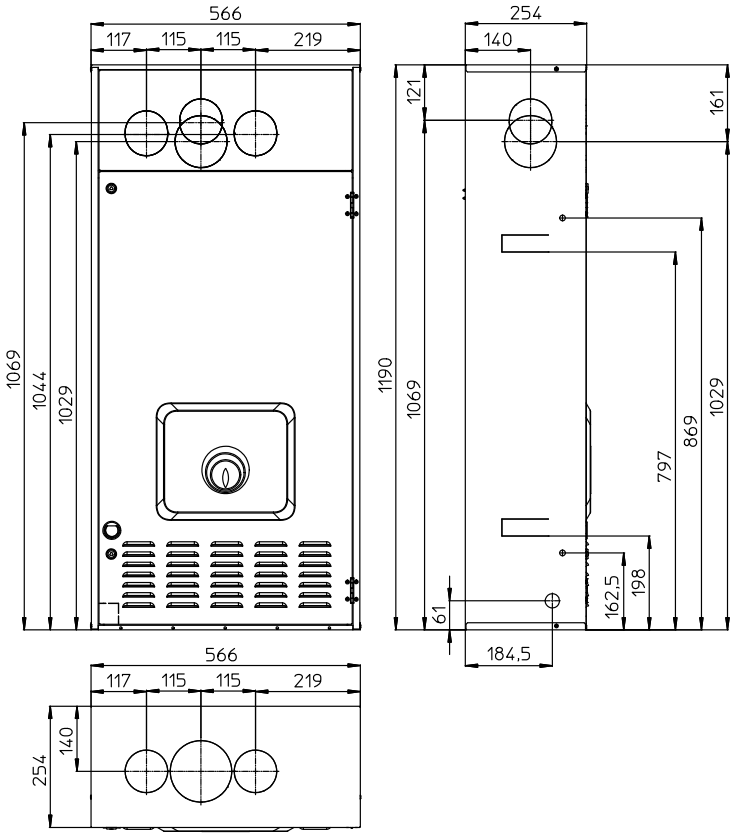

1-2

PL

1.2 GŁÓWNE WYMIARY.

TR

1.2 ANA BOYUTLAR.

CZ

1.2 HLAVNÍ ROZMĚRY.

ES	PT	GR	PL	TR	CZ	(mm)	
Altura	Altura	Ύψος	Wysokość	Boy	Výška	**756**	
Anchura	Largura	Πλάτος	Szerokość	En	Šířka	**440**	
Profundidad	Profundidade	Βάθος	Głębokość	Derinlik	Hloubka	**240**	
CONEXIONES-ENGATES-ANAMONEΣ-PRZYŁĄCZA-BAĞLANTILAR-PŘÍPOJKY							
GAS	GÁS	ΑΕΡΙΟ	GAZ	GAZ	PLYN	**G**	3/4”
AGUA SANITARIA	ÁGUA SANITÁRIA	ΝΕΡΟ ΝΕΡΟ ΧΡΗΣΗΣ	WODA UŻYTKOWA	KULLANIM SUYU	VODA UŽITKOVÁ	**AC**	1/2”
						AF	1/2”
INSTALACIÓN	INSTALAÇÃO	ΕΓΚΑΤΑΣΤΑΣΗ	INSTALACJA	TESİSAT	ZAŘÍZENÍ	**R**	3/4”
						M	3/4”

Opis (Rys. 1-1):
- *G - Zasilanie gaz*
- *AC - Wyjście ciepłej wody użytkowej (c.w.u.)*
- *AF - Wejście zimnej wody użytkowej*
- *R - Powrót instalacji*
- *M - Odpływ instalacji*
- *v - Podłączenie elektryczne*

Açıklamalar (Şekil 1-1):
- *G - Gaz girişi*
- *AC - Sıcak kullanım suyu çıkışı*
- *AF - Soğuk kullanım suyu girişi*
- *R - Tesisat dönüşü*
- *M - Tesisat salımı*
- *V - Elektrik bağlantısı*

Legenda (Obr. 1-1):
- *G - Přívod plynu*
- *AC - Odtok teplé užitkové vody*
- *AF - Přítok studené užitkové vody*
- *R - Vratný okruh systému*
- *M - Náběh systému*
- *D - Elektrická přípojka*

1.3 GŁÓWNE WYMIARY ZESTAW WTYKOWY(OPCJA).

1.3 BAŞLICA BOYUTLAR ANKASTRE SETİ (OPSİYONEL).

1.3 HLAVNÍ ROZMĚRY VESTAVNÉ SOUPRAVY (VOLITELNĚ).

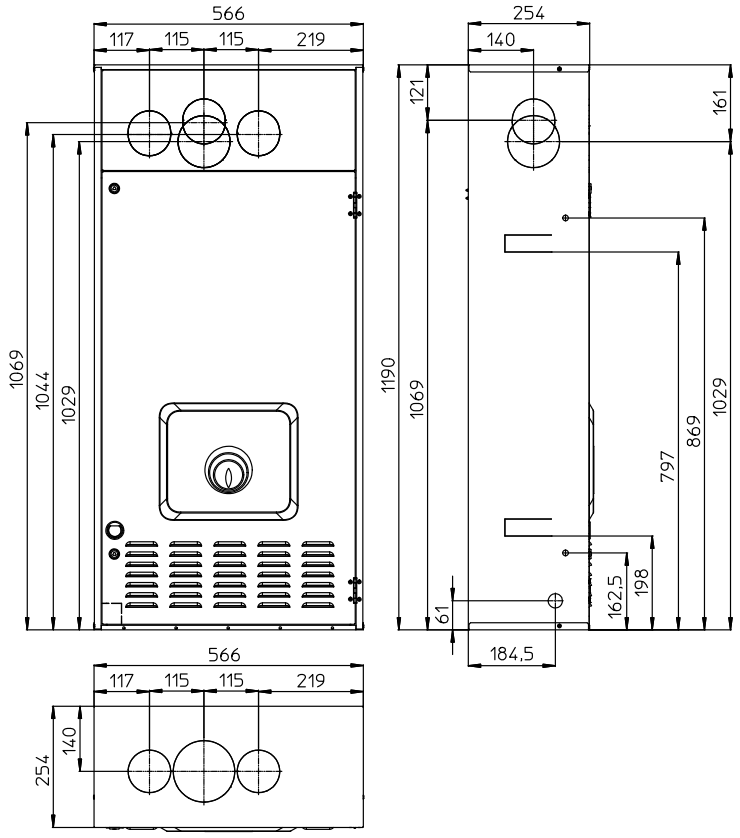

1-2

PL

1.4 OCHRONA PRZECIW ZAMARZNIĘCIU.

Temperatura minimalna -5°C. Kocioł wyposażony jest seryjnie w funkcję przeciw zamarzaniu, która uruchamia pompę i palnik gdy temperatura wody wewnątrz kotła jest niższa niż 4°C.
Funkcja przeciw zamarzaniu jest zapewniona wyłącznie, gdy:
- kocioł jest właściwie podłączony do obwodów zasilania gazem i elektrycznego;
- kocioł jest nieustannie zasilany;
- kocioł nie jest zablokowany z powodu braku zapłonu (Parag. 2.4);
- istotne komponenty kotła nie mają awarii.

W tych warunkach kocioł jest chroniony przed mrozem do temperatury otoczenia -5°C.

Temperatura minimalna -15°C. W przypadku, gdy kocioł zainstalowany byłby w miejscu, gdzie temperatura jest niższa niż -5°C i gdyby zabrakło zasilania gazem, lub kocioł zablokowałby się z powodu braku zapłonu, można doprowadzić do zamarznięcia urządzenia.
Aby uniknąć ryzyka zamarznięcia zastosować się do następujących wskazówek:
- Chronić przed mrozem obwód ogrzewania wprowadzając do niego płyn przeciw zamarzaniu (konkretny dla instalacji grzejnych) dobrej jakości, stosując się ściśle do instrukcji producenta płynów, jeśli chodzi o potrzebną ilość względem minimalnej temperatury wktórej chcemy przechować instalację.

Materiały, z których wykonane zostały kotły są wytrzymałe na płyny przeciwzamarzaniu o podstawie z glikoli etylenowych i propylenowych.
Czas trwałości i ewentualny zbyt - dostosować się do wskazówek producenta.
- Chronić przed mrozem obwód wody użytkowej korzystając z wyposażenia dostarczanego na zamówienie (zestaw przeciw zamarzaniu) złożonego z rezystora elektrycznego, odpowiedniego okablowania i termostatu sterowania (przeczytać uważnie instrukcje montażu zawarte w opakowaniu zestawu).

Ochrona przeciw zamarznięciu kotła zapewniona jest w ten sposób tylko gdy:
- *kocioł jest właściwie podłączony do obwodów zasilania elektrycznego;*
- *wyłącznik ogólny jest włączony;*
- *komponenty zestawu przeciw zamarzaniu nie mają awarii.*

W tych warunkach kocioł jest chroniony przed mrozem do temperatury -15°C.

Dla wydajności gwarancji wyłączone są uszkodzenia pochodzące z przerwy w zasilaniu energii elektrycznej i braku uwzględnienia tego, co opisano powyżej.

N.B.: w przypadku zaintalowania kotła w miejscach, gdzie temperatura może być niższa niż 0°C wymagana jest izolacja rur podłączeniowych.

1.5 PODŁĄCZENIA.

Podłączenie gazu (Urządzenie kategorii II_{2H3+}).
Nasze kotły zbudowane są do pracy z metanem G20; G27; G2.350 i L.P.G. Instalacja rurowa zasilania musi być taka sama lub wyższa niż złączka kotła 1/2"G. Przed podłączeniem gazu należy dokładnie oczyścić wszystkie rury doprowadzające paliwo aby usunąć ewentualne pozostałości, które mogłyby negatywnie wpłynąć na włąściwą pracę kotła. Ponadto należy skontrolować, czy rozprowadzany gaz jest zgodny z tym, dla którego przeznaczony jest kocioł (patrz tabliczka danych umieszczona w kotle). Jeśli nie są zgodne, należy przeprowadzic prace na kotłe w celu dostosowania go do innego rodzaju gazu (patrz przekształcenie urządzeń w przypadku zmiany gazu). Ważne jest ponadto sprawdzenie ciśnienia dynamicznego sieci (metan lub L.P.G.), które zostanie użyte do zasilenia kotła, gdyż zbyt niskie, może wpłynąć na moc generatora prowokując niedogodności dla użytkownika.

TR

1.4 BUZLANMAYA KARŞI KORUMA.

Asgari ısı -5°C. Kombi cihazı, içerisindeki suyun -4°C derecenin altına inmesi halinde otomatik olarak pompa ve boyleri devreye sokarak buzlanmayı önleyici bir sistemi bulunmaktadır.
Buzlanmaya karşı koruma ancak aşağıdaki şartlarda sağlanır :
- kombinin düzenli bir şekilde gaz ve elektrik girişlerine bağlı olması ;
- kombi cihazının girişlerinin sağlanması;
- kombinin ateşleme olmadığından ötürü arıza halinde olmaması (paragraf 2.4);
- kombi cihazının ana aksamının arızalı olmaması.

Bu şartlarda kombi cihazı ortam ısısının -5°C dereceye kadar düşmesi halinde buzlanmaya karşı koruma altındadır.

Asgari ısı -15°C. Kombi cihazının ısının -5°C nin altına düştüğü bir ortamda monte edilmiş olması halinde ve de gaz girişinin kesilmesi veyahut da ateşleme yapılamadığı için arızaya geçmesi durumunda buzlanma önleyici sistem devreye giremez ve cihazda buzlanma oluşur.
Buzlanma tehlikesinin önlenmesi amacıyla aşağıda belirtilen kurallara uyunuz:
- tesisattaki buzlanmayı önleyebilmek amacıyla, bu devreye kaliteli marka bir antifriz konulması (kalorifer tesisatları için özel mamul) tavsiye olunur, bu amaçla üretici firma tarafından cihazın kaç derecelik düşük ısılarda korunmasının arzulandığına göre belirlenen antifriz karışım oranlarını dikkate alınız.

Kombi cihazlarının üretilmiş olduğu malzemeler etilen glikol ve propilen bazlı antifrizlere karşı dayanıklıdırlar.
Bunların ömrü ve muhtemel imhaları konusunda tedarikçi firma uyarılarına riayet ediniz.
- Talep üzerine tedarik edilebilen ve bir elektrik rezistansı ile bunun kablolarının yanı sıra bir de kumanda termostatından oluşan kullanım suyu tesisatının donmaya karşı korunması setini de (buzlanma önleyici set) edinebilirsiniz (aksesuar olarak satılan setin ambalajında yer alan montaj talimatlarını dikkatlice okuyunuz).

Bu durumda kombi cihazının buzlanmaya karşı korunması ancak aşağıdaki şartların oluşması durumunda temin edilebilir :
- *kombinin düzenli bir şekilde elektrik girişine bağlı olması ;*
- *ana şalterinin açık olması;*
- *buzlanma önleyici set aksamının arızalı olmaması.*

Bu şartlarda kombi cihazı ısısının -15°C dereceye kadar düşmesi halinde buzlanmaya karşı koruma altındadır.

Garanti kapsamının geçerli olması hususunda elektrik kesintilerinin olmamasının yanı sıra bir evvelki sayfada belirtilen hususlara da riayet edilmesi gerekmektedir.

Not : Kombi cihazının ısının 0°C derecenin altına düştüğü mekânlara gerek kullanım suyu ve gerekse kalorifer amaçlı montajı halinde gerek kalorifer tesisatının ve gerekse kullanım suyunun borularının izolasyonlu olması gerekmektedir.

1.5 BAĞLANTILAR.

Gaz bağlantıları (II_{2H3+} kategorisi aparat).
Bizim kombilerimiz metan gazı (G20) ve L.P.G. ile çalışmak üzere üretilmişlerdir. Beslenme borularının 1/2"G kombi bağlantılarına eşit veyahut da daha büyük olması gerekmektedir.
Gaz bağlantısı yapılmadan evvel gaz hattı ve boruları içerisinde ileride kombinin veriminin düşmesine neden olabilecek tüm kalıntıların temizlenmesi gerekmektedir. Ana hattan dağıtılan gazın kombi için öngörülen türde olmasının kontrolu gerekmektedir (kombi cihazı üzerinde yer alan etikete bakınız). Farklılık olması halinde kombi üzerinde işlem yaparak gaz dönüşümünün yapılması gerekir (cihazlarda gaz dönüşüm başlığına bakınız). Ayrıca, hattan gelen gazın (metan veyahut LPG) dinamik basıncının kontrol edilmesi gerekmektedir, çünkü gaz girişindeki basıncın yetersiz olması halinde cihazdan verim sağlanması zorlaşır ve kullanıcı için sorunlar oluşabilir.
Gaz musluğu bağlantısının sağlıklı şekilde yapılmış olduğunu kontrol ediniz. Gaz besleme borusunun boyutu, gazın boylere tam ve güvenli şekilde iletilmesini sağlayacak şekilde ve yürürlükteki yasal düzenlemelere riayet edilerek sağlıklı bir şekilde cihazın azami güçte çalışırken de en iyi verimin elde edilmesini temin edecek şekilde boyutlandırılmış olmalıdır (teknik veriler). Bağlantı sistemlerinin yasal düzenlemelere uygun olması gerekmektedir.

CZ

1.4 OCHRANA PROTI ZAMRZNUTÍ.

Minimální teplota -5°C. Kotel je sériově dodáván s funkcí proti zamrznutí, která uvede do činnosti čerpadlo a hořák, když teplota vody v kotli klesne pod 4°C.
Funkce proti zamrznutí je ale zaručena pouze pokud:
- je kotel správně připojen k plynovému potrubí a elektrické síti;
- je kotel neustále napájen;
- není kotel zablokovaný v důsledku nezapnutí (Odst. 2.4);
- základní komponenty stroje nemají poruchu.

Za těchto podmínek je kotel chráněn před zamrznutím až do teploty okolí -5°C.

Minimální teplota -15°C. V případě, že by byl kotel instalován v místě, kde teplota klesá pod -5°C a v případě, že by došlo výpadku plnění plynem nebo k jeho zablokování v důsledku nezapálení, může dojít k jeho zamrznutí.
Abyste zabránili riziku zamrznutí, řiďte se následujícími pokyny:
- chraňte před mrazem vytápěcí okruh jeho obohacením kvalitní nemrznoucí kapalinou (speciálně určenou pro vytápěcí systémy), přičemž se řiďte pokyny výrobce této kapaliny zejména pokud jde o nezbytné procento vzhledem k minimální teplotě, před kterou chcete zařízení ochránit.

Materiály, ze kterých jsou kotle vyrobeny, jsou odolné vůči nemrznoucím kapalinám na bázi ethylen glykolu a propylenu.
V otázce trvanlivosti a likvidace se řiďte pokyny dodavatele.
- Chraňte před mrazem okruh užitkové vody pomocí doplňku, který lze objednat (souprava proti zamrznutí), která je tvořena elektrickým odporem, příslušnou kabeláží a řídicím termostatem (přečtěte si pozorně pokyny pro montáž obsažené v balení doplňkové soupravy).

Ochrana před zamrznutím kotle je tímto způsobem zaručena pouze pokud:
- *je kotel správně připojen k elektrickému napájení;*
- *je zapnut hlavní spínač;*
- *komponenty soupravy proti zamrznutí nemají poruchu.*

Za těchto podmínek je kotel chráněn před zamrznutím až do teploty okolí -15°C.

Ze záruky jsou vyňata poškození vzniklá v důsledku přerušení dodávky elektrické energie a nerespektování obsahu předchozí stránky.

Poznámka: V případě instalace kotle do míst, kde teplota klesá pod 0°C, je nutná izolace připojovacího potrubí okruhu ohřevu užitkové vody.

1.5 PŘÍPOJKY.

Plynová přípojka (Přístroj kategorie II_{2H3+}).
Naše kotle jsou zkonstruovány tak, že mohou fungovat na metan (G20) a tekutý propan. Přívodní potrubí musí být stejné nebo větší než přípojka kotle 1/2"G. Před připojením plynového potrubí je třeba provést řádné vyčištění vnitřku celého potrubí přivádějícího palivo, aby se odstranily případné nánosy, které by mohly ohrozit správné fungování kotle. Dále je třeba ověřit, zda přiváděný plyn odpovídá plynu, pro který byl kotel zkonstruován (viz typový štítek v kotli). V případě odlišností je třeba provést úpravu kotle na přívod jiného druhu plynu (viz přestavba přístrojů v případě změny plynu). Ověřit je třeba i dynamický tlak plynu v síti (metanu nebo tekutého propanu), který se bude používat k napájení kotle, protože v případě nedostatečného tlaku by mohlo dojít ke snížení výkonu generátoru, a kotel by správně nefungoval.
Přesvědčte se, zda je připojení plynového kohoutu správně provedeno. Přívodní plynová trubka musí mít odpovídající rozměry podle platných norem, aby mohl být plyn k hořáku přiváděn v potřebném množství i při maximálním výkonu generátoru a byl tak zaručen výkon přístroje (technické údaje). Systém připojení musí odpovídat platným normám.

Kvalita hořlavého plynu. Zařízení bylo navrženo k provozu na hořlavý plyn bez nečistot; v opačném případě je nutné použít vhodné filtry před zařízením, jejichž úkolem je zajistit čistotu paliva.

Upewnić się, czy podłączenie zaworu kurkowego gazu zostało przeprowadzone właściwie. Rura doprowadzająca gaz spalania musi być odpowiednio wymierzona zgodnie z obowiązującymi normami, aby zagwarantować właściwy zasięg gazu do palnika również w stanie maksymalnej mocy generatora i osiągi urządzenia (dane techniczne). System połączeń musi być zgodny z normami.

Jakość spalanego gazu. Urządzenie zostało zaprojektowane do pracy z gazem wolnym od zanieczyszczeń; w przeciwnym razie należy zamontować odpowiednie filtry przed wejściem gazu do urządzenia aby przywrócić jego czystość.

Zbiorniki magazynujące (w razie zasilania z magazynu LPG).

- Może się zdarzyć, że nowe zbiorniki magazynujące LPG mogą zawierać resztki gazu obojętnego (azotu), które zubażają mieszankę dostarczaną do urządzenia powodując jego nieprawidłowe działanie.
- Z powodu składu mieszanki LPG, w okresie magazynowania w zbiornikach może się odłożyć warstwa komponentów mieszanki. Może to spowodować zmianę mocy cieplnej mieszanki dostarczanej do urządzenia z następującą po tym zmianą jego osiągów.

Podłączenie hydrauliczne.

Uwaga: przed wykonaniem podłączeń kotła, aby nie utracić gwarancji na wymiennik pierwotny, oczyścić dokładnie instalację cieplną (rury, elementy grzewcze, itd.) odpowiednimi środkami kwasowymi i usuwającymi osad będącymi w stanie usunąć ewentualne resztki, które mogłyby negatywnie wpłynąć na dobre funkcjonowanie kotła.

Aby uniknąć osadów wapiennych w instalacji ogrzewania, muszą zostać przestrzegane zalecenia zawarte w normie, dotyczącej postępowania z wodą w instalacjach cieplnych do użytku cywilnego.

Podłączenia hydrauliczne muszą zostać wykonane w sposób racjonalny wykorzystując zaczepy na bazie kotła. Spust zaworów bezpieczeństwa kotła musi zostać podłączony do lejka spustowego. W przeciwnym razie, jeśli zawory spustowe musiałyby ingerować zalewając pomieszczenie, producent kotła nie będzie za to odpowiedzialny.

Uwaga: *aby zachować trwałość i cechy wydajności wymiennika wody użytkowej zalecana jest instalacja zestawu "dozownik polifosforanów" w obecności wody, której cechy mogą spowodować powstawanie osadów wapiennych (a szczególnie, informacyjnie a nie wyczerpująco, zestaw zalecany jest gdy twardość wody jest wyższa niż 25 stopni w skali francuskiej).*

Podłączenie elektryczne. Kocioł "Eolo Star 24 3 E" posiada dla całego urządzenia stopień ochrony IPX5D. Bezpieczeństwo elektryczne urządzenia jest zapewnione tyko, gdy jest ono idealnie podłączone do dobrze funkcjonującego uziemienia, przeprowadzonego jak przewidziano w obowiązujących normach bezpieczeństwa.

Uwaga: Immergas S.p.A. uchyla się od odpowiedzialności za obrażenia na osobach lub szkody na rzeczach spowodowanych brakiem uziemienia kotła i nieprzestrzeganiem odpowiednich norm.

Sprawdzić ponadto, czy instalacja elektryczna jest odpowiednia dla maksymalnej mocy wchłoniętej przez urządzenie, wskazanej na tabliczce umieszczonej na kotle. Kotły są wyposażone w specjalny przewód zasilania rodzaju "X" pozbawiony wtyczki. Przewód zasilania musi zostać podłączony do sieci 230V ±10% / 50Hz uwzględniając biegunowość L-N i podłączenie do uziemienia ⏚, na takiej sieci musi istnieć wyłącznik wielobiegunowy o kategorii nadmiernego napięcia klasy III. W razie wymiany przewodu zasilania zwrócić sie do wykwalifikowanego technika (na przykład z Autoryzowanego Serwisu Technicznego Immergas). Przewód zasilania musi przestrzegać opisanego traktu.
W razie konieczności wymiany bezpieczników sieci na karcie regulacyjnej, skorzystać z bezpieczników szybkich 3,15A. Dla zasilania ogólnego urządzenia z sieci elektrycznej, zabronione jest korzystanie z przejściówek, gniazdek zbiorczych i przedłużaczy.

Yakıt olarak kullanılan gazın kalitesi. Cihaz yabancı madde ihtiva etmeyen saf yakıtla kullanılmak üzere tasarlanmıştır; aksi olması halinde, yakıtın saf hale getirilmesinin sağlanması amacıyla cihaza gerekli filtre sistemlerinin ilave edilmesi gerekmektedir.

İstifleme tankı (LPG deposundan giriş olması halinde).

- Yeni LPG istif tanklarında kalıntı gazlar (azot) olması muhtemel olup, bu gazların mevcudiyeti halinde yakıt alaşımının güç kaybı olabileceğinden dolayı hatalı çalışmalara sebebiyet verebilirler.
- LPG gazının alaşımına bağlı olarak tanklarda istiflenmesi esnasında muhtelif alaşım katmanlarının satıhlaşması söz konusu olabilir. Bu da, cihazın ürettiği kalori veriminde değişkenlik oluşmasına sebebiyet verebileceği gibi cihazın randımanını olumsuz olarak etkileyebilir.

Hidrolik devre bağlantısı.

Dikkat : kombinin bağlantılarının yapılmasından evvel cihaz garantisinin geçerliliğini yitirmemesi için, ana değiştiricide (borular, ısıtıcı aksam, vs.) oluşması muhtemel kalıntıları çözücü veyahut da emsal maddeler kullanarak arındırınız, aksi takdirde kombinin çalışmasına olumsuz etki yaparlar.

Kalorifer tesisatı içerisinde kireç birikimi oluşmasını ve bundan dolayı tesisatın hatalı çalışmasını önlemek amacıyla evsel kullanım suyu ve kalorifer tesisatları konusunda standartların öngörmekte olduğu kurallara riayet ediniz.

Hidrolik bağlantıların kombi şablonunda belirtilen bağlantı noktalarına uyulmak suretiyle sağlıklı bir şekilde yapılması gerekmektedir. Kombinin güvenlik valf tahliyesinin bir tahliye hunisine bağlanması gerekmektedir. Aksi takdirde, emniyet valfinin devreye girmesi halinde ve cihazın bulunduğu mekanı su basması durumunda Üretici sorumlu tutulamaz.

Dikkat : *Kullanım suyu değiştiricisinin uzun ömürlü ve verimli olarak muhafaza edilebilmesi amacıyla, kireç kalıntısı bırakma olanağı öngörülen suların bulunduğu bölgelerde, "polifosfat dozaj düzeneği" setinin monte edilmesi tavsiye olunur (tam açıklayıcı olmamakla birlikte, fikir vermek mahiyetinde bir örnek gerekirse, örneğin, su sertliğinin Fransız değerlerine göre 25 derecenin üzerinde olduğu bölgelerde kullanımı tavsiye olunur).*

Elektrik bağlantısı. "Eolo Star 24 3 E" kombi tüm cihaz olarak IPX5D seviyesi kuhafazaya sahiptirler. Bu cihazın elektrik güvenliği ancak cihazın yasal düzenlemelerin öngördüğü şekilde yeterli bir topraklı hatta doğru bir şekilde ve yürülükteki güvenlik standartlarına uygun olarak yapılması halinde temin edilebilir.

Dikkat : İmmergas S.p.A., kombinin toprak bağlantısının yapılmamış olması ve referans olarak riayet edilmesi gereken standartlara uyulmamasından ötürü kişi veyahut da eşyalara gelebilecek her türlü hasar karşısında hiç bir şekilde sorumlu tutulamaz.

Ayrıca, kombi üzerinde yer ala netikette belirtilen cihazın azami kapasitede emdiği elektrik akımının mekanda bulunan elektrik tesisatına uygun olduğunun kontrol edilmesi gerekmektedir. Kombiler, "X" tipi, fişsiz giriş kablosu ile donatılmışlardır. Giriş kablosunun, L – N kutupları ile toprak hattına ⏚ riayet edilmek suretiyle, 230V ±10% / 50Hz bir tesisata bağlanması gerekmekte olup, söz konusu tesisat hattı üzerinde III sınıf olarak adlandırılan çift kutuplu bir şalter yer almalıdır. Gaz türünde değişim ve dönüşüm işlemleri için uzman bir teknisyene müracaat ediniz (örneğin İmmergas Yetkili Teknik Servisine). Giriş kablosunun öngörülen hattı ve yolu takip etmesi gerekmektedir.
Ağ üzerinde sigorta değiştirilmesi gerekmesi durumunda, ayar kartı üzerinde 3,15A hızlı tip bir sigortalar kullanınız. Cihazın ana elektrik girişinin sağlanması amacıyla, hat bağlantısında adaptörler, üçlü prizler veyahut da uzatma kablolarının kullanılmasına müsaade edilmez.

Skladovací nádrže (v případě přivádění tekutého propanu ze skladovacího zařízení).

- Může se stát, že nové skladovací nádrže kapalného ropného plynu mohou obsahovat zbytky inertního plynu (dusíku), které ochuzují směs přiváděnou do zařízení a způsobují poruchy jeho funkce.
- Vzhledem ke složení směsi kapalného propanu se může v průběhu skladování projevit rozvrstvení jednotlivých složek směsi. To může způsobit proměnlivost výhřevnosti směsi přiváděné do zařízení s následnými změnami jeho výkonu.

Vodovodní přípojka.

Upozornění: Před připojením kotle a za účelem zachování platnosti záruky primárního tepelného výměníku je třeba řádně vymýt celé tepelné zařízení přístroje (potrubí, topná tělesa apod.) pomocí čisticích prostředků a prostředků na odstraňování usazenin a odstranit tak případné nánosy, které by mohly bránit správnému fungování kotle.

Abyste zabránili usazování vodního kamene v topném systému, musí být respektovány předpisy dané normou, která se vztahuje na úpravu vody v topných zařízeních pro civilní použití.

Vodovodní připojení musí být provedeno úsporně s využitím přípojek na podložce kotle. Vývod pojistného ventilu kotle musí být připojen k odvodnému hrdlu. V opačném případě by musely zasáhnout výpustné ventily a zaplavila by se místnost, za což by výrobce nenesl žádnou odpovědnost.

Upozornění: *Chcete-li, aby si výměník na užitkovou vodu dlouhodobě zachoval svoji účinnost, doporučujeme v případě vody, jejíž vlastnosti podporují usazování vodního kamene (např. je-li tvrdost vody vyšší než 25 francouzských stupňů a v dalších případech), instalaci soupravy „dávkovače polyfosfátů".*

Elektrické zapojení. Kotel "Eolo Star 24 3 E" je jako celek chráněn ochranným stupněm IPX5D. Přístroj je elektricky jištěn pouze tehdy, je-li dokonale připojen k účinnému uzemnění provedenému podle platných bezpečnostních předpisů.

Upozornění: Firma Immergas S.p.A. odmítá nést jakoukoli odpovědnost za škody způsobené osobám, zvířatům nebo na věcech, které byly zaviněny nevhodným uzemněním kotle a nedodržením příslušných norem.

Ověřte si také, zda elektrické zařízení odpovídá maximálnímu příkonu přístroje uvedenému na typovém štítku s údaji, který je umístěný v kotli. Kotle jsou vybavené speciálním přívodním kabelem typu „X" bez zástrčky. Přívodní kabel musí být připojen k síti 230V ±10% / 50Hz s ohledem na polaritu fáze-nula a na uzemnění ⏚, v této síti musí být instalován vícepólový vypínač s kategorií přepětí třetí třídy. Chcete-li vyměnit přívodní kabel, obraťte se na kvalifikovaného technika (např. ze servisního střediska Immergas). Přívodní kabel musí být veden předepsaným směrem.
V případě, že je třeba vyměnit síťovou pojistku na připojovací svorkovnici, použijte rychlopojistky typu 3.15 A. Pro hlavní přívod z elektrické sítě do přístroje není dovoleno použití adaptérů, sdružených zásuvek nebo prodlužovacích kabelů.

PL

1.6 STEROWANIE ZDALNE I TERMOSTATY CZASOWE OTOCZENIA (OPCJA).

Kocioł przygotowany jest do zastosowania termostatów zegarowych otoczenia lub zdalnego sterowania, dostępnych jako zestaw - opcja.
Wszystkie termostaty czasowe Immergas podłączane są tylko przy pomocy dwóch przewodów. Prosimy o uważne przeczytanie instrukcji dotyczących montażu i eksploatacji zawartych w dodatkowym zestawie.

Termostat pozwala na:
- ustawienie dwóch wartości temperatury otoczenia: jednej na dzień (temperatura komfort) i jednej na noc (temperatura zredukowana);
- ustawić do czterech różnych programów tygodniowych włączeń i wyłączeń;
- wybrać pożądany stan pracy spośród różnych możliwych pozycji:
  -
  fort.
  -
  kowanej.
  -
  turze mrozoochronnej.

Termostat czasowy zasilany jest 2 bateriami alkaicznymi 1,5V rodzaju LR 6;

Sterowanie Cyfrowe - ZSC) z pracą klimatycznego termostatu czasowego (Rys. 1-6). Panel Zdalnego Sterowania Cyfrowego pozwoli użytkownikowi, poza funkcjami opisanymi w poprzednim punkcie, na kontrolę, a przede wszystkim na posiadanie w zasięgu ręki, wszystkich ważnych informacji dotyczących pracy urządzenia i instalacji cieplnej z możliwością ingerencji w wygodny sposób we wcześniej ustawione parametry, bez konieczności przemieszczania się do miejsca, gdzie zainstalowane jest urządzenie. Panel Zdalnego Sterowania Cyfrowego wyposażony jest w funkcję samokontroli w celu przedstawienia na wyświetlaczu ewentualnych nieprawidłowości w pracy kotła. Klimatyczny termostat czasowy wbudowany w zdalny panel zezwala na dostosowanie temperatury wyjściowej instalacji do faktycznych potrzeb pomieszczenia do ogrzania, tak, aby otrzymać pożądaną wartość temperatury otoczenia z ekstremalną dokładnością i w konsekwencji z wyraźną oszczędnością kosztów eksploatacji. Termostat czasowy zasilany jest bezpośrednio z kotła przy pomocy tych samych przewodów, które służą do transmisji danych między kotłem i termostatem czasowym.

TR

1.6 UZAKTAN KUMANDALAR VE ORTAM KRONOMETRİK TERMOSTATI (OPSİYONEL).

Kombi cihazı, opsiyonel set olarak satılmakta olan ortam kronometrik termostatları ile uzaktan kumanda bağlantısı için ön hazırlık sistemine haizdir.
Tüm İmmergas kronometrik termostatları yalnızca 2 kablo ile bağlanabilir. Aksesuar setinde yer alan kullanım ve montaj talimatlarını dikkatlice okuyunuz.

1-5). Kronometrik termostat aşağıda belirtilen işlemlerin yapılabilmesine olanak sağlar:
- ortam için iki ısı değeri ayarlanması : biri gündüz için (konfor ısısı) ve diğeri de gece için (kısık ısı);
- haftalık olarak azami dört açma ve kapama programının ayarlanabilmesi;
- olası farklı alternatifler arasından arzulanan çalışma durumunun seçilmesi:

  ayarlanması.

  çalışmanın ayarlanması.

Kronometrik termostat 2 adet 1,5 V, LR6 tipi alkalin pil ile beslenir;

Uzaktan Kumanda Düzeneği (Şekil 1-6). Dijital Uzaktan Kumanda paneli, yukarıda belirtilen olanakların yanı sıra, kullanıcı için cihaz ile termik devrenin tüm işlevlerinin her an için el altında ve kontrol edilebilir olmasını sağlamanın yanı sıra daha önceden ayarlanmış parametreler üzerinde cihazın monte edilmiş olduğu mekâna gitmeksizin arzulanan ayarların yapılabilmesine imkân tanır. Ayrıca Dijital Uzaktan Kumanda panelinde otokontrol yöntemiyle kombide oluşabilecek muhtemel arıza hallerinin göstergede görüntülenebilmesine olanak sağlayan bir düzenek de bulunmaktadır. Uzaktan kumandada yer alan klimatik kronometrik termostat ısıtılması gereken ortamın gerçek gereksinimlerinin belirlenerek gerekli ısının yayılmasını sağlar, bu suretle de ortamda arzulanan ısının sabit kalmasının yanı sıra işletme maliyetlerinde tasarruf sağlanmasına katkıda bulunur. Kronometrik termostat, kombi ile kronometrik termostat arasında veri aktarımını sağlayan 2 kablo aracılığıyla doğrudan doğruya kombi cihazından beslenir.

CZ

1.6 DÁLKOVÁ OVLÁDÁNÍ A POKOJOVÉ ČASOVÉ TERMOSTATY (VOLITELNĚ).

Kotel je určen k použití v kombinaci s pokojovými termostaty a dálkovým ovládáním, které jsou k dispozici jako volitelné soupravy.
Všechny časové termostaty Immergas je možné připojit pouze dvěma vodiči. Pečlivě si přečtěte pokyny k montáži a obsluze, které jsou součástí přídavné soupravy.

Časový termostat umožňuje:
- nastavit dvě hodnoty pokojové teploty: jednu denní (komfortní teplotu) a jednu noční (sníženou teplotu);
- nastavit až čtyři různé týdenní programy pro zapínání a vypínání;
- zvolit požadovaný provozní režim z několika možných variant:

  zamrznutí.

Časový termostat je napájen 2 alkalickými bateriemi 1,5V typu LR6;

Digitale s funkcí klimatického časového termostatu (Obr. 1-6). Panel digitálního dálkového ovládání Comando Remoto Digitale umožňuje uživateli kromě výše uvedených funkci mít pod kontrolou a především po ruce všechny důležité informace týkající se funkce přístroje a tepelného zařízení, díky čemuž je možné pohodlně zasahovat do dříve nastavených parametrů bez nutnosti přemísťovat se na místo, kde je přístroj instalován. Panel dálkového ovládání Comando Remoto Digitale je opatřen autodiagnostickou funkcí, která zobrazuje na displeji případné poruchy funkce kotle. Klimatický časový termostat zabudovaný v dálkovém panelu umožňuje přizpůsobit výstupní teplotu zařízení skutečné potřebě prostředí, které je třeba vytápět. Tak bude možné dosáhnout požadované teploty prostředí s maximální přesností a tedy s výraznou úsporou na provozních nákladech. Časový termostat je napájen přímo z kotle dvěma vodiči, které slouží zároveň k přenosu dat mezi kotlem a časovým termostatem.

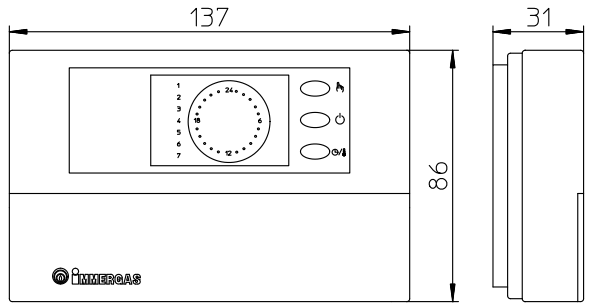

1-5

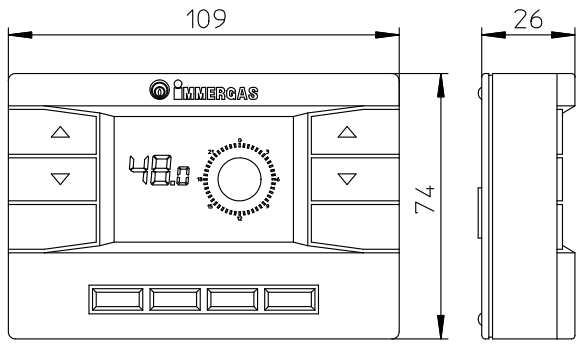

1-6

PL

Połączenie elektryczne Zdalne Sterowanie Cyfrowego lub termostat czasowy On/Off (Wł/Wył) (Opcja). *Czynności opisane poniżej mogą zostać przeprowadzone po odcięciu napięcia od urządzenia.* Ewentualny termostat lub termostat czasowy

usuwając mostek X40 (Rys. 3-2). Upewnić się, że

niezależny od napięcia sieci, w przeciwnym razie karta elektroniczna regulacji uległaby uszkodzeniu. Ewentualne Zdalne Sterowanie Cyfrowe musi zostać podłączone do zacisków 40 i 41 usuwając mostek X40 na karcie elektronicznej (w kotle), (Rys. 3-2).

Ważne: W razie korzystania ze Zdalnego Sterowania Cyfrowego należy przygotować dwie osobne linie według obowiązujących norm dotyczących instalacji elektrycznych. Instalacja rurowa kotła nigdy nie może zostać wykorzystana jako uziemienie instalacji elektrycznej lub telefonicznej. Upewnić się więc, że tak nie jest, jeszcze przed podłączeniem elektrycznym kotła.

1.7 SYSTEMY DYMNE IMMERGAS.

Firma Immergas, oddzielnie od kotłów dostarcza różne rozwiązania do instalowania końcówek zasysania powietrza i odprowadzania spalin, bez których nie może funkcjonować.

Uwaga: Kocioł musi zostać zainstalowany wyłącznie z oryginalnym urządzeniem Immergas zasysania i odprowadzania spalin. Taki system dymny rozpoznawalny jest przez odpowiedni znak identyfikacyjny i wyróżniający, noszący informację: "nie dla kotłów kondensacyjnych.

Przewody odprowadzania spalin nie mogą stykać się ani znajdować się w pobliżu materiałów łatwopalnych, ponadto, nie mogą być przeprowadzone przez konstrukcje budowlane ani ściany z materiału łatwopalnego.

Umiejscowienie uszczelek o podwójnych wargach. Aby właściwie umieścić uszczelki wargowe na kolankach i przedłużkach, należy śledzić sposób montażu (Rys. 1-7).

Każdy komponent systemu dymnego posiadaCzynnik Oporu otrzymany po eksperymentalnych próbach i naniesiony w poniższej tabeli. Czynnik Oporu pojedynczego komponentu jest niezależny od rodzaju kotła, na kórym jest zainstalowany i jest wielkością bezwymiarową. Zależny jest natomiast od temperatury płynów, które przepływają wewnątrz przewodu i zmienia się wraz z użyciem przy zasysaniu powietrza i odprowadzania spalin. Każdy pojedynczy komponent posiada opór odpowiadający pewnej długości w metrach rury o tym samym przekroju, tzw. długość ekwiwalentnąotrzymywaną ze stosunku między odpowiednimi Czynnikami Oporu. Wszystkie kotły mają maksymalny Czynnik Oporu otrzymywany eksperymentalnie równy 100. Maksymalny dopuszczalny Czynnik Oporu odpowiada oporowi odnotowanemu przy maksymalnej dopuszczalnej długości rur każdej typologii Zestawu Końcówek. Wszystkie te informacje pozwalają na przeprowadzenie obliczeń w celu sprawdzenia możliwości różnych konfiguracji systemu dymnegoria.

TR

Dijital Uzaktan Kumanda veyahut da Kronometrik Termostat On/Off (Optsiyonel) bağlantısı. *Aşağıda belirtilen işlemlerin cihazdan elektrik girişinin kesilmesinden sonra yapılması gerekmektedir.* Muhtemel termostat veyahut da ortam kronometrik termostatı On/Off, X40 köprüsü kesilerek 40 ve 41 slotlara bağlanır (şekil 3-2). On/

ağ geriliminden bağımsız olmasına dikkat ediniz, böyle olmaması halinde elektronik ayar kartı hasar görebilir. Muhtemel Dijital Uzaktan Kumanda, X40 köprüsü kesilerek, elektronik kart üzerinde 40 ve 41 slotlara bağlanır (şekil 3-2).

Önemli : Dijital Uzaktan Kumanda kullanılması halinde elektrik tesisatları konusundaki yürürlükte bulunan yasal düzenlemeler gereğince iki ayrı hat bulundurulması zorunluluğu mevcuttur. Kombinin hiçbir boru veyahut da hortumunun elektrik veyahut da telefon toprak hattı olarak kullanılmasına müsaade edilemez. Bu nedenle buna benzer bir durumun oluşmadığını kombinin elektrik bağlantılarını yapmadan evvel kontrol ediniz.

1.7 İMMERGAS BACA SİSTEMLERİ.

İmmergas, kombilerden ayrı olarak, kombinin çalışması için elzem olan hava emiş ve duman tahliye terminallerinin montajı için farklı çözümler sunar.

Dikkat : Kombi yalnızca orijinal İmmergas hava emiş ve duman tahliye düzeneği ile birlikte monte edilmelidir. Bu tahliye boru tipleri aşağıdaki ibareyi taşıyan bir tanımlama markasına haizdirler : "yoğuşmalı kombiler için değil".

Duman tahliye borularının yanıcı ve parlayıcı materyallerle temas halinde olmamaları ve yakın bulunmamaları ayrıca da yanıcı materyalde mamul duvarlardan geçmemeleri gerekmektedir.

Çift yanaklı contaların konumlandırılması. Yanaklı contaların dürsek ve uzatmalara sağlıklı bir şekilde yerleştirilebilmeleri için montaj istikametinin izlenmesi gerekmektedir (Şekil 1-7).

borusunu oluşturan her bir parçanın deneysel testlere istinaden ortaya çıkmış ve bir sonraki tabloda belirtilmekte olan Mukavemet faktörü bulunmaktadır. Beher parçanın Mukavemet Faktörü monte edildikleri kombi tipinden bağımsız olup boyutsal olmayan bir hacimdir. Ancak, kanalın içerisinden geçen sıvının ısısına bağlı olup, hava emiş ve duman tahliye kullanımları arasındaki farka dikkat etmek gerekir. Beher münferit aksamın ayni çapta belli bir uzunlukta boruya tekabül eden bir mukavemeti vardır; Buna da eşdeğer uzunluk denir, BU DA Rezistans Faktörlerindeki orandan elde edilir. *Tüm kombilerde 100 e tekabül eden ve deneysel olarak elde edilebilen bir Mukavemet Faktörü bulunur*. Kabu edilebilir azami Mukavemet Faktörü, tüm Terminal Setleri ile kabul edilebilir azami uzunluk mukavemetine takabül eder. Bu bilgilerin tümü çeşitli baca konfigürasyonlarının gerçekleştirilebilmesi için gerekli hesaplamaların yapılabilmesine olanak sağlar.

CZ

Elektrické připojení dálkového ovladače Comando Remoto Digitale nebo časového termostatu Zap/Vyp (Volitelně). *Níže uvedené operace se provádějí po odpojení zařízení od elektrické sítě.* Případný pokojový termostat nebo časový termostat Zap/Vyp se připojí ke svorkám 40 a 41 po odstranění přemostění X40 (Obr. 3-2). Ujistěte se, že kontakt termostatu Zap/Vyp je „čistého typu", tedy nezávislý na síťovém napětí. V opačném případě by se poškodila elektronická regulační karta. Dálkové ovládání Comando Remoto Digitale je případně nutné připojit ke svorkám 42 a 41 po odstranění přemostění X40 na elektronické kartě (v kotli), (Obr. 3-2).

Důležité: V případě použití dálkového ovládání Comando Remoto Digitale je uživatel povinen zajistit dvě oddělená vedení podle platných norem vztahujících se na elektrická zařízení. Veškerá potrubí nesmí být nikdy použita jako uzemnění elektrického nebo telefonického zařízení. Ujistěte se, aby k tomu nedošlo před elektrickým zapojením kotle.

1.7 KOUŘOVÉ SYSTÉMY IMMERGAS.

Společnost Immergas dodává nezávisle na kotlích různá řešení pro instalaci koncovek pro nasávání vzduchu a vyfukování kouře, bez kterých kotel nemůže fungovat.

Upozornění: Kotel musí být instalován výhradně k originálnímu zařízení na nasávání vzduchu a odvod spalin společnosti Immergas. Takový kouřovod je možné rozpoznat podle identifikačního štítku s následujícím upozorněním: "není určeno pro kondenzační kotle".

Potrubí pro odvod spalin nesmí být v kontaktu nebo v blízkosti hořlavých materiálů a kromě toho nesmí procházet hořlavým zdivem nebo stěnami z hořlavého materiálu.

Umístění těsnění s dvojitým okrajem. Pro správné umístění těsnění s okraji na kolena a prodlužovací části je nutné dodržet směr montáže (Obr. 1-7).

prvek kouřového systému má *odporový faktor* odvozený z experimentálních zkoušek a uvedený v následující tabulce. Odporový faktor jednotlivých prvků je nezávislý na typu kotle, na který bude instalován a jedná se o bezrozměrnou velikost. Je nicméně podmíněn teplotou kapalin, které potrubím procházejí a liší se tedy při použití pro nasávání vzduchu a nebo odvod spalin. Každý jednotlivý prvek má odpor, který odpovídá určité délce v metrech roury stejného průměru; takzvaná ekvivalentní délka je odvoditelná ze vztahu mezi příslušnými odporovými faktory. *Všechny kotle mají maximální experimentálně dosažitelný odporový faktor o hodnotě 100*. Maximální přípustný odporový faktor odpovídá odporu zjištěnému u maximální povolené délky potrubí s každým typem koncové soupravy. Souhrn těchto informací umožňuje provést výpočty pro ověření možnosti vytvoření nejrůznějších konfigurací kouřového systému.

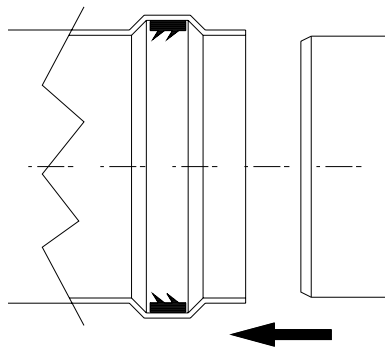

1-7

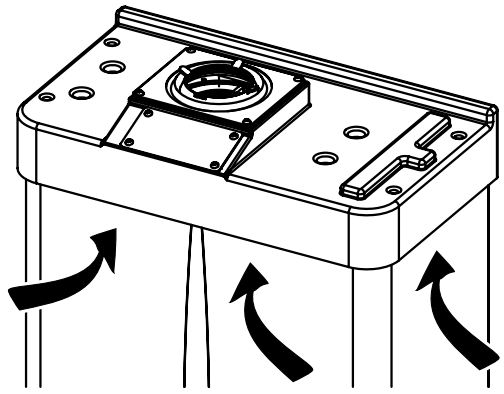

1-8

PL

Instalacja przegrody. Aby kocioł funkcjonował właściwie w konieczne jest zainstalowanie przy wyjściu z komory szczelnej i przed przewodem zasysania i spustowym, przegrody (Rys. 1-14). Do wyboru odpowiedniej przegrody dochodzi na podstawie typu przewodu i jego maksymalnego zasięgu (wydłużenia): danego obliczenia można dokonać korzystając z następujących tabeli:

N.B.: przegrody zostają dostarczone seryjnie wraz z kotłem.

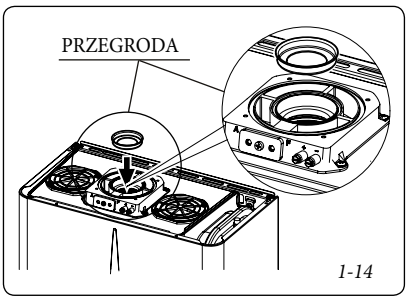

Przegroda	Wydłużenie przewodu w metrach **Ø 60/100 poziomo**
Ø 38	Od 0 do 1
Ø 42,5	Więcej niż 1

Przegroda	Wydłużenie przewodu w metrach **Ø 60/100 pionowo**
Ø 38	Od 0 do 3,2
Ø 42,5	Więcej niż 3,2

Przegroda	*Wydłużenie w metrach przewodu **Ø 80 poziomo z dwoma kształtkami**
Ø 42,5	Od 0 do 35

Przegroda	*Wydłużenie w metrach przewodu **Ø 80 pionowo. bez kształtek**
Ø 42,5	Od 0 do 40

Przegroda	Wydłużenie przewodu w metrach **Ø 80/125 poziomo**
Ø 38	Od 0 do 3,3
Ø 42,5	Więcej niż 3,3

Przegroda	Wydłużenie przewodu w metrach **Ø 80/125 pionowo**
Ø 38	Od 0 do 8,1
Ø 42,5	Więcej niż 8,1

TR

Diyaframın montajı. Kombinin sağlıklı bir şekilde çalışablimesi amacıyla hermetik hazne çıkış noktası ile emiş ve tahliye bağlantısı öncesinde Ø 1 bir diyafram konulması gerekir (Şekil 1-14). Uygun diyafram seçiminde kanal bağlantıları ile bunların azami uzunluklarının göz önüne alınması gerekmektedir : Bu hesaplama aşağıdaki tablolardan yararlanılarak yapılabilir :

Not : diyaframlar kombi cihazı ile birlikte sunulmaktadırlar.

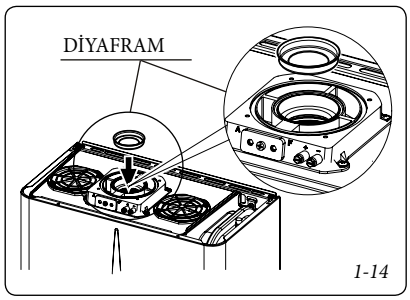

Diyafram	**Ø 60/100 yatay** kanal metre uzunluğu
Ø 38	0 dan 1 e
Ø 42,5	1 den fazla

Diyafram	**Ø 60/100 dikey** kanal metre uzunluğu
Ø 38	0 dan 3.2 e
Ø 42,5	3.2 den fazla

Diyafram	***İki dirsekli Ø 80 yatay** kanal metre uzunluğu
Ø 42,5	0 dan 35 e

Diyafram	***Dirseksiz Ø 80 dikey** kanal metre uzunluğu
Ø 42,5	0 dan 40 e

Diyafram	**Ø 80/125 yatay** kanal metre uzunluğu
Ø 38	0 dan 3,3 e
Ø 42,5	3,3 den fazla

Diyafram	**Ø 80/125 dikey** kanal metre uzunluğu
Ø 38	0 dan 8,1 e
Ø 42,5	8,1 den fazla

CZ

Instalace clony. Pro správnou funkci kotle nutné na výstupu ze vzduchotěsné komory a před sacím a výfukovým potrubím instalovat clonu o průměru (Obr. 1-14). Volba vhodné clony se provádí podle typu potrubí a jeho maximální délky: Uvedený výpočet je možné provést pomocí náseldujících tabulek:

Poznámka: clony se dodávají sériově spolu s kotlem.

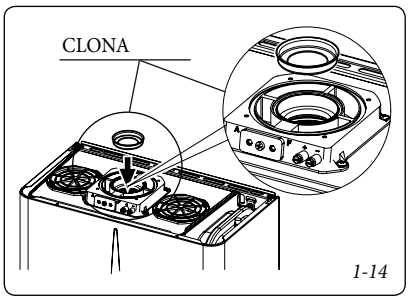

Clona	Prodloužení horizontálního potrubí o průměru **60/100 v metrech**
Ø 38	Od 0 do 1
Ø 42,5	Nad 1

Clona	Prodloužení vertikálního potrubí o průměru **60/100 v metrech**
Ø 38	Od 0 do 3,2
Ø 42,5	Nad 3,2

Clona	*Prodloužení horizontálního potrubí o **průměru 80 se dvěma ohyby**
Ø 42,5	Od 0 do 35

Clona	*Prodloužení vertikálního potrubí o **průměru 80 bez kolen v metrech**
Ø 42,5	Od 0 do 40

Clona	Prodloužení horizontálního potrubí o průměru **80/125 v metrech**
Ø 38	Od 0 do 3,3
Ø 42,5	Nad 3,3

Clona	Prodloužení vertikálního potrubí o průměru **80/125 v metrech**
Ø 38	Od 0 do 8,1
Ø 42,5	Nad 8,1

Tabele czynników oporu i odpowiadające im długości.

RODZAJ PRZEWODU	Czynnik Oporu (R)	Długość w m rury koncentrycznej Ø 60/100	Długość równoznaczna w m rury koncentrycznej Ø 80/125	Długość równoznaczna w m rury Ø 80
Rura koncentryczna Ø 60/100 m 1	Zasys. i Odprowadz. 16,5	**m 1**	m 2,8	Zasysanie m 7,1
				Spust m 5,5
Kształtka 90° koncentryczna Ø 60/100	Zasys. i Odprowadz 21	**m 1,3**	m 3,5	Zasysanie m 9,1
				Spust m 7,0
Kształtka 45° koncentryczna Ø 60/100	Zasys. i Odprowadz 16,5	**m 1**	m 2,8	Zasysanie m 7,1
				Spust m 5,5
Końcówka kompletna zasysania-spustu koncentryczna pozioma Ø 60/100 (970)	Zasys. i Odprowadz 46	**m 2,8**	m 7,6	Zasysanie m 20
				Spust m 15
Końcówka zasysania-spustu koncentryczna pozioma Ø 60/100	Zasys. i Odprowadz 32		m 5,3	Zasysanie m 14
				Spust m 10,6
Końcówka zasysania-spustu koncentryczna pionowa Ø 60/100 (1250)	Zasys. i Odprowadz 41,7	**m 2,5**	m 7	Zasysanie m 18
				Spust 14
Rura koncentryczna Ø 80/125 m 1	Zasys. i Odprowadz 6	m 0,4	**m 1,0**	Zasysanie m 2,6
				Spust m 2,0
Kształtka 90° koncentryczna Ø 80/125	Zasys. i Odprowadz 7,5	m 0,5	**m 1,3**	Zasysanie m 3,3
				Spust m 2,5
Kształtka 45° koncentryczna Ø 80/125	Zasys. i Odprowadz 6	m 0,4	**m 1,0**	Zasysanie m 2,6
				Spust m 2,0
Końcówka kompletna zasysania-spustu koncentryczna pionowa Ø 80/125 (1400, 1100)	Zasys. i Odprowadz 33	m 2,0	**m 5,5**	Zasysanie m 14,3
				Spust m 11,0
Końcówka zasysania-spustu koncentryczna pionowa Ø 80/125	Zasys. i Odprowadz 26,5	m 1,6	**m 4,4**	Zasysanie m 11,5
				Spust m 8,8
Końcówka kompletna zasysania-spustu koncentryczna pozioma Ø 80/125 (900)	Zasys. i Odprowadz 39	m 2,3	**m 6,5**	Zasysanie m 16,9
				Spust m 13
Końcówka zasysania-spustu koncentryczna pozioma Ø 80/125	Zasys. i Odprowadz 34	m 2,0	**m 5,6**	Zasysanie m 14,8
				Spust m 11,3
Przejściówka koncentryczna z Ø 60/100 do Ø 80/125 ze zbiornikiem kondensatu	Zasys. i Odprowadz 13	m 0,8	**m 2,2**	Zasysanie m 5,6
				Spust m 4,3
Przejściówka koncentryczna z Ø 60/100 do Ø 80/125	Zasys. i Odprowadz 2	m 0,1	**m 0,3**	Zasysanie m 0,8
				Spust m 0,6
Rura Ø 80 m 1 (z lub bez izolacji)	Zasysanie 2,3	m 0,1	m 0,4	**Zasysanie m 1,0**
	Spust 3	m 0,2	m 0,5	**Spust m 1,0**
Końcówka kompletna zasysania Ø 80 m 1 (z lub bez izolacji)	Zasysanie 5	m 0,3	m 0,8	**Zasysanie m 2,2**
Końcówka zasysania Ø 80	Zasysanie 3	m 0,2	m 0,5	**Zasysanie m 1,3**
Końcówka spustowa Ø 80	Spust 2,5	m 0,1	m 0,4	**Spust m 0,8**
Kształtka 90° Ø 80	Zasysanie 5	m 0,3	m 0,8	**Zasysanie m 2,2**
	Spust 6,5	m 0,4	m 1,1	**Spust m 2,1**
Kształtka 45° Ø 80	Zasysanie 3	m 0,2	m 0,5	**Zasysanie m 1,3**
	Spust 4	m 0,2	m 0,6	**Spust m 1,3**
Rozgałęźnik równoległy Ø 80 z Ø 60/100 do Ø 80/80	Zasys. i Odprowadz 8,8	m 0,5	m 1,5	**Zasysanie m 3,8**

PL

1.10 INSTALACJA WEWNĄTRZ.

sztucznym ciągu.

Zestaw poziomy zasysania- spustowy Ø60/100. Montaż zestawu (Rys. 1-15): zainstalować kształtkę z kołnierzem (2) na otworze centralnym kotła przekładając uszczelkę (1) i przymocować śrubami obecnymi w zestawie. Przyłączyć rurę końcową (3) stroną męską (gładką) do strony żeńskiej (z uszczelkami wargowymi) kształtki (2) i lekko docisnąć do końca, upewniając się co do uprzedniego wprowadzenia odpowiedniej rozety wewnątrznej i zewnętrznej; w ten sposób uzyska się szczelność i połączenie elementów tworzących zestaw.

Adnotacje *gdyby kocioł zainstalowany został w miejscu, gdzie zdarzają się bardzo niskie temperatury, dostępny jest specjalny zestaw mrozoochronny, który można zainstalować jako alternatywę do tego standard.*

koncentrycznych Ø 60/100. Aby zainstalować ewentualne przedłużki zaczepiane z innymi elementami systemu dymnego należy postąpić jak wskazano: zaczepić rurę koncentryczną lub kolanko koncentryczne stroną męską (gładką) do strony żeńskiej (z uszczelkami wargowymi) elementu uprzednio zainstalowanego i lekko docisnąć do końca; w ten sposób otrzyma się we właściwy sposób szczelność i połączenie elementów.

Zestaw poziomy Ø 60/100 zasysania-spustu może zostać zainstalowany z wyjściem tylnym, bocznym prawym, bocznym lewym i przednim.

Długość rury 970 mm pozwala na przeprowadzenie przez ścianę o grubości maksymalnej 775 mm. Zazwyczaj niezbędne jest skrócenie końcówki. Określić rozmiar dodając te wartości: Grubość części + występ wewnętrzny + występ zewnętrzny. Niezbędne minimalne występy podane są na rysunku.

Korzystając tylko z zestawu zasysania-spustu poziomego, bez odpowiednich przedłużek, pozwala na przeprowadzenie przez jedną ścianę o grubości 720 mm z wyjściem bocznym lewym i 650 z wyjściem bocznym prawym.

poziomy zasysania-spustu Ø 60/100 może zostać przedłużony do rozmiaru max.3000 mm poziomych, włączając końcówkę-kratkę i wyłączając kształtkę koncentryczną przy wyjściu z kotła. Taka konfuguracja odpowiada czynnikowi oporu równemu 100. W tych przypadkach należy zwrócić się o odpowiednie przedłużki.

Połączenie z Nr 1 przedłużką (Rys. 1-18). Max. odległość między osią pionową kotła i ścianą zewnętrzną mm 1855.

Połączenie z Nr 2 przedłużkami (Rys. 1-19). Max. odległość między osią pionową kotła i ścianą zewnętrzną mm 2805.

Zestaw zawiera (Rys. 1-15).
Nr 1 - Uszczelkę (1)
Nr 1 - Kształtkę koncentryczną 90° (2)
Nr 1 - Rurę koncentryczną zas./spustu Ø 60/100 (3)
Nr 1 - Rozetę wewnątrzną białą (4)
Nr 1 - Rozetę zewnętrzną szarą (5)

TR

1.10 DAHİLİ MEKANDA MONTAJ.

konfigürasyon.

Yatay emiş – tahliye seti Ø 60/100. Set montajı (şekil 1-15) : Flanşlı dirseği (2) kombinin ortasında yer alan deliğe yerleştiriniz, bunu yaparken contayı (1) da kullanınız ve ambalajda sunulan vidalar vasıtasıyla sıkıştırınız. Boru terminalini (3) erkek tarafından (düz) dirseğin (2) dişi tarafına (yanaklı conta ile) tam oturacak şekilde geçiriniz, bu meyanda gereken dâhili ve harici pulu takmış olduğunuzdan emin olunuz, bu suretle tutuş ve seti oluşturan aksamın birleştirilmesi sağlanmış olacaktır.

Not : *Kombinin aşırı hava şartları ve çok sert ısılara ulaşılan mahallerde monte edilmesi durumunda standart buzlanmayı önleyici düzenek yerine özel buzlanma önleyici düzenek ile donatılması tavsiye olunur.*

contaları. Tahliye sistemine ait kanallara uzatma eklerinin takılması halinde aşağıdaki işlemlerin yapılması gerekir : Konsantrik boru veyahut da konsantrik dirseğin erkek tarafından (düz) bir evvelki parçanın dişi tarafına (contalı taraf) bağlayınız, bu meyanda gereken pulu takmış olduğunuzdan emin olunuz, bu suretle tutuş ve seti oluşturan aksamın birleştirilmesi sağlanmış olacaktır.

Ø 60/100 yatay emiş – tahliye seti arkadan, sağ yandan, sol yandan ve önden çıkışlı olarak monte edilebilir.

mm uzunluğundaki boru boyu azami 775 mm kalınlığında bir duvarı geçmeye olanak sağlar. Normale terminali kısaltmak kaçınılmaz olacaktır. Şu değerleri toplamak suretiyle ölçüyü belirleyiniz : Duvar kalınlığı + iç çıkıntı + dış çıkıntı. Gerekli asgari çıkıntılar şekilde gösterilmişlerdir.

emiş – tahliye seti kullanmak suretiyle, uzatma kullanmaksızın, 720 mm kalınlığında bir duvarın soldan çıkışla ve 650 mm duvar kalınlığının da sağdan çıkışla geçilmesine olanak sağlar.

tahliye için yatay set *azami 3000 mm yatay olarak*, buna ızgaralı terminal dahil olup, kombi çıkışında yer alan konsantrik dirsek dahil değildir. Söz konusu konfigürasyon 100 değerinde bir mukavemet faktörüne tekabül eder. Bu durumlarda gerekli uzatmaların talep edilmesi gerekmektedir.

1 adet uzatma ile bağlantı (şekil 1-18). Kombinin yatay ekseni ile dış duvar arasındaki azami mesafe 1855 mm.

2 adet uzatma ile bağlantı (şekil 1-19). Kombinin yatay ekseni ile dış duvar arasındaki azami mesafe 2805 mm.

Set şunları ihtiva eder (şekil 1-15):
1 adet - Conta (1)
1 adet - 90° (2) konsantrik dirsek
1 ade - Ø 60/100 (3) emiş/tahliye konsantrik boru
1 adet - Beyaz dâhili pul (4)
1 adet - Gri harici pul (5)

CZ

1.10 VNITŘNÍ INSTALACE.

rou a nuceným tahem.

Horizontální nasáv./výfuk. souprava o průměru 60/100. Montáž soupravy (Obr. 1-15): Instalujte koleno s obrubou (2) na středový otvor kotle, přičemž mezi ně vložte těsnění (1), které najdete v soupravě a utáhněte ho šrouby, které jsou součástí soupravy. Koncovou rouru (3) zasuňte až na doraz vnitřní stranou (hladkou) do vnější strany (s těsněním s obrubou) kolena (2). Nezapomeňte předtím navléknout odpovídající vnitřní a vnější růžici. Tímto způsobem dosáhnete dokonale těsného spojení jed¬notlivých částí soupravy.

Poznámka: *Pokud máte v úmyslu instalovat kotel v místech, kde teplota klesá na extrémní hodnoty, je k dispozici zvláštní protimrazová souprava, kterou je možné instalovat jako alternativu ke standardní soupravě.*

kolen o průměru Ø60/100 pomocí spojek. Při instalaci případného prodloužení pomocí spojek k dalším prvkům kouřového systému je třeba postupovat následovně: Koncentrickou rouru nebo koleno zasuňte až na doraz vnitřní stranou (hladkou) do vnější strany (s obrubovým těsněním) dříve instalovaného prvku. Tímto způsobem dosáhnete dokonale těsného spojení jed¬notlivých prvků.

Horizontální soupravu o průměru 60/100 pro nasávání a výfuk je možné instalovat s vývodem vzadu, napravo, nalevo nebo vepředu.

970 mm umožňuje průchod stěnou o maximální tloušťce 775 mm. Běžně bývá potřeba zkrátit koncovou část. Délku stanovte součtem následujících hodnot: Tloušťka stěny + vnitřní výčnělek + venkovní výčnělek. Minimální nezbytná délka výčnělků je uvedena na obrázku.

cí jedné horizontální soupravy pro nasávání a výfuk bez příslušných prodlužovacích dílů umožňuje přechod stěnou o tloušťce 720 mm s bočním levým výstupem a 650 mm s pravým bočním výstupem.

zontální nasávací a výfukovou soupravu o průměru 60/100 je možné prodloužit až na *maximální délku 3000 mm* horizontálně včetně koncového roštu a mimo koncentrického kolena na výstupu z kotle. Tato konfigurace odpovídá odporovému faktoru o hodnotě 100. V těchto případech je nutné si objednat příslušné prodlužovací kusy.

Připojení pomocí jednoho prodlužovacího dílu (Obr. 1-18). Maximální vzdálenost mezi vertikální osou kotle a venkovní stěnou je 1855 mm.

Připojení pomocí dvou prodlužovacích dílů (Obr. 1-19). Maximální vzdálenost mezi vertikální osou kotle a venkovní stěnou je 2805 mm.

Souprava (Obr. 1-15) obsahuje:
1 kus - Těsnění (1)
1 kus - Koncentrické koleno 90° (2)
1 kus - Koncentrická nasávací/výfuková roura 60/100 (3)
1 kus - Bílá vnitřní růžice (4)
1 kus - Šedá vnější růžice (5)

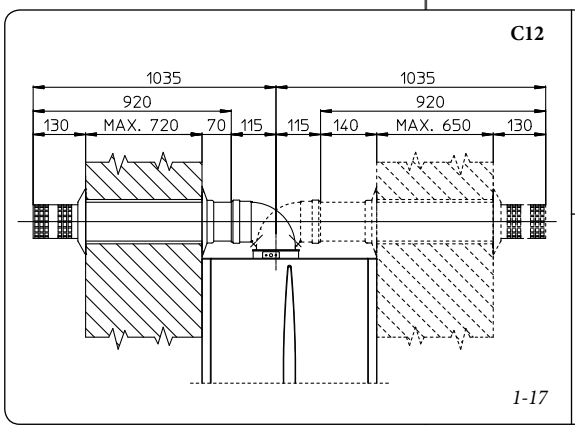

1-17

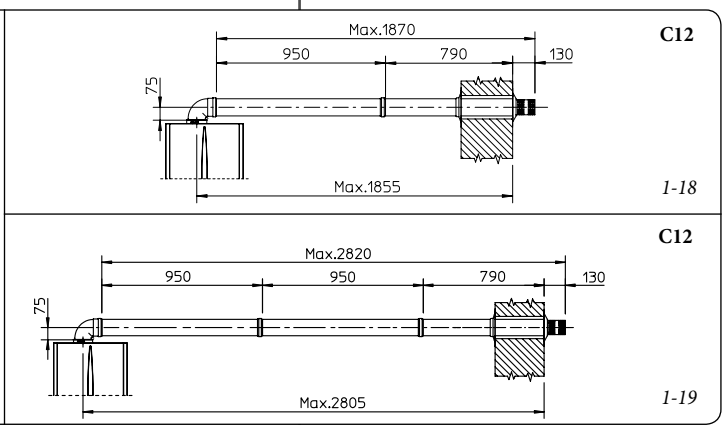

1-18
1-19

PL

Zestaw poziomy zasysania- spustowy Ø60/125. Montaż zestawu (Rys. 1-20): zainstalować kształtkę z kołnierzem (2) na otworze centralnym kotła przekładając uszczelkę (1) i przymocować śrubami obecnymi w zestawie. Przymocować przejściówkę (3) stroną męską (gładką), do strony żeńskiej kształtki (2) (z uszczelkami wargowymi) i lekko docisnąć do końca. Przyłączyć końcówkę koncentryczną Ø 80/125 (4) stroną męską (gładką) do strony żeńskiej przejściówki (3) (z uszczelkami wargowymi) i lekko docisnąć do końca, upewniając się co do uprzedniego wprowadzenia odpowiedniej rozety wewnątrznej i zewnętrznej; w ten sposób uzyska się szczelność i połączenie elementów tworzących zestaw.

koncentrycznych Ø 80/125. Aby zainstalować ewentualne przedłużki zaczepiane z innymi elementami systemu dymnego należy postąpić jak wskazane: zaczepić rurę koncentryczną lub kolanko koncentryczne stroną męską (gładką) do strony żeńskiej (z uszczelkami wargowymi) elementu uprzednio zainstalowanego i lekko docisnąć do końca; w ten sposób otrzyma się we właściwy sposób szczelność i połączenie elementów.

Uwaga: gdy zaistnieje konieczność skrócenia końcówki spustowej i/lub rury przedłużki koncentrycznej, wziąć pod uwagę, że przewód wewnętrzny musi zawsze wystawać na 5 mm względem przewodu zewnętrznego.

Zazwyczaj zestaw poziomy Ø 80/125 zasysania-spustu używany jest w przypadkach, gdy wymagany jest duży zasięg; zestaw Ø 80/125 może zostać zainsatlowany z wyjściem tylnym, bocznym prawym, bocznym lewym i przednim.

poziomy zasysania-spustu Ø 80/125 może zostać przedłużony do rozmiaru max.7 300 mm poziomych, włączając końcówkę-kratkę i wyłączając kształtkę koncentryczną przy wyjściu z kotła i przejściówkę Ø 60/100 na Ø 80/125 (Rys. 1-21). Taka konfuguracja odpowiada czynnikowi oporu równemu 100. W tych przypadkach należy zwrócić się o odpowiednie przedłużki.

N.B.: podczas montażu przewodów, co 3 metry należy zainstalować opaskę przerywającą z kołkiem.

zaleca się nie zatykać, nawet prowizorycznie, koncówki zasysania/spustu kotła.

Zestaw zawiera (Rys. 1-20).
Nr 1 - Uszczelkę (1)
Nr 1 - Kształtkę koncentryczną Ø 60/100 (2)
Nr 1 - Przejściówkę Ø 60/100 na Ø 80/125 (3)
Nr 1 - Końcówkę koncentryczną zas./spustu Ø 80/125 (4)
Nr 1 - Rozetę wewnątrzną białą (5)
Nr 1 - Rozetę zewnętrzną szarą (6)

TR

Yatay emiş – tahliye seti Ø 80/125. Set montajı (şekil 1-20). Flanşlı dirseği (2) kombinin ortasında yer alan deliğe yerleştiriniz, bunu yaparken contayı (1) da kullanınız ve ambalajda sunulan vidalar vasıtasıyla sıkıştırınız. Adaptörü (3) erkek tarafından (düz) dirseğin dişi tarafına (2) (yanaklı conta ile) son kademeye ve tam oturana kadar yerleştiriniz. Ø 80/125 (4) konsantrik terminali erkek tarafından (düz) adaptörün (3) dişi tarafına (contası ile birlikte) tam oturacak şekilde geçiriniz, bu meyanda gereken dahili ve harici pulu takmış olduğunuzdan emin olunuz, bu suretle tutuş ve seti oluşturan aksamın birleştirilmesi sağlanmış olacaktır.

Tahliye sistemine ait kanallara uzatma eklerinin takılması halinde aşağıdaki işlemlerin yapılması gerekir : Konsantrik boru veyahut da konsantrik dirseğin erkek tarafından (düz) bir evvelki parçanın dişi tarafına (contalı taraf) bağlayınız, bu meyanda gereken pulu takmış olduğunuzdan emin olunuz, bu suretle tutuş ve seti oluşturan aksamın birleştirilmesi sağlanmış olacaktır.

Dikkat : Tahiliye terminalinin ve/veyahut da uzatmasının kısaltılmasının gerekmesi durumunda, dahili borunun harici boruya oranla 5 mm çıkıntılı olması gerektiğini gözönünde bulundurunuz.

Normal olarak Ø 80/125 emiş – tahliye seti ziyadesiyle uzun mesafeler için kullanılır, Ø 80/125 set arkadan, sağ yandan, sol yandan ve önden çıkışlarda monte edilebilir.

tahliye için yatay set azami 7300 mm yatay olarak, buna ızgaralı terminal dahil olup, kombi çıkışında yer alan konsantrik dirsek ile Ø 80/125 deki Ø 60/100 adaptör dahil değildir (Şekil 1-21). Söz konusu konfigürasyon 100 değerinde bir mukavemet faktörüne tekabül eder. Bu durumlarda gerekli uzatmaların talep edilmesi gerekmektedir.

Not : boruların montajı esnasında, her 3 metrede bir dübellemek suretiyle tutucu kelepçe kullanılması gerekmektedir.

Not : güvenlik amacıyla, kısa süreli ve geçici olsa dahi kombinin emiş ve tahliye terminalinin tıkanmaması gerekmektedir.

Set şunları ihtiva eder (şekil 1-20):
1 adet - Conta (1)
1 adet - Ø 60/100 (2) konsantrik dirsek
1 adet - Ø 80/125 (3) için Ø 60/100 adaptör
1 adet - Ø 80/125 (4) emiş/tahliye konsantrik terminal
1 adet - Beyaz dâhili pul (5)
1 adet - Gri harici pul (6)

CZ

Horizontální nasáv./výfuk. souprava o průměru 80/125. Montáž soupravy (Obr. 1-20): Instalujte koleno s obrubou (2) na středový otvor kotle, přičemž mezi ně vložte těsnění (1), které najdete v soupravě a utáhněte ho šrouby, které jsou součástí soupravy. Redukci (3) nasuňte na doraz vnitřní stranou (hladkou) do vnější strany kolena (2) (s těsněním s obrubou). Koncentrický koncový kus o průměru 80/125 (4) zasuňte až na doraz vnitřní stranou (hladkou) do vnější strany (s těsněním s obrubou) nástavce. Nezapomeňte předtím navléknout odpovídající vnitřní a vnější růžici. Tímto způsobem dosáhnete dokonale těsného spojení jed¬notlivých částí soupravy.

kolen o průměru 80/125 pomocí spojek. Při instalaci případného prodloužení pomocí spojek k dalším prvkům kouřového systému je třeba postupovat následovně: Koncentrickou rouru nebo koleno zasuňte až na doraz vnitřní stranou (hladkou) do vnější strany (s obrubovým těsněním) dříve instalovaného prvku. Tímto způsobem dosáhnete dokonale těsného spojení jed¬notlivých prvků.

Upozornění: Když je nutné zkrátit koncový výfukový kus a/nebo prodlužovací koncentrickou rouru, musí vnitřní potrubí vyčnívat vždy o 5 mm vzhledem k venkovnímu potrubí.

Horizontální souprava o průměru 80/125 pro nasávání a výfuk se běžně používá v případech, kdy je třeba použít mimořádně dlouhé prodlužovací kusy; soupravu s průměrem 80/125 je možné instalovat s vývodem vzadu, napravo, nalevo nebo vepředu.

Horizontální nasávací a výfukovou soupravu o průměru 80/125 je možné prodloužit až na *maximální délku 7 300 mm* horizontálně včetně koncového roštu a mimo koncentrického kolena na výstupu z kotle a redukce o průměru 60/100 na průměr 80/125 (Obr. 1-21). Tato konfigurace odpovídá odporovému faktoru o hodnotě 100. V těchto případech je nutné si objednat příslušné prodlužovací kusy.

Poznámka: při instalaci potrubí je nutné každé tři metry instalovat tahový pás s hmoždinkou.

Poznámka: Z bezpečnostních důvodů se doporučuje nezakrývat, a to ani dočasně, koncový nasáv./výfuk kus kotle.

Souprava (Obr. 1-20) obsahuje:
1 kus - Těsnění (1)
1 kus - Koncentrické koleno o průměru 60/100 (2)
1 kus - Redukce z průměru 60/100 na průměr 80/125 (3)
1 kus - Koncentrická koncovka nasávání a výfuk o průměru 80/125 (4)
1 kus - Bílá vnitřní růžice (5)
1 kus - Šedá vnější růžice (6)

C12

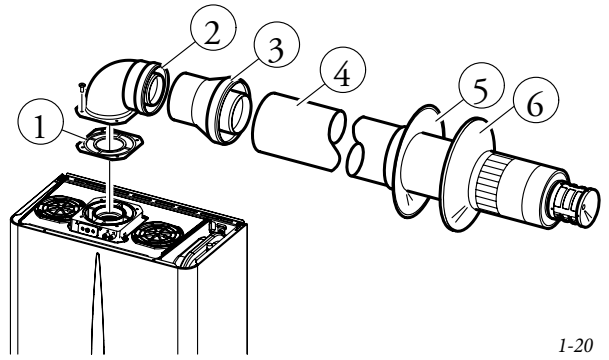

1-20

C12

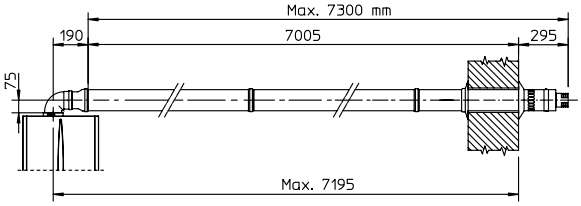

1-21

PL

Zestaw pionowy z aluminiowym daszkiem Ø 80/125. Montaż zestawu (Rys. 1-23): zainstalować kołnierz koncentryczny (2) na otworze centralnym kotła przekładając uszczelkę (1) i przymocować śrubami obecnymi w zestawie. Wprowadzić przejściówkę (3) stroną męską (gładką) do strony żeńskiej kołnierza koncentrycznego (2). Instalacja fałszywego daszku z aluminium: Wymienić dachówki płytą z aluminium (5), formując ją tak, aby móc odprowadzić wodę deszczową. Ustawić na aluminiowym daszku półprofil stały (7) i wprowadzić rurę zasysania-spustu (6). Przyłączyć końcówkę koncentryczną Ø 80/125 (6) stroną męską (gładką) do strony żeńskiej przejściówki (3) (z uszczelkami wargowymi) i lekko docisnąć do końca, upewniając się co do uprzedniego wprowadzenia odpowiedniej rozety (4); w ten sposób uzyska się szczelność i połączenie elementów tworzących zestaw.

koncentrycznych. Aby zainstalować ewentualne przedłużki na zaczep z innymi elementami instalacji dymnej, należy postępować w następujący sposób: Zaczepić rurę koncentryczną lub kolanko koncentryczne stroną męską (gładką) do strony żeńskiej (z uszczelkami wargowymi) elementu uprzednio zainstalowanego i lekko docisnąć do końca; w ten sposób otrzyma się we właściwy sposób szczelność i połączenie elementów.

Uwaga: gdy zaistnieje konieczność skrócenia końcówki spustowej i/lub rury przedłużki koncentrycznej, wziąć pod uwagę, że przewód wewnętrzny musi zawsze wystawać na 5 mm względem przewodu zewnętrznego.

Ta konkretna końcówka pozwala na odprowadzenie spalin i zasysanie powietrza koniecznego do spalania w kierunku pionowym.

Zestaw zawiera (Rys. 1-23).
Nr 1 - Uszczelkę (1)
Nr 1 - Kołnierz żeński koncentryczny (2)
Nr 1 - Przejściówkę Ø 60/100 na Ø 80/125 (3)
Nr 1 - Rozetę (4)
Nr 1 - Daszek aluminiowy (5)
Nr 1 - Rura koncentryczna zas./spustu Ø 80/125 (6)
Nr 1 - Półprofil stały (7)
Nr 1 - Półprofil ruchomy (8)

TR

Aluminyun tuğlalı yatay set Ø 80/125. Set montajı (şekil 1-23) : Konsantrik flanşı (2) kombinin ortasında yer alan deliğe yerleştiriniz, bunu yaparken contayı (1) da kullanınız ve ambalajda sunulan vidalar vasıtasıyla sıkıştırınız. Adaptörü (3) erkek tarafından (düz) flanşın dişi tarafına (2) takınız. Taklit alüminyum tuğlanın montajı. Tuğlalar yerine alüminyum levhayı (5) yerleştiriniz, tam işaretlemek suretiyle yağmur sularının akışını sağlayınız. Alüminyum tuğla üzerine sabit yarı kapağı (7) yerleştiriniz ve emiş-tahliye borusunu (6) takınız. Ø 80/125 konsantrik terminali erkek tarafından (6) (düz) adaptörün dişi tarafına (yanaklı contası ile birlikte) tam oturacak şekilde geçiriniz, bu meyanda gereken pulu (4) takmış olduğunuzdan emin olunuz, bu suretle tutuş ve seti oluşturan aksamın birleştirilmesi sağlanmış olacaktır.

tip conta. Tahliye sistemine ait kanallara uzatma eklerinin takılması halinde aşağıdaki işlemlerin yapılması gerekir : Konsantrik boru veyahut da konsantrik dirseğin erkek tarafından (düz) bir evvelki parçanın dişi tarafına (contalı taraf) bağlayınız, bu meyanda gereken pulu takmış olduğunuzdan emin olunuz, bu suretle tutuş ve seti oluşturan aksamın birleştirilmesi sağlanmış olacaktır.

Dikkat : Tahliye terminalinin ve/veyahut da uzatmasının kısaltılmasının gerekmesi durumunda, dahili borunun harici boruya oranla 5 mm çıkıntılı olması gerektiğini göz önünde bulundurunuz.

Bu özel terminal dumanın tahliyesi ile havanın emişinin dikey olarak gerçekleşmesine olanak sağlar.

Set şunları ihtiva eder (şekil 1-23) :
1 adet - Conta (1)
1 adet - Konsantrik dişi klanş (2)
1 adet - Ø 80/125 (3) için Ø 60/100 adaptör
1 adet - Pul (4)
1 adet - Alüminyum tuğla (5)
1 adet - Ø 80/125 (6) emiş/tahliye konsantrik boru
1 adet - Sabit yarı kapak (7)
1 adet - Seyyar yarı kapak (8)

CZ

Horizontální nasáv./výfuk. souprava o průměru 80/125. Montáž soupravy (Obr. 1-23): instalujte koncentrickou přírubu (2) na středový otvor kotle, přičemž mezi ně vložte těsnění (1), které najdete v soupravě a utáhněte ho šrouby, které jsou součástí soupravy. Zasuňte nástavec (3) vnitřní stranou (hladkou) do svrchní vnější strany koncentrické příruby (2). Instalace falešné hliníkové tašky. Za tašky vyměňte hliníkovou desku (5), a vytvarujte ji tak, aby odváděla dešťovou vodu. Na hliníkovou tašku umístěte pevný půlkulový díl (7) a zasuňte rouru pro nasávání a výfuk (6). Koncentrický koncový kus o průměru 80/125 zasuňte až na doraz vnitřní stranou (6) (hladkou) do vnější strany redukce (3) (s těsněním s obrubou). Nezapomeňte předtím navléknout odpovídající růžici (4). Tímto způsobem dosáhnete dokonale těsného spojení jed¬notlivých částí soupravy.

kolen pomocí spojek. Při instalaci případného prodloužení pomocí spojek k dalším prvkům kouřového systému je třeba postupovat následovně: Koncentrickou rouru nebo koleno zasuňte až na doraz vnitřní stranou (hladkou) do vnější strany (s obrubovým těsněním) dříve instalovaného prvku. Tímto způsobem dosáhnete dokonale těsného spojení jed¬notlivých prvků.

Upozornění: Když je nutné zkrátit koncový výfukový kus a/nebo prodlužovací koncentrickou rouru, musí vnitřní potrubí vyčnívat vždy o 5 mm vzhledem k venkovnímu potrubí.

Tento specifický koncový kus umožňuje výfuk kouře a nasávání vzduchu nezbytného ke spalování ve vertikálním směru.

Souprava (Obr. 1-23) obsahuje:
1 kus - Těsnění (1)
1 kus - Koncentrická vnější příruba (2)
1 kus - Redukce z průměru 60/100 na průměr 80/125 (3)
1 kus - Růžice (4)
1 kus - Hliníková taška (5)
1 kus - Koncentrická roura nasávání a výfuk o průměru 80/125 (6)
1 kus - Pevný půlkulový díl (7)
1 kus - Pohyblivý půlkulový díl (8)

C32

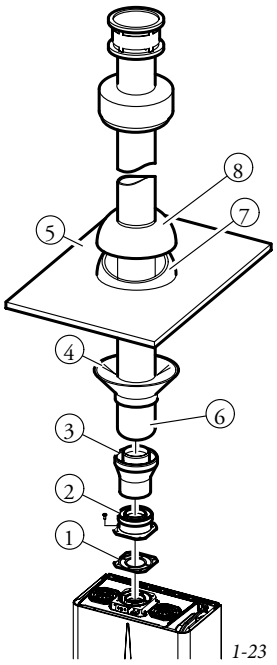

1-23

* DŁUGOŚĆ MAKSYMALNA
* AZAMİ UZUNLUK
* MAXIMÁLNÍ DÉLKA

C32

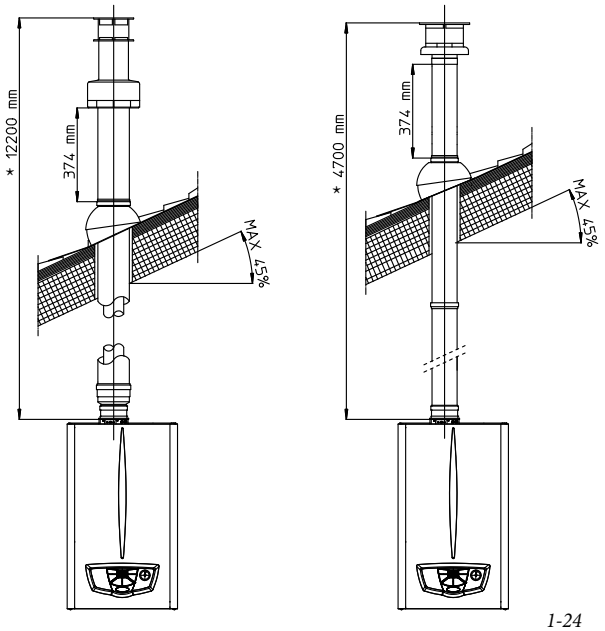

1-24

PL

N.B.: zestaw pionowy Ø 80/125 z aluminiowym daszkiem pozwala na montaż na tarasach i dachach o pochyłości maksymalnej 45% (24°) i wysokości między kapeluszem końcowym i półprofilem (374 mm), której należy zawsze przestrzegać.

Zestaw pionowy przy tej konfiguracji może zostać *przedłużony do maksymalnie 12200 mm* pionowo w linii prostej, włączając końcówkę (Rys. 1-24). Taka konfuguracja odpowiada czynnikowi oporu równemu 100. W tych przypadkach należy zwrócić się o odpowiednie przedłużki na zaczep.

Do odprowadzania poziomego można korzystać również z końcówki Ø 60/100, do połączenia z kołnierzem koncentrycznym kod 3.011141 (sprzedawany osobno). Wysokości między kapeluszem końcowym i półprofilem (374 mm) należy zawsze przestrzegać (Rys. 1-24).

Zestaw pionowy przy tej konfiguracji może zostać przedłużony do *maksymalnie 4 700 mm* pionowo w linii prostej, włączając końcówkę (Rys. 1-24).

Zestaw oddzielający Ø 80/80. Zestaw oddzielający Ø 80/80, pozwala na oddzielenie przewodów odprowadzania spalin i zasysania powietrza według schematu na rysunku. Z przewodu (B) odprowdzane są produkty spalania. Z przewodu (A) zasysane jest powietrze konieczne do spalania. Przewód zasysania (A) może zostać zainstalowany obojętnie, z prawej lub lewej strony względem centralnego przewodu odprowadzania (B). Obydwa przewody mogą zostać skierowane w jakimkolwiek kierunku.

kołnierz (4) na otworze centralnym kotła przekładając uszczelkę (1) i przymocować śrubami o łbie sześciokątnym i płaskim czubkiem obecnymi w zestawie. Usunąć kołnierz płaski obecny w otworze bocznym względem tego centralnego (w zależności od potrzeb) i zastąpić kołnierzem (3) wprowadzając wcześniej uszczelkę (2) już obecną w kotle i przymocować śrubami samowkręcającymi się z czubkiem w wyposażeniu. Wprowadzić kształtki (5) stroną męską (gładką) do strony żeńskiej kołnierzy (3 i 4). Wprowadzić końcówkę zasysania (6) stroną męską (gładką) do strony żeńskiej kształtki (5) lekko dociskając do końca, upewniając się, że wcześniej wprowadzone zostały odpowiednie rozety wewnętrzne i zewnętrzne. Wprowadzić rurę spustową (9) stroną męską (gładką) do strony żeńskiej kształtki (5), lekko dociskając do końca, upewniając się co do uprzedniego wprowadzenia odpowiedniej rozety wewnętrznej; w ten sposób uzyska się szczelność i połączenie elementów tworzących zestaw.

Zestaw zawiera (Rys. 1-25).
Nr 1 - Uszczelkę spustową (1)
Nr 1 - Kołnierz żeński zasysania (3)
Nr 1 - Uszczelkę uszczelniającą kołnierza (2)
Nr 1 - Kołnierz żeński spustu (4)
Nr 2 - Kształtki 90° Ø 80 (5)
Nr 1 - Końcówkę zasysania Ø 80 (6)
Nr 2 - Rozety wewnątrzne białe (7)
Nr 1 - Rozetę zewnętrzną szarą (8)
Nr 1 - Rurę spustowę Ø 80 (9)

TR

Not : Alüminyum tuğlalı Ø 80/125 dikey set teras ve çatı gibi azami %45 (24°) eğimli mekanlara montaj olanağı sağlar, ancak terminal şapkasi ile yarı kapak arasındaki mesafeye (374 mm) riayet etmek her zaman için şarttır .

Bu konfigürasyondaki dikey set *azami 12200 mm doğrudan dikey* olarak uzatılabilir, buna terminal de dahildir (Şekil 1-24). Söz konusu konfigürasyon 100 değerinde bir mukavemet faktörüne tekabül eder. Bu durumlarda gerekli uzatmaların talep edilmesi gerekmektedir.

Dikey tahliye için, 3.011141 kod numaralı konsantrik flanş (ayrıca satılmakta olan) ile birlikte kullanılmak suretiyle Ø 60/100 terminal de kullanılabilir. Terminal başlığı ile yarı gövde (374 mm) arasındaki mesafeye her zaman için riayet edilmesi gerekmektedir (Şekil 1-24).

Bu konfigürasyondaki dikey *set azami 4700 mm doğrudan dikey* olarak uzatılabilir, buna terminal de dahildir (Şekil 1-24).

Ø 80/80 ayrıştırıcı set. Ø 80/80 ayrıştırıcı set duman tahliye ve hava emiş kanallarını şekilde gösterilen düzene göre ayırma işlemini üstlenir. (B) kanalından yanık maddeler tahliye olunur. (A) kanalından yanma için gerekli hava emilir. (A) emiş kanalının, ortada yer alan (B) tahliye kanalının sağ veyahut da sol tarafına monte edilmiş olmasının önemi yoktur. Her iki kanal da herhangi bir yöne doğru yürütülebilirler.

ortasında yer alan deliğe yerleştiriniz, bunu yaparken contayı (1) da kullanınız ve setin ambalajda sunulan altıgen yassı uçlu vidalar vasıtasıyla sıkıştırınız. Merkezi deliğe gereksinime göre) oranla yan kısımda yer alan delikte bulunan yassı flanşı çıkartınız ve flanş (3) ile değiştiriniz bu esnada kombide yer alan contayı (3) yerleştiriniz ve ürün ile birlikte sunulan kilitli vidalar vasıtasıyla sabitleyiniz. Dirsekleri (5) erkek tarafından (düz) flanşın dişi tarafına (3 ve 4) takınız. Emiş terminalini (6) erkek tarafından (düz) dirseğin (6) dişi tarafına, son kademesine geçecek şekilde takınız ve bu meyanda gerekli iç ve dış pulları da yerleştirdiğinizden emin olunuz. Tahliye terminalini (9) erkek tarafından (düz) dirseğin (5) dişi tarafına tam oturacak şekilde geçiriniz, bu meyanda gereken dahili pulu takmış olduğunuzdan emin olunuz, bu suretle tutuş ve seti oluşturan aksamın birleştirilmesi sağlanmış olacaktır.

Set şunları ihtiva eder (Şekil 1-25):
1 adet - Tahliye contası (1)
1 adet - Dişi emiş flanşı (3)
1 adet - Flanş sızdırmazlık contası (2)
1 adet - Dişi tahliye flanşı (4)
2 adet - 90° Ø 80 dirsek (5)
1 adet - Ø 80 (6) emiş terminali
2 adet - Beyaz dahili pullar (7)
1 adet - Gri harici pul (8)
1 adet - Ø 80 tahliye borusu (9)

CZ

Poznámka: vertikální souprava o průměru 80/125 s hliníkovou taškou umožňuje instalaci na terasách a střechách s maximálním sklonem 45% (24°), přičemž výšku mezi koncovým poklopem a půlkulovým dílem (374 mm) je třeba vždy dodržet.

Vertikální soupravu v této konfiguraci je možné prodloužit až na *maximálně 12 200 mm* lineárně vertikálně včetně koncového dílu (Obr. 1-24). Tato konfigurace odpovídá odporovému faktoru o hodnotě 100. V tomto případě je nutné si objednat příslušné prodlužovací spojkové kusy.

Pro vertikální vývod je možné použít také koncový kus o průměru 60/100 v kombinaci s koncentrickou přírubou s kódovým označením 3.011141 (prodává se odděleně). Výška mezi koncovým poklopem a půlkulovým dílem (374) je vždy třeba dodržet (Obr. 1-24).

Vertikální soupravu v této konfiguraci je možné prodloužit až na *maximálně 4 700 mm* lineárně vertikálně včetně koncového dílu (Obr. 1-24).

Dělicí souprava o průměru 80/80. Dělicí souprava o průměru 80/80 umožňuje rozdělit potrubí pro odvod spalin a nasávání vzduchu podle schématu uvedeného na obrázku. Z potrubí (B) jsou odvedeny spaliny. Z potrubí (A) je nasáván vzduch nutný pro spalování. Nasávací potrubí (A) je možné instalovat libovolně napravo nebo nalevo vzhledem k centrálnímu výfukovému potrubí (B). Obě potrubí mohou být orientována kterýmkoliv směrem.

(4) na středový otvor kotle, přičemž mezi ně vložte těsnění (1) a utáhněte ji pomocí šroubů s šestihrannou hlavou a plochou špičkou, které jsou součástí soupravy. Sejměte plochou přírubu, která se nachází v postranním otvoru vzhledem k středovému otvoru (podle potřeby) a nahraďte ji přírubou (3), použijte těsnění (2) již umístěné v kotli a utáhněte přiloženými samořeznými špičatými šrouby. Zasuňte kolena (5) vnitřní stranou (hladkou) do svrchní vnější strany příruby (3 a 4). Zasuňte na doraz nasávací díl (6) vnitřní částí (hladkou) do vnější strany kolena (5), před čímž nezapomeňte vložit vnitřní a vnější růžice. Výfukovou rouru (9) zasuňte až na doraz vnitřní stranou (hladkou) do vnější strany (5) kolena. Nezapomeňte předtím vložit odpovídající vnitřní růžici. Tímto způsobem dosáhnete dokonale těsného spojení jed¬notlivých částí soupravy.

Souprava (Obr. 1-25) obsahuje:
1 kus - Výfukové těsnění (1)
1 kus - Nasávací vnější příruba (3)
1 kus - Těsnění příruby (2)
1 kus - Výfuková vnější příruba (4)
2 kusy- Kolena 90° o průměru 80 (5)
1 kus - Koncový nasávací díl o průměru 80 (6)
2 kusy- Bílé vnitřní růžice (7)
1 kus - Šedá vnější růžice (8)
1 kus - Výfuková roura o průměru 80 (9)

C82

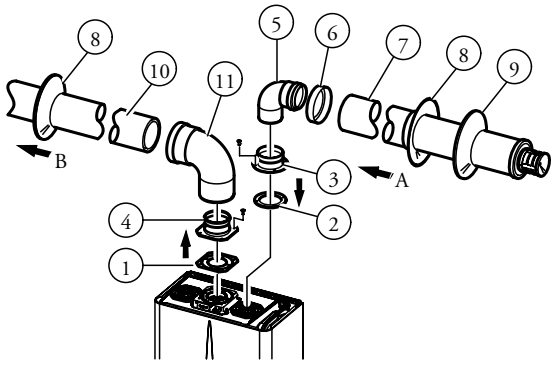

1-25

PL

-
nek. Aby zainstalować ewentualne przedłużki na zaczep z innymi elementami instalacji dymnej, należy postępować w następujący sposób: zaczepić rurę lub kolanko stroną męską (gładką) do strony żeńskiej (z uszczelkami wargowymi) elementu uprzednio zainstalowanego i docisnąć do końca; w ten sposób otrzyma się we właściwy sposób szczelność i połączenie elementów.

pionowego i zasysania poziomego.

TR

conta. Tahliye sistemine ait kanallara uzatma eklerinin takılması halinde aşağıdaki işlemlerin yapılması gerekir : Tahliye borusunu veyahut da dirseğin erkek tarafından (düz) bir evvelki parçanın dişi tarafına (contalı taraf) bağlayınız, bu meyanda gereken pulu takmış olduğunuzdan emin olunuz, bu suretle tutuş ve seti oluşturan aksamın birleştirilmesi sağlanmış olacaktır.

emişli konfigürasyon gösterilmektedir.

CZ

-
cí spojek. Při instalaci případného prodloužení pomocí spojek k dalším prvkům kouřového systému je třeba postupovat následovně: Výfukovou rouru nebo koleno zasuňte až na doraz vnitřní stranou (hladkou) do vnější strany (s okrajovým těsněním) dříve instalovaného prvku. Tímto způsobem dosáhnete dokonale těsného spojení jed¬notlivých prvků.

-
tikálním výfukem a horizontálním nasáváním.

C52

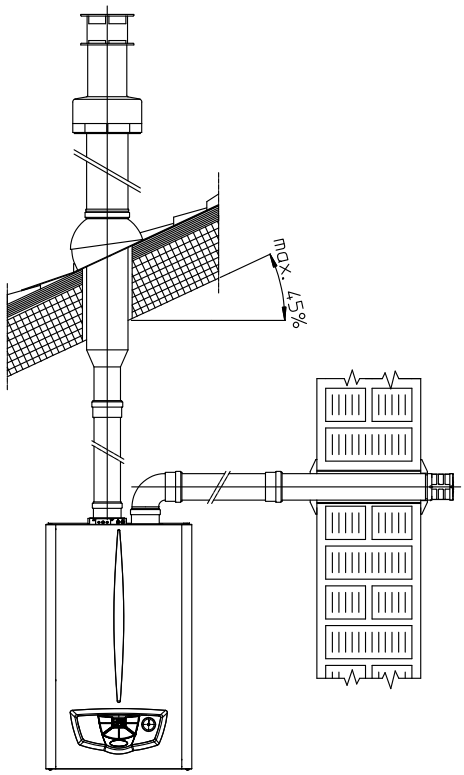

1-27

podane zostały minimalne wymiary gabarytowe instalacji zestawu końcówki rozdzielającej Ø 80/80 w warunkach granicznych.

80/80. Maksymalna długość w linii prostej (bez zakrętów) w pionie, stosowany do rur zasysania i odprowadzania Ø 80 to 41 metrów, z którychi 40 zasysania i 1 odprowadzania. Ta całkowita długośc odpowiada czynnikowi oporu równemu 100. Całkowita używalna długość, otrzymana sumując długości rur Ø 80 zasysania i spustu, może osiągnąć maksymalnie wartości podane w poniższej tabeli. W przypadku konieczności korzystania z akcesoriów lub komponentów mieszanych (na przykład przechodzić z oddzielacza Ø 80/80 do rury koncentrycznej), można obliczyć maksymalną osiągalną długość korzystając z czynnika oporu dla każdego komponentu lub jego długości równoznacznej. Suma tych czynników oporu nie może być wyższa od wartości 100.

uniknąć problemów z kondensatem spalin w przewodzie spustowym Ø 80, spowodowanych ich ochłodzeniem poprzez ścianę, konieczne *jest ograniczenie długości przewodu spustowego do 5 metrów* (Rys 1-28). Jeśli należy pokryć większe odległości konieczne jest korzystanie z rur izolowanych Ø 80 (patrz rozdział zestaw rozdzielający Ø 80/80 izolowany).

N.B.: podczas montażu przewodów Ø 80, co 3 metry należy zainstalować opaskę przerywającą z kołkiem.

* Przewód zasysania może być zwiększony o 2,5 metra jeśli usunie się kształtkę spustową, 2 metry jesli usunie się kształtkę zasysania, 4,5 metra usuwając obydwie kształtki.

80/80 ayrıştırma terminal setinin montajı için asgari mesafe boyutları, sınırda olarak, verilmiştir.

ve emiş boruları için düz olarak (dirseksiz) azami dikey uzunluk 41 metre olup, bunun 40 metresi emiş ve 1 metresi de tahliye içindir. Bu toplam uzunluk 100 e eşdeğer bir rezistans faktörüne tekabül eder.Ø 80 emiş ve tahliye borularının toplamı ile elde edilen kullanılabilir toplam uzunluk azami olarak aşağıdaki tabloda verilen değerlere ulaşabilir. *Karma aksesuar veyahut da aksam kullanılmasının gerekmesi durumunda* (örneğin Ø 80/80 separatörden konsantrik boruya geçişin gerekmesi halinde), beher aksamın rezistans faktörü veyahut da eşdeğer uzunluğu *kullanılmak suretiyle erişilebilir azami uzunluk hesaplanabilir*. Bu rezistans faktörlerinin toplam değerinin 100 değerinden yüksek olmamaması gerekmektedir.

-

ken dumanın oluşturabileceği kondensasyonun ve bu soğumadan ötürü doğabilecek sorunların engellenmesi için *Ø 80 normal tahliye kanalının boyunun 5 metre ile sınırlandırılması gerekir (Şekil 1-28).* Daha uzun mesafelerin kat edilmesinin gerekmesi durumunda Ø 80 izolasyonlu boruların kullanılması gerekmektedir (izolasyonlu Ø 80/80 separatör seti başlığına bakınız).

Not : Ø 80 boruların montajı esnasında, her 3 metrede bir dübellemek suretiyle tutucu kelepçe kullanılması gerekmektedir.

* Tahliye dirseğinin kaldırılması durumunda emiş kanalı 2,5 metre daha uzatılabilir, emiş dirseğinin kaldırılması halinde ise 2 metre uzatılabilir, her iki dirseğin de kaldırılması halinde ise 4,5 metre daha uzatılabilir.

jsou uvedeny minimální obvodové rozměry instalace koncové soupravy rozdělovače o průměru 80/80 v mezních podmínkách.

průměru 80/80. Maximální rovná délka (bez záhybů) vertikálně použitelná pro nasávací a výfukové roury o průměru 80 je 41 metrů, kde 40 je pro nasávání a 1 pro výfuk. Tato celková délka odpovídá odporovému faktoru o hodnotě 100. Celková užitečná délka získaná součtem nasávacích a výfukových trub o průměru 80 může dosáhnout maximálních hodnot uvedených v následující tabulce. V případě nutnosti použití *doplňků nebo smíšených dílů* (například přechod z rozdělovače o průměru 80/80 na koncentrickou troubu) je možné vypočítat maximální možné prodloužení pomocí odporového faktoru pro každý komponent nebo jeho *ekvivalentní délku*. Součet těchto odporových faktorů nesmí překročit hodnotu 100.

vyhnuli problémům s kondenzací spalin ve výfukové potrubí o průměru 80 způsobených jejich ochlazením přes stěnu, je nutné *omezit délku běžného výfukového potrubí na pouhých 5 metrů* (Fig. 1-28). Je-li potřeba překonat větší vzdálenosti, je nutné použít izolované potrubí o průměru 80 (viz kapitola izolovaná dělicí souprava o průměru 80/80).

Poznámka: Při instalaci potrubí o průměru 80 je nutné každé tři metry instalovat tahový pás s hmoždinkou.

* Nasávací potrubí může být prodlouženo o 2,5 metru v případě odstranění kolena na straně výfuku, 2 metry při odstranění kolena na straně sání a o 4,5 metrů v případě odstranění obou kolen.

Longitudes máximas utilizables (compreso el terminal de aspiración con rejilla y los dos codos de 90°)					
Coomprimentos máximos utilizáveis (incluindo o terminal de aspiração de grelhas e as duas cruvas de 90ºC)					
Μέγιστο μήκος χρήσης (συμπεριλαμβανομένου και του πλεγματώδους τερματικού αναρρόφησης και των δύο γωνιών σε 90)					
Maksymalne używalne długości (włączając końcówkę-kratkę zasysania i dwie kształtki o 90°)					
Kullanılabilir azami uzunluklar (ızgaralı emiş terminali ve iki adet 90° dirsek de dahil olarak)					
Maximální použitelné délky (včetně nasávacího roštového koncového kusu a dvou 90° kolen)					
ES	**PT**	**GR**	**PL**	**TR**	**CZ**
CONDUCTO SIN AISLAMIENTO	**CONDUTA NÃO ISOLADA**	**ΑΓΩΓΟΣ ΧΩΡΙΣ ΜΟΝΩΣΗ**	**PRZEWÓD NIE IZOLOWANY**	**İZOLASYONSUZ KANAL**	**NEIZOLOVANÉ POTRUBÍ**
Expulsión 1 m Aspiración 36,0 m*	Descarga 1 m Aspiração 36,0 m*	Απαγωγή 1 m Αναρρόφηση 36,0 m*	Spust 1 m Zasysanie 36,0 m*	Tahliye 1 m Emiş 36,0 m*	Výfuk 1 m Nasávání 36,0 m*
Expulsión 2 m Aspiración 34,5 m*	Descarga 2 m Aspiração 34,5 m*	Απαγωγή 2 m Αναρρόφηση 34,5 m*	Spust 2 m Zasysanie 34,5 m*	Tahliye 2 m Emiş 34,5 m*	Výfuk 2 m Nasávání 34,5 m*
Expulsión 3 m Aspiración 33,0 m*	Descarga 3 m Aspiração 33,0 m*	Απαγωγή 3 m Αναρρόφηση 33,0 m*	Spust 3 m Zasysanie 33,0 m*	Tahliye 3 m Emiş 33,0 m*	Výfuk 3 m Nasávání 33,0 m*
Expulsión 4 m Aspiración 32,0 m*	Descarga 4 m Aspiração 32,0 m*	Απαγωγή 4 m Αναρρόφηση 32,0 m*	Spust 4 m Zasysanie 32,0 m*	Tahliye 4 m Emiş 32,0 m*	Výfuk 4 m Nasávání 32,0 m*
Expulsión 5 m Aspiración 30,5 m*	Descarga 5 m Aspiração 30,5 m*	Απαγωγή 5 m Αναρρόφηση 30,5 m*	Spust 5 m Zasysanie 30,5 m*	Tahliye 5 m Emiş 30,5 m*	Výfuk 5 m Nasávání 30,5 m*
CONDUCTO CON AISLAMIENTO	**CONDUTA ISOLADA**	**ΑΓΩΓΟΣ ΜΕ ΜΟΝΩΣΗ**	**PRZEWÓD IZOLOWANY**	**İZOLASYONLU KANAL**	**IZOLOVANÉ POTRUBÍ**
Expulsión 6 m Aspiración 29,5 m*	Descarga 6 m Aspiração 29,5 m*	Απαγωγή 6 m Αναρρόφηση 29,5 m*	Spust 6 m Zasysanie 29,5 m*	Tahliye 6 m Emiş 29,5 m*	Výfuk 6 m Nasávání 29,5 m*
Expulsión 7 m Aspiración 28,0 m*	Descarga 7 m Aspiração 28,0 m*	Απαγωγή 7 m Αναρρόφηση 28,0 m*	Spust 7 m Zasysanie 28,0 m*	Tahliye 7 m Emiş 28,0 m*	Výfuk 7 m Nasávání 28,0 m*
Expulsión 8 m Aspiración 26,5 m*	Descarga 8 m Aspiração 26,5 m*	Απαγωγή 8 m Αναρρόφηση 26,5 m*	Spust 8 m Zasysanie 26,5 m*	Tahliye 8 m Emiş 26,5 m*	Výfuk 8 m Nasávání 26,5 m*
Expulsión 9 m Aspiración 25,5 m*	Descarga 9 m Aspiração 25,5 m*	Απαγωγή 9 m Αναρρόφηση 25,5 m*	Spust 9 m Zasysanie 25,5 m*	Tahliye 9 m Emiş 25,5 m*	Výfuk 9 m Nasávání 25,5 m*
Expulsión 10 m Aspiración 24,0 m*	Descarga 10 m Aspiração 24,0 m*	Απαγωγή 10 m Αναρρόφηση 24,0 m*	Spust 10 m Zasysanie 24,0 m*	Tahliye 10 m Emiş 24,0 m*	Výfuk 10 m Nasávání 24,0 m*
Expulsión 11 m Aspiración 22,5 m*	Descarga 11 m Aspiração 22,5 m*	Απαγωγή 11 m Αναρρόφηση 22,5 m*	Spust 11 m Zasysanie 22,5 m*	Tahliye 11 m Emiş 22,5 m*	Výfuk 11 m Nasávání 22,5 m*
Expulsión 12 m Aspiración 21,5 m*	Descarga 12 m Aspiração 21,5 m*	Απαγωγή 12 m Αναρρόφηση 21,5 m*	Spust 12 m Zasysanie 21,5 m*	Tahliye 12 m Emiş 21,5 m*	Výfuk 12 m Nasávání 21,5 m*

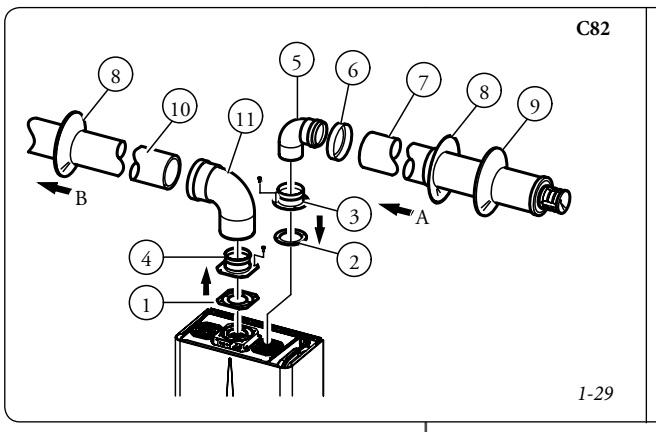

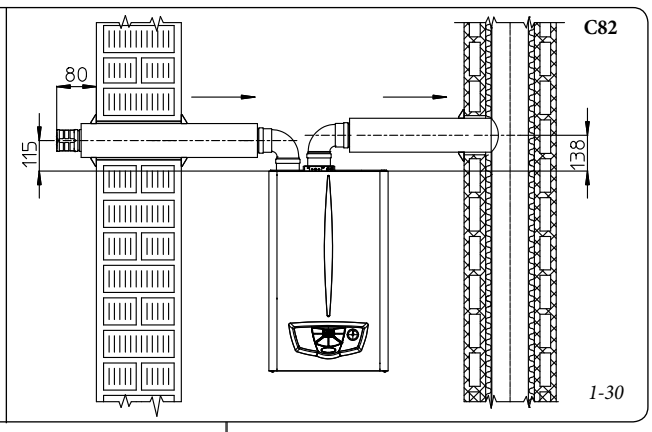

Zestaw zawiera (Rys. 1-29).
Nr 1 - Uszczelkę spustową (1)
Nr 1 - Uszczelkę uszczelniającą kołnierza (2)
Nr 1 - Kołnierz żeński zasysania (3)
Nr 1 - Kołnierz żeński spustu (4)
Nr 1 - Kształtkę 90° Ø 80 (5)
Nr 1 - Zatyczkę zamykania rury (6)
Nr 1 - Końcówkę zasysania Ø 80 izolowaną (7)
Nr 2 - Rozety wewnątrzne białe (8)
Nr 1 - Rozetę zewnętrzną szarą (9)
Nr 1 - Rurę spustowę Ø 80 izolowaną (10)
Nr 1 - Kształtkę 90° koncentryczną Ø 80/125 (11)

Kit oddzielający Ø 80/80 izolowany. Montaż zestawu (Rys. 1-29): zainstalować kołnierz (4) na otworze centralnym kotła przekładając uszczelkę (1) i przymocować śrubami o łbie sześciokątnym i płaskim czubkiem obecnymi w zestawie. Usunąć kołnierz płaski obecny w otworze bocznym względem tego centralnego (w zależności od potrzeb) i zastąpić kołnierzem (3) wprowadzając wcześniej uszczelkę (2) już obecną w kotle i przymocować śrubami samowkręcającymi się z czubkiem w wyposażeniu. Wprowadzić i przesunąć zatyczkę (6) na kształtce (5) ze strony męskiej (gładkiej), następnie zaczepić kształtki (5) stroną męską (gładką) do strony żeńskiej kołnierza (3). Wprowadzić kształtki (11) stroną męską (gładką) do strony żeńskiej kołnierza (4). Zaczepić końcówkę zasysania (7) stroną męską (gładką), do strony żeńskiej kształtki (5) i lekko docisnąć do końca, upewniając się co do uprzedniego wprowadzenia rozet (8 i 9) zapewniających właściwą instalację między rurą i murem, następnie przymocować zatyczkę zamykającą (6) na końcówce (7). Przyłączyć rurę spustową (10) stroną męską (gładką) do strony żeńskiej kształtki (11) i lekko docisnąć do końca, upewniając się co do uprzedniego wprowadzenia rozety (8), która zapewni właściwą instalację między rurą i kanałem dymnym.

i kolanek. Aby zainstalować ewentualne przedłużki zaczepiane z innymi elementami systemu dymnego należy postąpić jak wskazano: zaczepić rurę koncentryczną lub kolanko koncentryczne stroną męską (gładką) do strony żeńskiej (z uszczelkami wargowymi) elementu uprzednio zainstalowanego i lekko docisnąć do końca; w ten sposób otrzyma się we właściwy sposób szczelność i połączenie elementów.

problemów kondensatu spalin w przewodach spustowych lub na zewnętrznej powierzchni rur zasysania, Immergas dostarcza na zamówienie izolowane rury zasysania i spustu. Izolacja może okazać się konieczna na rurze spustowejz powodu nadmiernej utraty temperatury spalin w ich przebiegu. Izolacja może okazać się konieczna na rurze zasysania, gdyż wchodzące powietrze (jeśli bardzo zimne), może doprowadzić zewnętrzną powierzchnię rury do temperatury niższej od punktu rosy powietrza w środowisku, w którym się znajduje. Na rysunkach (Rys. 1-30 i 1-31) przedstawione są różne zastosowania izolowanych rur.

Rury izolowane złożone są z rury koncentrycznej Ø 80 wewnętrznej i Ø 125 zewnętrznej z odstępem nieruchomego powietrza. Nie jest technicznie możliwe zacząć od obydwu kolanek Ø 80 izolowanych, gdyż

Set şunları ihtiva eder (şekil 1-29):
1 adet - Tahliye contası (1)
1 adet - Flanş sızdırmazlık contası (2)
1 adet - Dişi emiş flanşı (3)
1 adet - Dişi tahliye flanşı (4)
1 adet - 90° Ø 80 dirsek (5)
1 adet - Boru kapama tapası (6)
1 adet - Ø 80 izolasyonlu emiş terminali (7)
2 adet - Beyaz dahili pullar (8)
1 adet - Gri harici pul (9)
1 adet - Ø 80 izolasyonlu tahliye borusu (10)
1 adet - 90° Ø 80/125 konsantrik dirsek (11)

Ø 80/80 izolasyonlu separatör seti. Set montajı (Şekil 1-29) : flanşı (2) kombinin ortasında yer alan deliğe yerleştiriniz, bunu yaparken contayı (1) da kullanınız ve setin ambalajda sunulan altıgen yassı uçlu vidalar vasıtasıyla sıkıştırınız. Merkezi deliğe gereksinime göre) oranla yan kısımda yer alan delikte bulunan yassı flanşı çıkartınız ve flanş (3) ile değiştiriniz bu esnada kombide yer alan contayı (3) yerleştiriniz ve ürün ile birlikte sunulan kilitli vidalar vasıtasıyla sabitleyiniz. Tapayı (6) erkek tarafından (düz) dirseğe takınız ve itiniz, bunu müteakiben dirsekleri (5) erkek tarafları (düz) flanşın dişi tarafına (3) denk gelecek şekilde flanşa takınız. Dirseği (11) erkek tarafından (düz) flanşın dişi tarafına (4) takınız. Emiş terminalini (7) erkek tarafından (düz) dirseğin (5) dişi tarafına tam oturacak şekilde geçiriniz, bu meyanda boru ile duvarın tam birleşmesini sağlayacak olan pulları (8 ve 9) takmış olduğunuzdan emin olunuz, bunu müteakiben de kapama tapasını (6) terminale (7) tespit ediniz. Tahliye borusunu (10) erkek tarafından (düz) dirseğin (11) dişi tarafına, son kademesine geçecek şekilde takınız ve bu meyanda boru ile baca arasında tam bağlantının sağlanmasına yarayacak olan gerekli pulu (8) da yerleştirdiğinizden emin olunuz.

conta.Tahliye sistemine ait kanallara uzatma eklerinin takılması halinde aşağıdaki işlemlerin yapılması gerekir : Konsantrik boru veyahut da konsantrik dirseğin erkek tarafından (düz) bir evvelki parçanın dişi tarafına (contalı taraf) bağlayınız, bu meyanda gereken pulu takmış olduğunuzdan emin olunuz, bu suretle tutuş ve seti oluşturan aksamın birleştirilmesi sağlanmış olacaktır.

kanallarında veyahut da emiş borularının dış yüzeyinde duman kondensasyonu sorunlarının olması halinde İmmergas, talep üzerine, emiş ve tahliye hortumlarını izolasyonlu olarak sunmaktadır. Dumanların aktarımı esnasında aşırı ısı kaybı olması durumunda, tahliye hortumu üzerinde izolasyona gereksinim doğabilir. Emiş borusunda ise, dışarıdan alınan havanın soğuk olması halinde (dış mekan ısısının çok düşük olması durumu), bulunduğu mekan ısısına göre emiş borusunun dış yüzeyi düşük ısısdan ötürü terleme yapar ve bu durumda da izolasyon gerekli olur. Şekillerde (Şekil 1-30 ve 1-31) farklı izolasyon kullanımlarına örnekler verilmektedir.

Izolasyonlu borular hava tutacak boşluklu şekilde üretilmiş içi Ø 80 ve dış Ø 125 konsantrik bir borudan oluşurlar. Mesafelerin el vermemesi

Souprava (Obr. 1-29) obsahuje:
1 kus - Výfukové těsnění (1)
1 kus - Těsnění příruby (2)
1 kus - Nasávací vnější příruba (3)
1 kus - Výfuková vnější příruba (4)
1 kus - Koleno 90° o průměru 80 (5)
1 kus - Uzávěr trouby (6)
1 kus - Izolovaný koncový nasávací díl o průměru 80 (7)
2 kusy- Bílé vnitřní růžice (8)
1 kus - Šedá vnější růžice (9)
1 kus - Izolovaná výfuková roura o průměru 80 (10)
1 kus - Koncentrický ohybový díl 90° o průměru 80/125 (11)

Izolovaná dělicí souprava o průměru 80/80. Montáž soupravy (Obr. 1-29): Instalujte přírubu (4) na středový otvor kotle, přičemž mezi ně vložte těsnění (1) a utáhněte ji pomocí šroubů s šestihrannou hlavou a plochou špičkou, které jsou součástí soupravy. Sejměte plochou přírubu, která se nachází v postranním otvoru vzhledem k středovému otvoru (podle potřeby) a nahraďte ji přírubou (3), použijte těsnění (2) již umístěné v kotli a utáhněte přiloženými samořeznými špičatými šrouby. Zasuňte a posouvejte uzávěr (6) na koleno (5) z vnitřní (hladké) strany; potom zasuňte kolena (5) vnitřní stranou (hladkou) do vnější strany příruby (3). Zasuňte koleno (11) vnitřní stranou (hladkou) do svrchní vnější strany příruby (4). Zasuňte na doraz koncový nasávací díl (7) vnitřní částí (hladkou) do vnější strany kolena (5), před čímž nezapomeňte vložit růžice (8 a 9), které jsou zárukou správné instalace mezi troubou a zdí. Nakonec nasaďte uzávěr (6) na koncový díl (7). Zasuňte na doraz výfukový díl (10) vnitřní částí (hladkou) do vnější strany kolena (11), před čímž nezapomeňte vložit růžici (8), která zajistí správnou instalaci mezi troubou a kouřovodem.

-
cí spojek.Při instalaci případného prodloužení pomocí spojek k dalším prvkům kouřového systému je třeba postupovat následovně: Koncentrickou rouru nebo koleno zasuňte až na doraz vnitřní stranou (hladkou) do vnější strany (s obrubovým těsněním) dříve instalovaného prvku. Tímto způsobem dosáhnete dokonale těsného spojení jed¬notlivých prvků.

problému s kondenzací spalin ve výfukovém potrubí nebo na venkovním povrchu nasávacího potrubí společnost Immergas na žádost dodává izolované nasávací a výfukové roury. Izolace se může stát nezbytnou na výfukovém potrubí z důvodu nadměrné teplotní ztráty spalin na jejich trase. Izolace může být nezbytnou na nasávacím potrubí, protože vstupující vzduch (pokud je velmi chladný) může ochlazovat vnější povrch potrubí na teplotu nižší, než je rosný bod vzduchu prostředí, ve kterém se nachází. Na obrázcích (Obr. 1-30 a 1-31) jsou znázorněny různé aplikace izolovaných potrubí.

Izolované roury jsou tvořeny jednou koncentrickou rourou o vnitřním průměru 80 a vnějším průměru 125 se vzduchovou mezerou. Není technicky možné začít s oběma izolovanými koleny o průměru 80, protože to obvodové rozměry neumožňují. Je nicméně možné začít jedním izolovaným kolenem a volbou nasávacího a výfukového potrubí. V případě, že začnete izolo-

nie pozwalają na to gabaryty. Można zacząć natomiast z jednym izolowanym kolankiem, wybierając przewód zasysania lub spustu. W razie rozpoczęcia od izolowanej kształtki zasysania należy włożyć ją do własnego kołnierza i lekko docisnąć do końca na kołnierzu odprowadzania spalin, co doprowadza do tej samej wysokości dwa wyjścia zasysania i spustu spalin.

dymnych. Aby uniknąć problemów z kondensatem spalin w izolowanym przewodzie spustowym Ø 80, spowodowanych ich ochłodzeniem poprzez ścianę, konieczne jest ograniczenie długości przewodu spustowego do 12 metrów . Na rysunku (Rys. 1-31) przedstawiony jest typowy rodzaj izolacji, krótki przewód zasysania i bardzo długi przewód spustowy (dłuższy niż 5 m). Izolowany jest cały przewód zasysania aby uniknąć kondensatu wilgotnego powietrza w miejscu, w którym znajduje się kocioł stykający się z rurą ochłodzoną przez wchodzące z zewnątrz powietrze . Izolowany jest cały przewód spustowy, z wyjątkiem kolanka przy wyjściu z rozgałęźnika, aby ograniczyć rozproszenie ciepła z przewodu, unikając w ten sposób tworzenia się kondensatu spalin.

N.B.: podczas montażu przewodów izolowanych, co 2 metry należy zainstalować opaskę przerywającą z kołkiem.

sztucznym ciągu.

W przypadku instalacji w pomieszczeniu w konfiguracji typu B obowiązuje zainstalowanie odpowiedniego zestawu przykrywającego górnego wraz zestawem odprowadzania spalin, do zasysania powietrza dochodzi bezpośrednio z otoczenia, w którym zainstalowany jest kocioł i i odprowadzenie spalin do pojedynczego komina lub bezpośrednio na zewnątrz.
Kocioł w tej konfiguracji, zgodnie z instrukcjami montażu podanymi na stronie 8 i 9, zakwalifikowany jest jako typ B.
Przy tej konfiguracji:
- do zasysania powietrza dochodzi bezpośrednio z otoczenia, w którym zainstalowane jest urządzenie, które musi zostać zamontowane i pracować tylko w miejscach nieustannie wentylowanych;
- spust spalin musi zostać podłączony do własnego komina pojedynczego lub kanałowego bezpośrednio do atmosfery zewnętrznej.
- kotły o komorze otwartej typu B nie mogą być zainstalowane w pomieszczeniach, gdzie odbywa się działalność handlowa, rzemieślnicza lub przemysłowa, w których korzysta się z produktów mogących wytworzyć opary lub substancje lotne (np. opary kwasów, klejów, farb, rozpuszczalników, paliw, itd.), jak i pyły (np. pył pochodzący z obróbki drewna, pyłu węgielnego, cementu, itd., które mogłyby okazać się szkodliwe dla komponentów urządzenia i negatywnie wpłynąć na jego działanie.

Podczas instalacji w pomieszczeniu przy konfiguracji typu B obowiązkowe jest zainstalowanie odpowiedniego zestawu przykrywającego górnego wraz z zestawem odprowadzania spalin.
Należy w związku z tym przestrzegać obowiązujących norm technicznych.

nedeniyle her iki dirseğin de Ø 80 izolasyonlu olarak başlanması teknik açıdan mümkün olamamaktadır. Ancak, bir tahliye veyahut da emiş kanalı seçmek suretiyle izolasyonlu dirsele başlamak mümkündür. İzolasyonlu emiş dirseği ile başlanması halinde kendi flanşı üzerine son kademeye kadar duman tahliye flanşı ile birleşecek şekilde takılması suretiyle hava emiş ve duman tahliye çıkışlarının ayni boya getirilmesi gerekmektedir.

Duvarları geçerken dumanın oluşturabileceği kondensasyonun ve bu soğumadan ötürü doğabilecek sorunların engellenmesi için izolasyonlu Ø 80 tahliye kanalının boyunun 12 metre ile sınırlandırılması gerekir. Şekilde (Şekil 1-31) tipik izolasyon örneği gösterilmektedir, kısa emiş kanalı ve gayet uzun tahliye kanalı (5 metreyi aşkın). Kombinin bulunduğu mekandaki nemli havanın dışarıdan giren havayı alan kanalın harici ısıdan ötürü soğuması ile emiş kanalında oluşacak kondensasyonun önlenmesi amacıyla emiş kanalının tümü izolasyonludur. Çataldan çıkış dirseği hariç tümüyle izole edilmiş tahliye kanalı, bunun amacı kanaldaki ısı kaybının asgariye indirilmesi ve bu suretle duman kondensasyonunun oluşmasının önlenmesidir.

Not : İzolasyonlu boruların montajı esnasında, her 2 metrede bir dübellemek suretiyle tutucu kelepçe kullanılması gerekmektedir.

konfigürasyon.

B tipi konfigürasyonda iç mekana yapılan montajlarda duman tahliye seti ile birlikte üst kapak setinin takılması zaruridir, hava emişi kombinin monte edilmiş olduğu mekandan doğrudan doğruya yapılır ve duman tahliyesi ise baca vasıtasıyla veyahut da doğrudan doğruya dış mekana salıverme ile temin edilir.
8 ve 9ncu sayfalarda belirtilen montaj talimatlarına uyulması ile bu konfigürasyonda belirtilen kombi cihazı "B" tipi olarak sınıflandırılmaktadır.
Bu konfigürasyonun özellikleri :
- hava emişi doğrudan doğruya cihazın monte edilmiş olduğu mekandan sağlanır, bunun içindir ki cihazın her zaman iyi bir şekilde havalandırılması sağlanan mekanlara monte edilmesi gerekmektedir;
- duman tahliye bacasının münferit ve bağımsız bir bacaya veyahut da doğrudan açık atmosfere verilmesi gerekir.
- "B" tipi açık hazneli kombi cihazlarının cihaza sirayet ederek, sağlıklı çalışmasını olumsuz olarak etkileyebilecek buhar yayıcı veyahut da uçucu materyallerin (örneğin, asit buharları, tutkallar, vernik ve boyalar, solventler, yanıcılar, vs.) ve tozların (örneğin, ahşap işlemelerinden çıkan talaş ve benzer tozlar, karbon ve çimento tozu, vs.) kullanıldığı ticari, sanatsal veyahut da endüstriyel faaliyetlerin yürütüldüğü mekanlara monte edilmemesi gerekmektedir.

"B" tipi kombi cihazlarının iç mekanlarda montajında üst kapak setinin duman tahliye seti ile birlikte kullanılması zorunludur.
Dolayısıyla da yürürlükteki teknik düzenlemelere riayet edilmesi gerekmektedir.

vaným nasávacím kolenem, je nutné ji zasunout do vlastní příruby až na doraz na přírubu výfuku spalin. Tím se na stejnou výšku dostanou dva výstupy nasávání a výfuk spalin.

Abyste se vyhnuli problémům s kondenzací spalin v izolovaném výfukovém potrubí o průměru 80 způsobených jejich ochlazením přes stěnu, je nutné *omezit délku výfukového potrubí na 12 metrů. Na obrázku (Obr. 1-31) je uveden typický příklad* izolace, krátké nasávací potrubí a velmi dlouhé výfukové potrubí (delší než 5m). Izolované je celé nasávací potrubí, aby se zabránilo kondenzaci vlhkého vzduchu prostředí, ve kterém se kotel nachází ve styku s potrubím ochlazeným vzduchem vstupujícím z vnějšího prostředí. Je izolované celé výfukové potrubí kromě kolena na výstupu z rozdvojky, aby se snížilo rozptylování tepla v potrubí a zabránilo tvorbě kondenzátu spalin.

Poznámka: Při instalaci izolovaného potrubí je nutné každé dva metry instalovat tahový pás s hmoždinkou.

umělým tahem.

Při instalaci ve vnitřním prostředí v konfiguraci typu B je nutné instalovat příslušnou krycí soupravu společně s se soupravou pro odvod kouře, vzduch je nasáván přímo z prostředí, kde je kotel instalován a kouř je odváděn do jednoduchého komína nebo přímo do venkovního prostředí.
Kotel je v této konfiguraci podle pokynů pro montáž uvedených na straně 8 a 9 klasifikován jako kotel typu B.
U této konfigurace:
- je vzduch nasáván přímo z prostředí, kde je kotel instalován; Proto je nutné ho instalovat pouze do neustále větraných místností;
- kouř je třeba odvádět vlastním jednoduchým komínem nebo přímo do venkovní atmosféry.
- Kotle s otevřenou komorou typu B nesmí být instalovány v místnostech, kde je vyvíjena průmyslová činnost, umělecká nebo komerční činnost, při které vznikají výpary nebo těkavé látky (výpary kyselin, lepidel, barev, ředidel, hořlavin apod.), nebo prach (např. prach pocházející ze zpracování dřeva, uhelný prach, cementový prach apod.), které mohou škodit prvkům zařízení a narušit jeho činnost.

Při instalaci ve vnitřním prostředí v konfiguraci typu B je povinností instalovat příslušnou soupravu horního krytu spolu se soupravou výfuku spalin.
Je tedy nutné respektovat platné technické normy.

C82

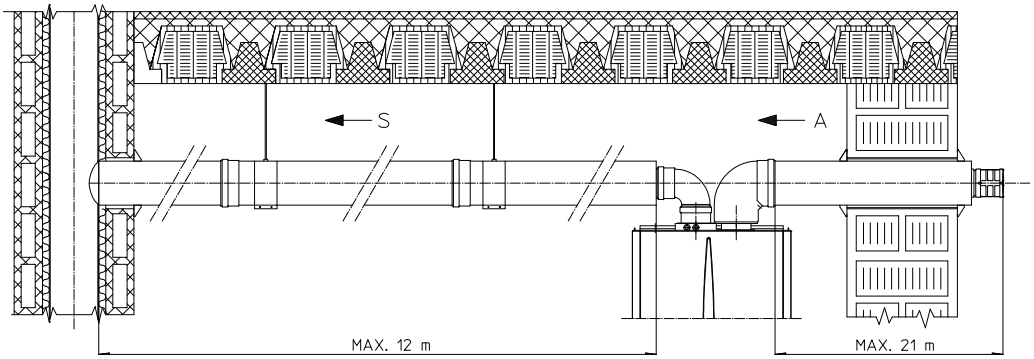

1-31

1.11 ODPROWADZENIE SPALIN DO KANAŁU DYMNEGO/KOMINU.

Odprowadzenie spalin nie może zostać podłączone do tradycyjnego zbiorczego i rozgałęzionego kanału dymnego. Odprowadzenie spalin może być podłączone do szczególnego zbiorowego kanału dymnego, typu LAS. Kanały dymne zbiorcze i kanały dymne zestawiane muszą zostać zaprojektowane według metodologii obliczeń i wskazań obowiązujących norm technicznych, przez wykwalifikowany personel techniczny. Części kominów lub kanałów dymnych, do których podłączyć rurę spustową muszą odpowiadać wymogom obowiązujących norm technicznych.

1.12 PRZYSTOSOWANIE ISTNIEJĄCYCH KOMINÓW.

Poprzez odpowiedni "system wprowadzania" można wykorzystać kominy, kanały dymne, istniejące otwory techniczne, do odprowadzenia produktów spalania kotła. Do wprowadzenia rurowego należy korzystac z przewodów wskazanych jako odpowiednie dla celu producenta, postępując według sposobu instalowania i eksploatacji wskazanego przez samego producenta i zgodnie z zaleceniami norm.

1.13 KANAŁY DYMNE, KOMINY I KOŃCÓWKI WYLOTU SPALIN.

Kanały dymne, kominy i końcówki wylotu spalin do odprowadzania produktów spalania muszą odpowiadać obowiązującym wymogom wszystkich dających się zastosować norm.

Umiejscowienie końcówek ciągu. Końcówki ciągu muszą:
- być umieszczone na ścianach obwodowych zewnętrznych budynku;
- umieszczone tak, aby odległości przestrzegały wartości minimalne zawarte w obowiązującej normatywie technicznej.

Odprowadzenie produktów spalania urządzeń o ciągu sztucznym w pomieszczeniach zamkniętych pod gołym niebem. W pomieszczeniach zamkniętych pod gołym niebem (studnie wentylacyjne, podwórka i podobne) osłoniętych ze wszystkich stron, zezwolone jest bezpośrednie odprowadzenie produktów spalania urządzeń gazowych o ciągu naturalnym lub sztucznym o zasięgu cieplnym ponad 4 i do 35kW, pod warunkiem, że zostaną przestrzegane warunki, o których mowa w obowiązującej normatywie technicznej.

1.14 NAPEŁNIENIE INSTALACJI.

Po podłączeniu kotła, przejść do napełnienia instalacji poprzez zawór kurkowy napełniania (Rys. 2-2). Napełnienie powinno zostać przeprowadzone powoli aby umożliwić bąbelkom powietrza w wodzie uwolnienie się i ujście poprzez otwory odpowietrzające kotła i instalacji ogrzewania. Na kotle znajduje się automatyczny zawór odpowietrzający umieszczony na pompie obiegowej. Otworzyć zawory odpowietrzające kaloryferów. Zawory odpowietrzające kaloryferów powinny zostać zamknięte, gdy wydostaje się z nich wyłącznie woda. Zawór kurkowy napełniania zostaje zamknięty gdy manometr kotła wskazuje ok. 1,2 bara.

N.B.: podczas tych czynności uruchamiać co jakiś czas pompę obiegową przy pomocy przełącznika (2) stand-by lato zima umieszczonego na tablicy rozdzielczej. *Odpowietrzyć pompę obiegową odkręcając zatyczkę przednią, zachowując silnik przy pracy.*
Przykręcić ponownie zatyczkę po wykonaniu czynności.

1.15 URUCHOMIENIE INSTALACJI GAZOWEJ.

Aby uruchomić instalację należy:
- otworzyć okna i drzwi;
- unikać obecności iskier i wolnych płomieni;
- odprowadzić powietrze zawarte w instalacji rurowej;
- sprawdzić szczelność instalacji wewnętrznej według wskazań zawartych w normie.

1.11 DUMANLARIN BACADAN/KANALDAN TAHLİYESİ.

Duman tahliye kanalının geleneksel tipte çok yollu baca sistemine bağlanmaması gerekir. Duman tahliye kanalı, LAS tipi, özel bir müşterek baca sistemine bağlanabilir. Kombine ve müşterek baca sistemleri yürürlükte bulunan yasal düzenlemeler ile taknik yönergelere riayet edilerek hazırlanmış olmalı ve mesleki açıdan yeterli bilgiye haiz kişilerce tasarlanmış olmalıdır. Duman tahliye borularının bağlanacağı baca sisteminin yürürlükteki teknik nizamnamelere uygun olması gerekmektedir.

1.12 MEVCUT BACALARA BORU DÖŞENMESİ.

Kombinin aynmış maddelerinin salıverilmesi amacıyla mevcut baca, açıklık ve benzer kanalların, "özel boru döşeme sistemi" kullanılması yöntemiyle duman tahliyesi amacıyla kullanılabilmesi mümkün olabilmektedir. Boru döşeme işlemleri esnasında yürürlükteki yasal düzenlemelerin yanı sıra standartlar ile kullanım ve montaj için Üretici tarafından sunulan talimatlara riayet edilmesi gerekmektedir.

1.13 BACA, DUMAN TAHLİYE BORUSU.

Yanmış maddelerin tahliyesinde kullanılan baca, tahliye borusu ve benzeri kanalların konuyla ilgili tüm uygulanabilir standartlara uygun olmaları gerekmektedir.

Emiş terminallerinin konumlandırılması. Emiş terminallerinin aşağıda belirtilen evsaflara uygun olması gerekmektedir :
- binanın dış cephe duvarlarına konumlandırılmalıdırlar;
- yürürlükte bulunan konuyla ilgili teknik standartlarda belirtilen asgari mesafelere riayet edilmesi gerekmektedir.

Yanmış maddelerin güçlendirilmiş emiş sistemli cihazlarda açık havada kapalı mahallere tahliyesi. 4 den 35 kW termik güce kadar olan güçlendirilmiş emiş sistemli veyahut da doğal emişli gazlı cihazlarda yanmış mamullerin açık havada her tarafı kapalı mahallere (havalandırma kuyuları, kapalı avlu, avlu ve benzeri) doğrudan doğruya tahliyesi mümkündür, ancak bunun yapılabilmesi için yürürlükte bulunan konuyla ilgili teknik yönetmeliklere riayet edilmesi gerekir.

1.14 TESİSATIN DOLDURULMASI.

Kombi bağlandıktan sonra, tesisatın su dolumunu dolum vanası vasıtasıyla yürütünüz (şekil 2-2). Dolum işleminin, muhtemel hava kabarcıklarının kombi cihazı üzerinde öngörülen tahliyelerden çıkmasına olanak sağlanabilmesi amacıyla yavaşça yapılması gerekmektedir. Kombi cihazı üzerinde devridaime yerleştirilmiş bir tahliye valfi mevcuttur. Radyatör tahliye vanalarını açınız. Bu vanaların hava çıktıktan sonra yalnızca su çıktığının görülmesi üzerine kapatılmaları gerekir. Kombi manometresi 1,2 bar değerini gösterdiği zaman dolum musluğunun kapatılması gerekmektedir.

Not : bu işlemler esnasında devrdaimi fasılalı olarak çalıştırınız, bunun için de gövdede yer alan stand-by/yaz kış düğmesine (2) basınız. *Motoru çalıştırarak ve ön tapayı gevşeterek devridaim pompasının havasını alınız.*
İşlem sona erince tapayı tekrar sıkıştırınız.

1.15 GAZ TESİSATININ ÇALIŞTIRILMASI.

Tesisatın ilk çalıştırılması için aşağıdaki işlemlerin yapılması gerekir :
- kapı ve pencereleri açınız ;
- kontrolsüz alev ve kıvılcım oluşmasına mahal vermeyiniz;
- borularda mevcut havanın alınmasını sağlayınız;
- standartlar doğrultusunda dahili tesisatın sızdırmazlığını kontrol ediniz.

1.11 ODVOD KOUŘE DO KOUŘOVODU/KOMÍNA.

Odvod kouře nesmí být připojen ke společnému rozvětvenému kouřovodu tradičního typu. Odvod kouře musí být připojen ke zvláštnímu společnému kouřovodu typu LAS. Sběrné kouřovody a kombinované kouřovody musí být výslovně konstruovány podle metodiky výpočtu a zákonných předpisů technickými pracovníky s odbornou kvalifikací. Části komínů nebo kouřovodů, ke kterým se připojí výfuková spalinová roura, musí odpovídat požadavkům platných technických směrnic.

1.12 INTUBACE EXISTUJÍCÍCH KOMÍNŮ.

Pomocí speciálního intubačního systému je možné pro odvod spalin kotle využít stávajících komínů, kouřovodů nebo kouřových vývodů. K intubaci je nutné použít potrubí, které výrobce uznává za vhodné pro tento účel podle způsobu instalace a použití, které uvádí, a platných předpisů a norem.

1.13 KOUŘOVODY, KOMÍNY A KOMÍNOVÉ NÁSTAVCE.

Kouřovody, komíny a komínové nástavce pro odvod spalin musí odpovídat požadavkům všech platných norem.

Umístění tahových koncových kusů. Tahové koncové kusy musejí:
- být umístěny na vnějších obvodových zdech budovy;
- být umístěny tak, aby vzdálenosti respektovaly minimální hodnoty uvedené v platné technické směrnici.

Odvod spalin zařízení s nuceným tahem v uzavřených prostorách pod otevřeným nebem. V prostorách pod otevřeným nebem uzavřených ze všech stran (větrací šachty, světlíky, dvory apod.) je povolený přímý odvod produktů spalování ze zařízení na spalování plynu s přirozeným nebo nuceným tahem a výhřevností nad 4 a do 35 kW, pokud budou dodrženy podmínky platné technické směrnice.

1.14 PLNĚNÍ ZAŘÍZENÍ.

Po připojení kotle přistupte k naplnění systému pomocí plnicího kohoutu (Obr. 2-2).Plnění je třeba provádět pomalu, aby se uvolnily vzduchové bubliny obsažené ve vodě a vzduch se vypustil z průduchů kotle a vytápěcího systému.V kotli je zabudován automatický odvzdušňovací ventil umístěný na oběhovém čerpadle. Otevřete odvzdušňovací ventily radiátorů. Odvzdušňovací ventily radiátorů se uzavřou, když začne vytékat pouze voda.Plnicí ventil se zavře, když manometr kotle ukazuje hodnotu přibližně 1,2 barů.

Poznámka: při těchto operacích spouštějte oběhové čerpadlo v intervalech pomocí tlačítka (2) pohotovostního režimu/léto zima umístěného na přístrojové desce. *Oběhové čerpadlo odvzdušněte vyšroubováním předního uzávěru a udržením motoru v činnosti.*
Po dokončení operace uzávěr zašroubujte zpět.

1.15 UVEDENÍ PLYNOVÉHO ZAŘÍZENÍ DO PROVOZU.

Při uvádění zařízení do provozu je nutné:
- otevřít okna a dveře;
- zabránit vzniku jisker a otevřeného plamene;
- přistoupit k vyčištění vzduchu obsaženého v potrubí;
- zkontrolovat těsnost vnitřního zařízení podle pokynů stanovených normou.

PL

1.16 URUCHOMIENIE KOTŁA (WŁĄCZENIE).

Aby uzyskać Deklarację Zgodności przewidzianą przez przepisy, należy dostosować się do następujących wskazań dotyczących uruchomienia kotła:

- sprawdzić szczelność instalacji wewnętrznej według wskazań zawartych w normie;
- sprawdzić odpowiedniość używanego gazu w stosunku do gazu, dla którego przewidziany jest kocioł;
- włączyć kocioł i sprawdzić właściwy zapłon;
- sprawdzić czy zasięg gazu i odpowiadające ciśnienie są zgodne z tymi wskazanymi w instrukcji (parag. 3.17);
- sprawdzić ingerencję urządzenia bezpieczeństwa w przypadku braku gazu i odpowiadający temu czas ingerencji;
- sprawdzić ingerencję przełącznika głównego umieszczonego przed kotłem;
- sprawdzić, czy końcówka koncentryczna zasysania/spustu (jeśli obecna), nie jest zatkana.

Gdy tylko jedna z kontroli okazałaby się negatywna, kocioł nie może zostać uruchomiony.

N.B.: *sprawdzenie początkowe kotła musi zostać przeprowadzone przez wykwalifikowanego technika. Gwarancja kotła ważna jest od daty samej kontroli.*
Certyfikat sprawdzenia i gwarancja zostaje wydany użytkownikowi.

1.17 POMPA OBIEGOWA.

Kotły serii Eolo Star 24 3 E dostarczane są z wbudowaną pompą obiegową. Pompa wyposażona jest w kondensator.

Ewentualne odblokowanie pompy. Gdyby po długim okresie postoju pompa obiegowa zablokowała się konieczne jest odkręcenie zatyczki przedniej i przekręcenie wału silnika przy pomocy śrubokrętu. Czynność przeprowadzić z najwyższą ostrożnością aby go nie uszkodzić.

TR

1.16 KOMBİNİN ÇALIŞTIRILMASI (YAKILMASI).

Yasal düzenlemelerin öngörmekte olduğu Uygunluk Beyanının verilebilmesi için aşağıda belirtilen işlemlerin kombinin ilk çalıştırılması aşamasında ifa olunması gerekir :

- standartlar doğrultusunda dahili tesisatın sızdırmazlığını kontrol ediniz;
- kullanımda olan hattaki gaz türü ile kombi cihazının ayarlanmış olduğu gaz türünün uyumlu olmasını kontrol ediniz;
- kombiyi yakınız ve sağlıklı ateşleme oluştuğundan emin olunuz;
- Gaz debisi ile basınç durumunun kullanım kılavuzunda belirtilen değerlere uygun olduğunu kontrol ediniz (paragraf. 3.17);
- muhtemelen gaz kesilmesi halinde güvenlik düzeneklerinin devreye girip girmediğini ve tepki sürelerini kontrol ediniz;
- kombi girişinde yer alan ana şalterlerin çalışmalarını kontrol ediniz;
- Hava emiş ve tahliye konsantrik terminalinin (mevcut olması halinde) tıkalı olmadığını kontrol ediniz.

Bu kontrollardan bir tanesinin dahi sağlıklı sonuç vermemesi halinde kombi cihazının çalıştırılmaması gerekir.

Not : *Kombinin başlangıç kontrolleri kalifiye bir teknik personel tarafından gerçekleştirilmelidir. Kombi cihazının garanti süreci bu kontrolu müteakiben başlar.*
Başlangıç kontrolu ve garanti sertifikaları Kullanıcıya teslim edilirler.

1.17 DEVRİ DAİM POMPASI.

Eolo Star 24 3 E serisi kombiler devridaim ile birlite teslim edilirler. Devridaimin kondensatörü mevcuttur

Pompanın muhtemel arıza durumundan çıkartılması. Uzun bier süre çalışmadıktan sonra bloke olabilecek olan devir daimin ön kapağının sökülerek motor milinin tornavida ile döndürülmesi gerekebilir. Bu işlemi dikkatlice yapmak suretiyle cihaza zarar vermemeye özen gösteriniz.

CZ

1.16 UVEDENÍ KOTLE DO PROVOZU (ZAPNUTÍ).

Aby bylo možné dosáhnout vydání prohlášení o shodě požadovaného zákonem, je potřeba při uvádění kotle do provozu provést následující:

- zkontrolovat těsnost vnitřního zařízení podle pokynů stanovených normou;
- zkontrolovat, zda použitý plyn odpovídá tomu, pro který je kotel určen;
- zapnout kotel a zkontrolovat správnost zapálení;
- zkontrolovat, zda průtok plynu a příslušné tlaky jsou v souladu s hodnotami uvedenými v příručce (odstavec 3.17);
- zkontrolovat, zda bezpečnostní zařízení pro případ absence plynu pracuje správně a dobu, za kterou zasáhne;
- zkontrolovat zásah hlavního spínače umístěného na kotli;
- zkontrolovat, zda nasávací a výfukový koncentrický koncový kus (v případě, že je jím kotel vybaven) není ucpaný.

Pokud jen jedna tato kontrola bude mít negativní výsledek, kotel nesmí být uveden do provozu.

Poznámka: *úvodní kontrolu kotle musí provést kvalifikovaný technik. Záruka na kotel počíná plynout od data této kontroly.*
Osvědčení o úvodní kontrole a záruce bude vydáno uživateli.

1.17 OBĚHOVÉ ČERPADLO.

Kotle řady Eolo Star 24 3 E se dodávají s vestaveným oběhovým čerpadlem. Oběhové čerpadlo je již vybaveno kondenzátorem.

Případné odblokování čerpadla. Pokud by se po delší době nečinnosti oběhové čerpadlo zablokovalo, je nutné odšroubovat přední uzávěr a otočit šroubovákem hřídelí motoru. Tuto operaci proveďte s maximální opatrností, abyste motor nepoškodili.

Wysokość ciśnienia dostępna dla instalacji (Rys. 1-32).
A = Wysokość ciśnienia dostępna dla instalacji wraz z By-Pass

Tesisat üzerindeki mevcut öncelikler (Şekil 1-32).
A = Bay-Pass dahil, tesisatta öncelik mevcut

Dostupný výtlak zařízení (Obr. 1-32).
A = Dostupný výtlak zařízení spolu s By-passem

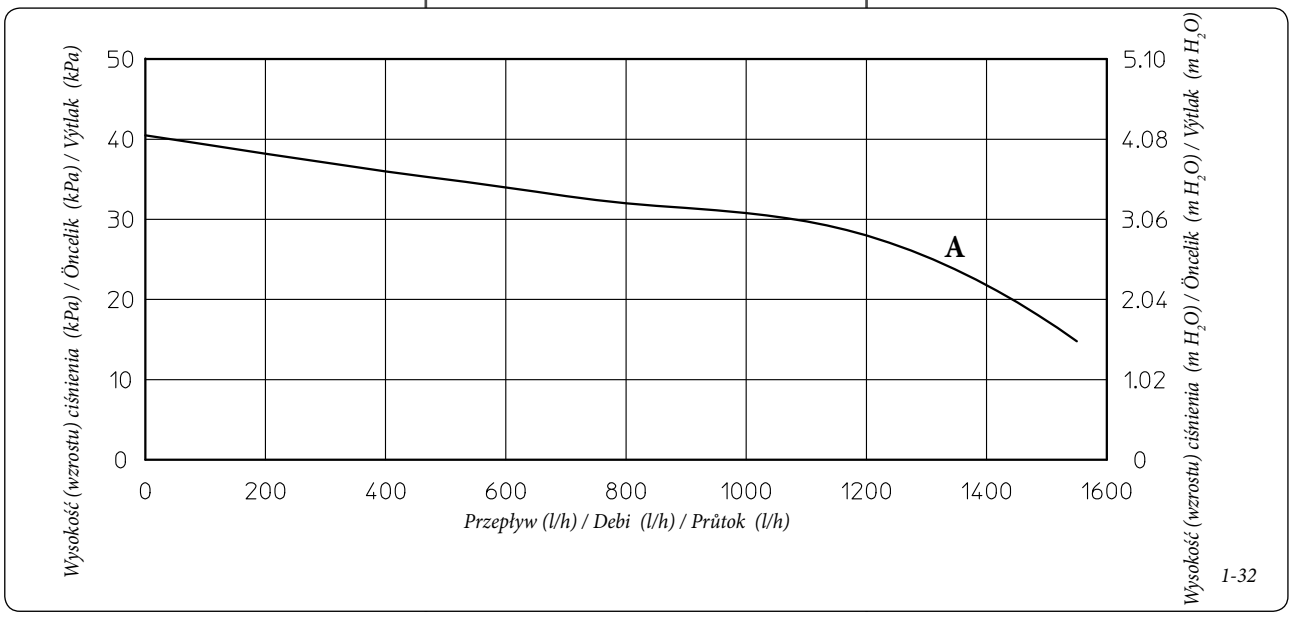

PL

1.18 KOMPONENTY KOTŁA.

Opis (Rys. 1-33):

1 - *Studzienki poboru (powietrze A) - (spaliny F)*
2 - *Komora szczelna*
3 - *Wentylator*
4 - *Komora spalania*
5 - *Fluksostat w.u.*
6 - *Zawór gazu*
7 - *Sonda w.u.*
8 - *Zawór kurkowy napełniania instalacji*
9 - *Pobór ciśnienia sygnał pozytywny*
10 - *Pobór ciśnienia sygnał negatywny*
11 - *Presostat spalin*
12 - *Termostat bezpieczeństwa*
13 - *Sonda wyjściowa*
14 - *Zbiornik wyrównawczy instalacji*
15 - *Zawór odpowietrzający powietrza*
16 - *Pompa obiegowa kotła*
17 - *Presostat instalacji*
18 - *Kolektor*
19 - *Zawór bezpieczeństwa 3 bary*
20 - *Zawór kurkowy opróżniania instalacji*
21 - *Okap spalin*
22 - *Wymiennik typu szybkiego*
23 - *Świece zapłonowe i pomiaru*
24 - *Palnik*

TR

1.18 KOMBİ AKSAMI.

Açıklamalar (Şekil 1-33):

1 - *Test noktaları (A=hava) – (F=duman)*
2 - *Hermetik hazne*
3 - *Vantilatör*
4 - *Yanma odası*
5 - *Kullanım suyu flusostatı*
6 - *Gaz vanası*
7 - *Kullanım suyu sondası*
8 - *Tesisat dolum musluğu*
9 - *Basınç giriş pozitif sinyal*
10 - *Basınç giriş negatif sinyal*
11 - *Duman presostatı*
12 - *Emniyet termostatı*
13 - *Gönderim sondası*
14 - *Tesisat genleşme tankı*
15 - *Hava alım musluğu*
16 - *Kombi devr-i daimi*
17 - *Tesisat presostatı*
18 - *Kolektör*
19 - *3 bar güvenlik valfı*
20 - *Tesisat boşaltma musluğu*
21 - *Duman davlumbazı*
22 - *Hızlı tip değiştirici*
23 - *Algılama ve ateşleme bujileri*
24 - *Boyler*

CZ

1.18 KOMPONENTY KOTLE.

Legenda (Obr. 1-33):

1 - *Odběrová místa (vzduch A) – (spaliny F)*
2 - *Vzduchotěsná komora*
3 - *Ventilátor*
4 - *Spalovací komora*
5 - *Průtokoměr užitkové vody*
6 - *Plynový ventil*
7 - *Užitková sonda*
8 - *Plnicí kohout zařízení*
9 - *Tlaková zásuvka kladného signálu*
10 - *Tlaková zásuvka záporného signálu*
11 - *Presostat spalin*
12 - *Bezpečnostní termostat*
13 - *Sonda výtlaku*
14 - *Expanzní nádoba zařízení*
15 - *Odvzdušňovací ventil*
16 - *Oběhové čerpadlo kotle*
17 - *Presostat zařízení*
18 - *Kolektor*
19 - *Bezpečnostní ventil 3 bar*
20 - *Výpustný kohout zařízení*
21 - *Digestoř*
22 - *Výměník rychlého typu*
23 - *Svíčky zapínání a detekce*
24 - *Bruciatorehořák*

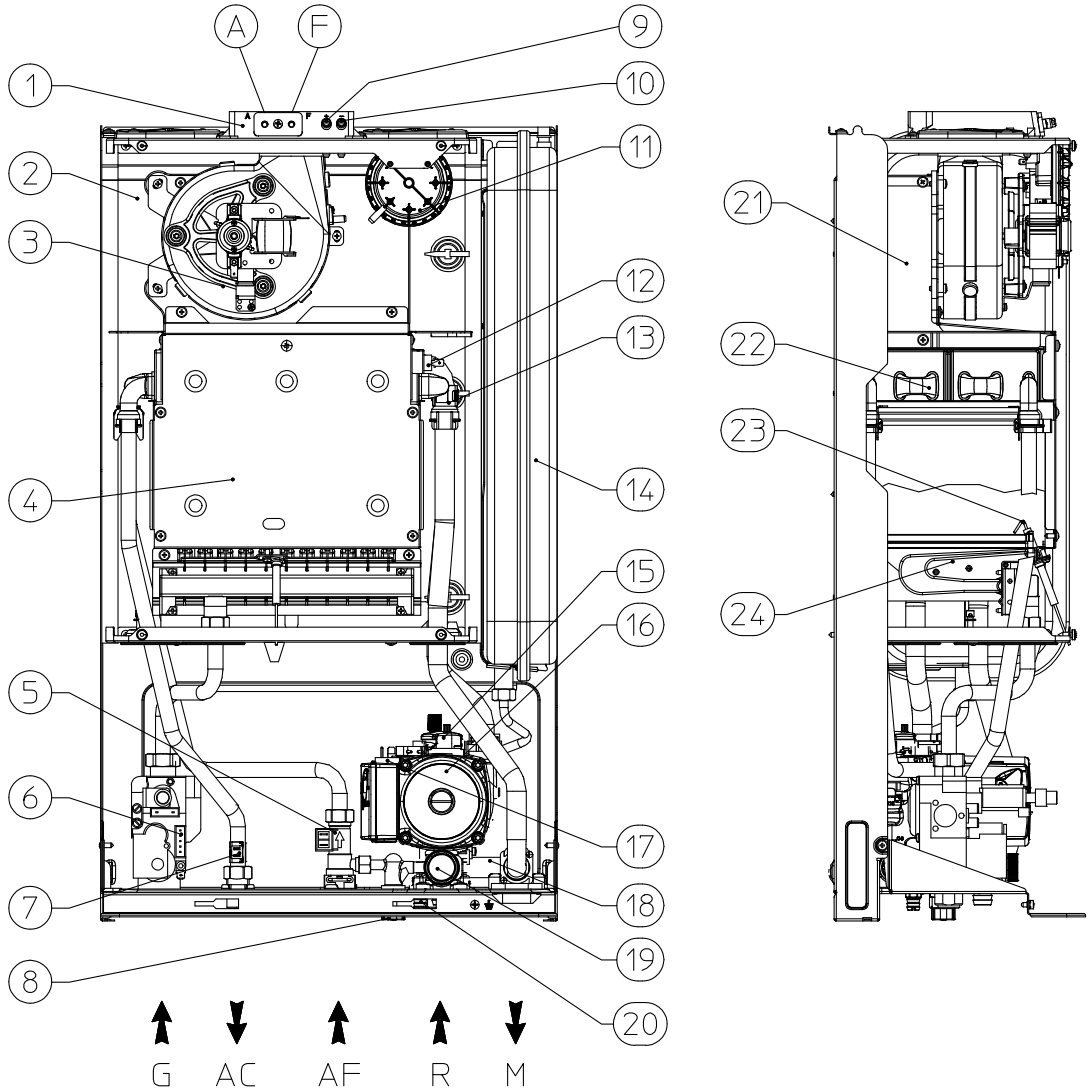

1-33

ES

2 INSTRUCCIONES DE USO Y MANTENIMIENTO. - USUARIO.

2.1 LIMPIEZA Y MANTENIMIENTO.

Atención: las instalaciones de calefacción y calentamiento de agua deben periódicamente ser sometidas a mantenimiento (ver, en la sección dedicada al técnico de este manual, el punto relativo al "control y mantenimiento anual del aparato") y a un control periódico de eficiencia energética según lo establecido por la legislación nacional, autonómica o local vigente. Esto permite que se mantengan las características de seguridad, rendimiento y funcionamiento propias de la caldera.
Sugerimos formalizar contratos anuales de limpieza y mantenimiento con su técnico de zona.

2.2 ADVERTENCIAS GENERALES.

No exponer la caldera mural a vapores que provengan directamente de la cocción de alimentos.
Prohibir el manejo de la caldera a niños y a personas inexpertas.
No tocar el terminal de evacuación de humos (si existe) pues alcanza una temperatura muy elevada;
Para mayor seguridad, comprobar que el terminal concéntrico de aspiración- aire /descarga-humos (si se ha montado) no esté obstruido, aunque si provisionalmente.
Si se decide no utilizar la caldera durante un cierto periodo de tiempo, se deberá:

a) vaciar de agua la instalación, a no ser que se utilice anticongelante;

b) cortar las alimentaciones eléctrica, de agua y de gas.

Si se deben realizar trabajos u operaciones de mantenimiento cerca de los conductos o en los dispositivos de salida de humos y sus accesorios, apagar el aparato y, finalizados los trabajos, personal profesionalmente cualificado deberá comprobar la eficiencia de los conductos y de los dispositivos.
No efectuar limpiezas del aparato o de sus piezas con sustancias fácilmente inflamables.
No dejar recipientes con sustancias inflamables en el local donde está instalado el aparato.

Atención: para usar dispositivos que utilizan energía eléctrica se deben tener en cuenta algunas reglas principales, como:

- no tocar el aparato con partes del cuerpo mojadas o húmedas; tampoco tocarlo con los pies descalzos;
- no estirar los cables eléctricos, no exponer el aparato a los agentes atmosféricos (lluvia, sol, etc.);
- el cable de alimentación del aparato no debe ser sustituido por el usuario;
- en caso de desperfectos en el cable, apagar el aparato y dirigirse exclusivamente a personal profesionalmente cualificado para la sustitución del mismo;
- si se decide no utilizar el aparato durante un cierto tiempo, es conveniente desactivar el interruptor eléctrico de alimentación.

PT

2 INSTRUÇÕES DE UTILIZAÇÃO E MANUTENÇÃO. - UTILIZADOR.

2.1 LIMPEZA E MANUTENÇÃO.

Atenção: as instalações térmicas devem ser submetidos a uma manutenção periódica (para tal veja, neste manual, na secção dedicada ao técnico, o ponto relativo à "verificação e manutenção anual do aparelho") e à verificação periódica da eficiência energética no respeito pelas disposições" nacionais, regionais ou locais em vigor.Esta manutenção permitirá que as características de segurança, rendimento e funcionamento, que caracterizam a caldeira, se mantenham inalteradas. Sugerimos que subscreva um contrato anual de limpeza e manutenção com o serviço de assistência da sua área.

2.2 ADVERTÊNCIAS GERAIS.

Não exponha a caldeira suspensa a vapores directos provenientes de fogões
Proíba a utilização da caldeira a crianças e a pessoas sem experiência
Não toque nos terminal de evacuação de fumos (se existir), devido às altas temperaturas; Por motivos de segurança, verifique que o terminal concêntrico de aspiração do ar/evacuação dos fumos (se disponível) não esteja obstruído, nem mesmo parcialmente.
Sempre que decida desactivar a caldeira temporariamente, deve:

a) esvaziar o circuito da água se não utilizar um produto anti-congelante;

b) desligar a alimentação da corrente eléctrica, do gás e da água.

No caso de trabalhos ou manutenção em estruturas situadas nas proximidades das condutas ou nos dispositivos de evacuação do fumo e seus acessórios, desligue o aparelho e, depois de terminados os trabalhos, mande verificar a eficácia das condutas ou dos dispositivos por pessoal profissionalmente qualificado.
Não limpe o aparelho ou os seus componentes com produtos facilmente inflamáveis.
Não deixe recipientes de substâncias inflamáveis no local onde está instalada a caldeira.

Atenção: a utilização de qualquer componente que utilize energia eléctrica, implica o respeito de algumas regras fundamentais,tais como:

- não toque no aparelho com partes do corpo molhadas ou húmidas ou com os pés descalços;
- não puxe os cabos eléctricos, não deixe o aparelho exposto aos agentes atmosféricos (chuva, sol, etc.);
- o cabo de alimentação do aparelho não deve ser substituído pelo utilizador;
- se o cabo de alimentação estiver danificado, desligue o aparelho e, para a substituição, contacte exclusivamente pessoal profissionalmente qualificado;
- se o aparelho não for utilizado por um determinado período, é conveniente desligar o interruptor eléctrico de alimentação.

GR

2 ΟΔΗΓΙΕΣ ΧΡΗΣΗΣ ΚΑΙ ΣΥΝΤΗΡΗΣΗΣ - ΧΡΗΣΤΗ.

2.1 ΚΑΘΑΡΙΣΜΟΣ ΚΑΙ ΣΥΝΤΗΡΗΣΗ.

Προσοχή: Οι θερμικές εγκαταστάσεις θα πρέπει να συντηρούνται τακτικά (ανατρέξτε στο εγχειρίδιο, στο τεχνικό μέρος, στο σημείο σχετικά με τον «έλεγχο και την ετήσια συντήρηση του μηχανήματος») και να ελέγχονται για τη συμμόρφωσή τους ως προς τις τοπικές και εθνικές διατάξεις. Αυτό διατηρεί αναλλοίωτα μέσα στο χρόνο τα χαρακτηριστικά ασφαλείας, απόδοσης και λειτουργίας του λέβητα.
Συνιστούμε τη σύναψη ετήσιων συμβάσεων καθαρισμού και συντήρησης με τον τεχνικό της περιοχής σας.

2.2 ΓΕΝΙΚΕΣ ΠΡΟΕΙΔΟΠΟΙΗΣΕΙΣ.

Μην εκτιθείτε τον αναρτημένο λέβητα σε απευθείας ατμούς από επιφάνειες κουζίνας.
Απαγορεύστε τη χρήση του λέβητα σε παιδιά και σε άτομα που δεν τη γνωρίζουν.
Μην ακουμπάτε το τερματικό εκκένωσης καυσαερίων (αν υπάρχει) διότι αναπτύσσει υψηλές θερμοκρασίες.
Βεβαιωθείτε ότι το ομόκεντρο τερματικό αναρρόφησης/απαγωγής (αν υπάρχει), δεν εμποδίζεται ούτε προσωρινά.
Αν αποφασίσετε την προσωρινή απενεργοποίηση του λέβητα, θα πρέπει:

a) Αδειάσετε την εγκατάσταση νερού όπου δεν προβλέπεται η χρήση αντιψυκτικού;

b) Να προχωρήσετε στη διακοπή της τροφοδοσίας ηλεκτρικού, νερού και αερίου.

Σε περίπτωση εργασιών ή συντηρήσεων των κτηρίων που βρίσκονται κοντά στους αγωγούς ή στις διατάξεις απαγωγής καυσαερίων και τα εξαρτήματά τους, σβήστε το μηχάνημα και όταν ολοκληρωθούν οι εργασίες, ζητήστε τον έλεγχο των αγωγών και των διατάξεων από ειδικευμένο προσωπικό. Μην καθαρίζετε τη συσκευή ή τα μέρη της με εύφλεκτες ουσίες. Μην αφήνετε δοχεία και εύφλεκτες ουσίες στο χώρου όπου έχει εγκατασταθεί η συσκευή.

Προσοχή: Η χρήση οποιουδήποτε ηλεκτρικού στοιχείου που λειτουργεί με ηλεκτρική ενέργεια, απαιτεί την τήρηση ορισμένων βασικών κανόνων:

- Μην ακουμπάτε το μηχάνημα με μέρη του σώματος βρεγμένα ή υγρά, μη το ακουμπάτε ούτε με γυμνά πόδια;
- Μην τραβάτε τα ηλεκτρικά καλώδια, μην αφήνετε εκτεθειμένο το μηχάνημα σε ατμοσφαιρικούς παράγοντες (βροχή, ήλιος κλπ);
- Το καλώδιο τροφοδοσίας του μηχανήματος δεν πρέπει να αντικατασταθεί από την χρήστη;
- Σε περίπτωση βλάβης του καλωδίου, σβήστε τη συσκευή και απευθυνθείτε αποκλειστικά σε ειδικευμένους επαγγελματίες για την αντικατάστασή του;
- Αν αποφασίσετε να μη χρησιμοποιήσετε το μηχάνημα για μια περίοδο, καλό είναι να αποσυνδέσετε τον ηλεκτρικό διακόπτη τροφοδοσίας.

PL

2 INSTRUKCJE OBSŁUGI I KONSERWACJI. - UŻYTKOWNIK.

2.1 CZYSZCZENIE I KONSERWACJA.

Uwaga: instalacje cieplne muszą zostać poddane okresowym pracom konserwacyjnym (patrz w niniejszej instrukcji obsługi, część dla technika, punkt dotyczący "kontroli i konserwacji rocznej urządzenia) i kontrolę wydajności energetycznej zgodnie z obowiązującymi wskazaniami krajowymi, regionalnymi i lokalnymi. Pozwala to na stałe utrzymanie w czasie cech bezpieczeństwa, wydajności i pracy charakteryzujących kocioł.
Sugerujemy zawarcie rocznych kontraktów na czyszczenie i konserwację z waszym technikiem strefy.

2.2 OSTRZEŻENIA OGÓLNE.

Nie wystawiać kotła półkowego na bezpośrednie wyziewy z urządzeń gotujących.
Zakazać korzystanie z kotła dzieciom i osobom bez kwalifikacji.
Nie dotykać końcówki odprowadzania spalin (jeśli obecna) z powodu wysokich osiągalnych temperatur;
W celach bezpieczeństwa sprawdzić, czy końcówka koncentryczna zasysania-powietrza/spustu-spalin (jeśli obecna) nie jest zatkana.
W razie chęci dezaktywacji czasowej kotła należy:
a) opróżnić instalację hydrauliczną, gdzie nie przewidziane jest użycie zapobiegania zamarzaniu;

b) odłączyć kocioł od zasilania elektrycznego, hydraulicznego i gazowego.

W razie prac lub konserwacji struktur umieszczonych w niedużej odległości od przewodów lub urządzeń spustu spalin i ich dodatków, wyłączyć urządzenie i po zakończonych pracach sprawdzić wydajność przewodów i urządzeń przez zwracając się do wykwalifikowanego personelu.
Nie czyścić urządzenia lub jego części produktami łatwopalnymi.
Nie pozostawiać pojemników ani substancji łatwopalnych w pomieszczeniu, gdzie zainstalowane jest urządzenie.

Uwaga: użycie jakiegokolwiek komponentu, który korzysta z energii elektrycznej powoduje konieczność uwzględnienia niektórych podstawowych reguł:

- nie dotykać urządzenia mokrymi lub wilgotnymi częściami ciała; nie dotykać będąc boso;
- nie ciągnąć za przewody elektryczne, nie wystawiać urządzenia na działanie czynników atmosferycznych (deszcz, słońce, itd.);
- przewód zasilania urządzenia nie może zostać wymieniony przez użytkownika;
- w razie uszkodzenia przewodu, wyłączyć urządzenie i zwrócić się do wyspecjalizowanego i wykwalifikowanego personelu aby go wymienił;
- w razie chęci nie korzystanie z urządzenia na pewien okres czasu, należy odłączyć przełącznik elektryczny i zasilania.

TR

2 KULLANIM VE BAKIM TALİMATLARI. - KULLANICI.

2.1 TEMİZLİK VE BAKIM.

Dikkat : termik cihazların bakım müdahalelerinin periyodik (bu konuyla ilgili olarak işbu kılavuz kitapçığın "cihazın senelik bakım ve kontrolü" başlığına bakınız) olarak yapılması gerekmekte olup, yerel ve bölgesel yeasl düzenlemeler uyarınca da belli aralıklarla enerji verim kontrollerinin yapılması gerekmektedir. Bu suretle cihazınızın başlıca özelliği olan zaman içerisinde verim ve güvenliğinin muhafaza edilmesi koşulunu da temin edebilirsiniz.
Bölgenizdeki yetkili teknik servisle senelik bakım ve temizlik sözleşmesi yapmanızı tavsiye ederiz.

2.2 GENEL UYARILAR.

Duvarda bulunan kombinin ocakta pişirilen yiyeceklerden doğrudan buhar almasına mahal vermeyiniz.
Kombinin çocuklar ve tecrübesiz kişilerce kullanımını yasaklayınız.
Duman tahliye terminalini (mevcut ise) erişebileceği yüksek ısıdan dolayı ellemeyiniz ;
Güvenliğin temini amacıyla hava emiş ve tahliye konsantrik terminalinin (mevcut olması halinde), geçici süreli olsa dahi, tıkalı olmadığını kontrol ediniz.
Kombinin bir süreliğine devre dışı bırakılmasına karar verilmesi durumunda aşağıda belirtilen işlemlerin yapılması gerekir:
a) antifriz kullanımın öngörülmemiş olması halinde, tesisat suyunu boşaltınız;

b) elektrik, su ve gaz girişlerini kesiniz.

Boru, kanal ve tahliye yolları civarında yapılacak bakım ve tamirat işlemleri esnasında cihazınızı söndürerek kapatınız ve işlemler bittikten sonra cihazınızı çalıştırmadan evvel uzman bir teknik personel tarafından kombinin kontrol edilmesini temin ediniz.Kolaylıkla alev alabilen malzemeler kullanarak cihaz temizliği yapmayınız.
Kombi cihazının monte edilmiş olduğu mahalde kolay alev alan ve tutuşan ürünler ihitva eden kaplar bırakmayınız.

Dikkat : Her türlü elektrikli aletin kullanılması bir kısım temel kurala riayet edilmesi şartını da getirir:

- cihazı el ya da ayaklarınız ıslak veyahut da nemli vaziyette tutmayınız; ayakkabısız ve yalınayak da tutmayınız;
- Elektrik kablolarını çekiştirmeyiniz, cihazı harici atmosferik etkenlere (yağmur, güneş, vs.) maruz bırakmayınız);
- cihazın giriş kablosunun kullanıcı tarafından yenisi ile değiştirilmemesi gerekmektedir;
- kablonun hasar görmesi durumunda, kombi cihazınızı kapatınız, cihazı kullanmayınız ve kablonun yenisi ile değiştirilmesi amacıyla mesleki açıdan uzman bir kişiye baş vurunuz;
- cihazın uzun süreli olarak kullanılmaması durumunda elektrik kablosunun prizden çıkartılması gerekir.

CZ

2 NÁVOD K OBSLUZE A ÚDRŽBĚ UŽIVATEL.

2.1 ČIŠTĚNÍ A ÚDRŽBA.

Upozornění: Tepelná zařízení musí být podrobována pravidelné údržbě (k tomuto tématu se dozvíte více v oddílu této příručky věnovanému technikovi, respektive bodu týkajícího se roční kontroly a údržby zařízení) a ve stanovených intervalech prováděné kontrole energetického výkonu v souladu s platnými národními, regionálními a místními předpisy. To umožňuje zachovat bezpečnostní, výkonnostní a funkční vlastnosti, kterými je tento kotel charakteristický, neměnné v čase.
Doporučujeme vám, abyste uzavřeli roční smlouvu o čištění a údržbě s vaším místním technikem.

2.2 VŠEOBECNÁ UPOZORNĚNÍ.

Nevystavujte zavěšený kotel přímým výparům z varných ploch.
Zabraňte použití kotle dětem a nepovolaným osobám.
Nedotýkejte se koncovky pro odvod spalin (je-li jí kotel vybaven), protože může dosahovat vysokých teplot.
Z důvodu bezpečnosti zkontrolujte, zda koncentrický koncový kus pro nasávání vzduchu a odvod spalin (v případě, že je jím kotel vybaven) není zakrytý, a to ani dočasně.
V případě, že se rozhodnete k dočasné deaktivaci kotle, je potřeba:
a) přistupte k vypuštění vodovodního systému, pokud nejsou nutná opatření proti zamrznutí;

b) přistoupit k odpojení elektrického napájení a přívodu vody a plynu.

V případě prací nebo údržby stavebních prvků v blízkosti potrubí nebo zařízení na odvod kouře a jejich příslušenství kotel vypněte a po dokončení prací nechte zařízení a potrubí zkontrolovat odborně kvalifikovanými pracovníky.
Zařízení a jeho části nečistěte snadno hořlavými přípravky.
V místnosti, kde je zařízení instalováno, neponechávejte hořlavé kontejnery nebo látky.

Upozornění: při použití jakéhokoliv zařízení, které využívá elektrické energie, je potřeba dodržovat některá základní pravidla, jako:

- nedotýkejte se zařízení vlhkými nebo mokrými částmi těla; nedotýkejte se ho bosí;
- netahejte za elektrické kabely, nevystavujte zařízení atmosférickým vlivům (dešti, slunci apod);
- napájecí kabel kotle nesmí vyměňovat uživatel;
- v případě poškození kabelu zařízení vypněte a obraťte se výhradně na odborně kvalifikovaný personál, který se postará o jeho výměnu;
- pokud byste se rozhodli zařízení na určitou dobu nepoužívat, je vhodné odpojit elektrický spínač napájení.

PL

2.3 PANEL STEROWANIA.

TR

2.3 KUMANDA PANELİ.

CZ

2.3 OVLÁDACÍ PANEL.

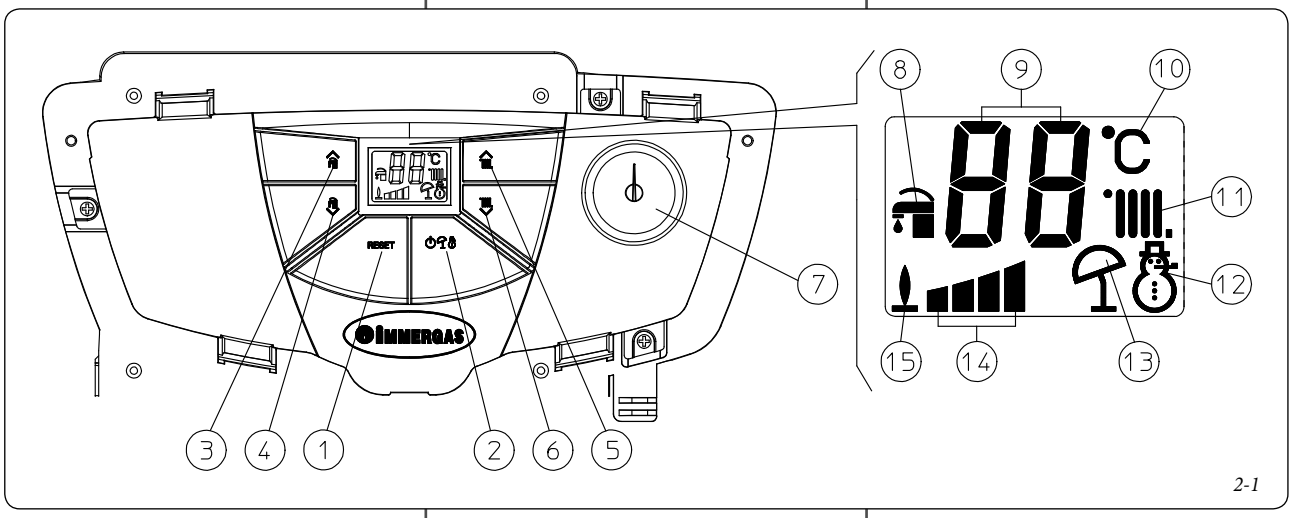

2-1

Opis (Rys. 2-1):

1 - *Przycisk Reset*
2 - *Przycisk Stand-by / Lato / Zima*
3 - *Przycisk (+) dla zwiększenia temperatury w.u.*
4 - *Przycisk (-) dla zmniejszenia temperatury w.u.*
5 - *Przycisk (+) dla zwiększenia temperatury wody instalacji*
6 - *Przycisk (-) dla zmniejszenia temperatury wody instalacji*
7 - *Manometr kotła*
8 - *Funkcjonowanie użytkowe*
9 - *Wizualizacja temperatur i kodu błędu*
10 - *Jednostka miary*
11 - *Funkcjonowanie ogrzewania*
12 - *Zima*
13 - *Lato*
14 - *Dostarczana moc*
15 - *Obecność płomienia*

Accensione della caldaia (Fig. 2-1). Prima dell'acWłączenie kotła (Rys. 2-1). Przed włączeniem sprawdzić, czy instalacja napełniona jest wodą kontrolując, czy wskazówka manometru (7) wskazuje wartość zawartą między 1÷1,2 bara.

- Otorzyć zawór kurkowy gazu przed kotłem.
- Nacisnąć przycisk (2) i doprowadzić kocioł do pozycji lato ( ) lub zima ( ).

Po wybraniu funkcjonowania na pozycji lato( ) temperatura wody użytkowej regulowana jest przyciskami (3-4).

Po wybraniu funkcjonowania na pozycji zima ( ) temperatura wody instalacji regulowana jest przyciskami (5-6), natomiast aby wyregulować temperaturę w.u. korzysta się z przycisków (3-4), wciskając (+) temperatura wzrasta, wciskając (-) maleje.

Od tego momentu kocioł pracuje automatycznie. W razie braku żądania ciepła (ogrzewanie lub wytwarzanie c.w.u.), kocioł przenosi się do funkcji "oczekiwanie" jednoznacznej z zasilanym kotłem bez płomienia. Za każdym razem, gdy kocioł się włączy, na wyświetlaczu pojawia się odpowiedni symbol (15) obecności płomienia.

Açıklamalar (Şekil. 2-1):

1 - *Reset düğmesi*
2 - *Stand-by / Yaz / Kış düğmesi*
3 - *Kullanım suyu ısısının yükseltilmesi için düğme (+)*
4 - *Kullanım suyu ısısının azaltılması için düğme (-)*
5 - *Tesisat suyu ısısının yükseltilmesi için düğme (+)*
6 - *Tesisat suyu ısısının azaltılması için düğme (-)*
7 - *Kombi manometresi*
8 - *Kullanım suyu çalışması*
9 - *Isı ve hata kodlarının görüntülenmesi*
10 - *ölçü birimi*
11 - *Kalorifer işlevi*
12 - *Kış*
13 - *Yaz*
14 - *Üretilen güç*
15 - *Alev mevcut*

Kombinin yakılması (Şekil 2-1). Cihazı yakarak, çalıştırmadan evvel manometre üzerinde yer alan ibreye (7) bakmak suretiyle mevcut su değerinin 1 ÷ 1,2 bar arasında olmasını kontrol ediniz.

- Kombinin ana girişindeki gaz musluğunu açınız.
- Düğmeye (2) basınız ve kombiyi yaz ( ) veyahut da kış ( ) konumuna getiriniz.

İşlevin yaz ( ) konumunda seçişmiş olması durumunda kullanım suyu ısısı düğmeler (3-4) vasıtasıyla ayarlanır.

İşlevin kış ( ) konumunda ayarlanması halinde tesisat suyunun ısısı düğmeler (5-6) vasıtasıyla ayarlanır, kullanım suyu ısısısın ayarı için düğmelerin (3-4) kullanımı geçerli kalır, (+) düğmesine basılarak ısı yükselir, (-) düğmesiyle de ısı değeri azaltılır.

Bu andan itibaren kombi otomatik olarak çalışmaya başlar. Isı (kullanım suyu veyahut da kalorifer olarak) talebi gelmemesi halinde kombi cihazı alev olmaksızın beslenmeye tekabül eden "bekleme" konumuna geçer. Boylerin her yanışında gösterge üzerinde alev mevcudiyetini gösteriri ilgili sembol (15) ışıkla görüntülenir.

Legenda (Obr. 2-1):

1 - *Tlačítko Reset*
2 - *Tlačítko Stand-by / Léto / Zima*
3 - *Tlačítko (+) ke zvýšení teploty užitkové vody*
4 - *Tlačítko (-) ke snížení teploty užitkové vody*
5 - *Tlačítko (+) ke zvýšení teploty vody v zařízení*
6 - *Tlačítko (-) ke snížení teploty vody v zařízení*
7 - *Manometr kotle*
8 - *Funkce ohřevu užitkové vody*
9 - *Zobrazení teploty a chybový kód*
10 - *Měrná jednotka*
11 - *Funkce ohřevu*
12 - *Zima*
13 - *Léto*
14 - *Dodávaný výkon*
15 - *Přítomnost plamene*

Zapnutí kotle (Obr. 2-1). Před zapnutím zkontrolujte, zda je systém naplněn vodou, podle ručičky manometru (7), která má ukazovat tlak 1÷1,2 bar.

- Otevřete plynový kohout před kotlem.
- Stiskněte tlačítko (2) a uveďte kotel do polohy léto ( ) nebo zima ( ).

Po nastavení režimu do polohy léto ( ) se teplota užitkové vody reguluje pomocí tlačítek (3-4).

Po nastavení režimu do polohy zima ( ) se teplota vody v zařízení regulujte tlačítky (5-6), zatímco k regulaci teploty užitkové vody se vždy používají tlačítka (3-4). Stiskem (+) se teplota zvyšuje a stiskem (-) se teplota snižuje.

Od této chvíle kotel pracuje automaticky. V případě absence potřeby tepla (vytápění nebo ohřev teplé užitkové vody) se kotel uvede do pohotovostní funkce, která odpovídá kotli napájeném bez přítomnosti plamene. Pokaždé, když se hořák zapálí, zobrazí se na displeji příslušný symbol (15) přítomnosti plamene.

PL

2.4 SYGNALIZACJE USTEREK I NIEPRAWIDŁOWOŚCI.

Oświetlenie wyświetlacza kotła w razie nieprawidłowości "miga" i na wyświetlaczu pojawiają się odpowiednie kody błędu podane w tabeli.

Nieprawidłowość zasygnalizowana	Kod wyświetlony (migający)
Blokada - brak zapłonu	01
Blokada termostatu (bezpieczeństwa) nadmiernej temperatury, nieprawidłowość kontroli płomienia	02
Styki elektromechaniczne	04
Nieprawidłowość - sonda wyjściowa	05
Nieprawidłowość - sonda w.u.	06
Niewystarczające ciśnienie w instalacji	10
Uszkodzenie presostatu spalin	11
Niepożądany płomień	20
Niewystarczający obieg	27
Obecność przecieku	28
Utrata komunikacji z ZSC	31

Blokada - brak zapłonu. Przy każdym żądaniu c.o. lub wytworzenia c.w.u., kocioł włącza się automatycznie. Jeśli palnik nie włączy się w przeciągu 10 sekund, kocioł rozpoczyna "blokadę - brak zapłonu" (kod 01). Aby usunąć "blokadę braku zapłonu" konieczne jest naciśnięcie przycisku Reset (1). Przy pierwszym włączeniu lub po długim okresie nieaktywności urządzenia, może okazać się konieczne usunięcie "blokady zapłonu". Jeśli sytuacja powtarza się często, zadzwonić po wykwalifikowanego technika (np. z Serwisu Technicznego Immergas).

Blokada termostatu - nadmierna temperatura. Jeśli podczas normalnego funkcjonowania z powodu nieprawidłowości dojdzie do nadmiernego rozgrzania wewnętrznego, kocioł wprowadza się w stan blokady nadmiernej temperatury (kod 02). Po odpowiednim ochłodzeniu usunąć "blokadę nadmiernej temperatury" wciskając przycisk Reset (1). Jeśli sytuacja powtarza się często, zadzwonić po wykwalifikowanego technika (np. z Serwisu Technicznego Immergas).

Styki elektromechaniczne Pojawia się w przypadku nieprawidłowej pracy termostatu bezpieczeństwa, presostatu spalin lub presostatu instalacji (kod 04) kocioł nie uruchamia się; spróbować wyzerować (reset) kocioł, jeśli nieprawidłowość trwa konieczne jest wezwanie wykwalifikowanego technika (np. z Serwisu Technicznego Immergas).

Nieprawidłowość - sonda wyjściowa Jeśli karta wykryje nieprawidłowośc na sondzie wyjściowej (kod 05) kocioł nie uruchamia się; należy zadzwonić po wykwalifikowanego technika (np. z Serwisu Technicznego Immergas).

Nieprawidłowość - sonda w.u. Jeśli centralka wykryje nieprawidłowość na sondzie w.u. (kod 05) kocioł nie wytwarza c.w.u.; konieczne jest wezwanie wykwalifikowanego technika (np. z Serwisu Technicznego Immergas).

Niewystarczające ciśnienie w instalacji. Nie zostało odczytane ciśnienie wody wewnątrz obwodu ogrzewania (kod 10) wystarczające aby zagwarantować właściwe funkcjonowanie kotła. Sprawdzić, czy ciśnienie instalacji zawarte jest między 1÷1,2 bara.

Uszkodzenie presostatu spalin Pojawia się w przypadku zatkania rur zasysania i spustu lub gdy zablokuje się wentylator (kod 11). W razie przywrócenia normalnego stanu, kocioł uruchamia się bez konieczności wyzerowania go. Gdy nieprawidłowość trwa, należy zadzwonić po wykwalifikowanego technika (np. z Serwisu Technicznego Immergas).

TR

2.4 HATA VE ARIZA HALLERİNİN BİLDİRİLMESİ.

Kombinin göstergesinin ışıkları herhangi bir hata durumunda "yanıp söner" ve ayrıca gösterge üzerinde tabloda belirtilen hata kodları görüntülenir.

Belirtilen anormallik	Görüntülenen kod (yanıp sönen)
Yanma olmadığı için arıza hali	01
Aşırı ısı termostatı arızası (emniyet), bekte alev kontrolü hatası	02
Elektromekanik kontaklar	04
Gönderim sondasında anormallik	05
Kullanım suyu sondasında anormallik	06
Tesisat basıncı yeterli değil	10
Duman presostatında arıza	11
Parazit alev	20
Yetersiz devr-i daim	27
Sızıntı durumu	28
CRD ile bağlantı kopması	31

Yanma olmadığı için arıza hali. kalorifer ısınmasının veyahut da kullanım suyu ısıtılmasının her gereksiniminde kombi otomatik olarak ateşleme yapacak ve devreye girecektir. 10 saniye içerisinde boylerin ateşlemesi gerçekleşmezse kombi "ateşleme arızası" olarak arızaya geçer (kod 01). "Ateşleme arızası" hatasının giderilebilmesi amacıyla Reset (1) düğmesine basılması gerekmektedir. Cihazın ilk çalıştırılmasında veyahut da uzun bir süre çalışmamasından sonra "ateşleme olmadığı için arıza" halinin arındırılması işleminin yapılması gerekebilir. Bu durumun sıklıkla tekrarlanması halinde uzman bir teknisyene müracaat ediniz (örneğin İmmergas Yetkili Teknik Servisine).

Aşırı ısı termostatı arızası. Normal çalışma evresi süresince herhangi bir arızadan ötürü içeride aşırı ısınma oluşursa kombi aşırı ısınmadan ötürü arızaya geçer (kod 02). Gerekli soğumayı müteakiben "aşırı ısıdan dolayı arıza durumunu" Rset (1) düğmesine basmak suretiyle gideriniz. Bu durumun sıklıkla tekrarlanması halinde uzman bir teknisyene müracaat ediniz (örneğin İmmergas Yetkili Teknik Servisine).

Elektromekanik kontaklar. Emniyet termostatının, duman presostatının veyahut da tesisat presostatının arızalı çalışmasından ötürü oluşması halinde (kod 04) kombi devreye girmez; kombiyi resetlemeye çalışınız, çalışmaması halinde yetkili bir teknik servise müracaat ediniz (örneğin İmmergas Yetkili Teknik Servisi).

Gönderim sondasında anormallik. Tesisat aktarımına ait gönderim sondasında (kod 05) ana kart tarafından arıza tespit edilmesi halinde ve kombinin çalışmaması durumunda uzman bir teknisyene müracaat ediniz (örneğin İmmergas Yetkili Teknik Servisine).

Kullanım suyu sondasında anormallik. Tesisat aktarımına ait kullanım suyu sondasında (kod 06) ana kart tarafından arıza tespit edilmesi halinde ve kombinin sıcak su üretmemesi durumunda uzman bir teknisyene müracaat ediniz (örneğin İmmergas Yetkili Teknik Servisine).

Tesisat basıncı yeterli değil. Kombinin sağlıklı ve düzgün çalışabilmesi için yeterli derecede basınç tesisat içerisinde tespit edilemiyor (kod 10). Tesisat basıncının 1÷1,2 bar olmasını kontrol ediniz.

Duman presostatında arıza. Fanın arızaya geçmesi veyahut da emiş ya da tahliye borularının tıkanmış olması durumunda oluşur (kod 11). Arızaya sebebiyet veren şartların giderilmesiyle kombi, "resetlemeye" gerek kalmaksızın tekrar devreye girer. Bu durumun tekrarlanması halinde uzman bir teknisyene müracaat ediniz (örneğin İmmergas Yetkili Teknik Servisine).

CZ

2.4 SIGNALIZACE PORUCH A ZÁVAD.

Zpráva na displeji kotle v případě poruchy „zablíká" a kromě toho se na displeji objevují příslušné chybové kódy uvedené v tabulce.

Signalizovaná porucha	Zobrazený kód (blikající)
Zablokování v důsledku nezapálení	01
Termostatické bezpečnostní zablokování (v případě nadměrné teploty), porucha kontroly plamene	02
Elektromechanické ovládací prvky	04
Porucha venkovní sondy	05
Porucha sondy užitkové vody	06
Nedostatečný tlak zařízení	10
Porucha presostatu spalin	11
Parazitní plamen	20
Nedostatečná cirkulace	27
Přítomnost průtahu	28
Ztráta komunikace s dálkovým ovladačem CRD	31

Zablokování v důsledku nezapálení. Při každém požadavku na vytápění místnosti nebo ohřev vody se kotel automaticky zapne. Pokud během 10 vteřin nedojde k zapálení hořáku, kotel se zablokuje v důsledku nezapálení (kód 01). Toto zablokování odstraníte stiskem tlačítka Reset (1). Při prvním zapnutí po delší době nečinnosti zařízení může být potřeba odstranit zablokování v důsledku nezapálení. Pokud se tento jev opakuje často, přivolejte kvalifikovaného technika (např. ze servisního oddělení Immergas).

Zablokování termostatu v důsledku přehřátí. Pokud v průběhu běžného provozního režimu z důvodu poruchy dojde k nadměrnému vnitřnímu přehřátí, kotel se zablokuje (kód 02). Po náležitém zchladnutí toto zablokování odstraníte stiskem tlačítka Reset (1). Pokud se tento jev opakuje často, přivolejte kvalifikovaného technika (např. ze servisního oddělení Immergas).

Elektromechanické kontakty. K této chybě dochází v případě poruchy bezpečnostního termostatu, presostatu spalin nebo presostatu zařízení (kód 04), kotel se nespustí; zkuste kotel resetovat a pokud porucha přetrvá, je třeba přivolat kvalifikovaného technika (například z oddělení technické pomoci společnosti Immergas).

Porucha venkovní sondy. Pokud karta zjistí poruchu na sondě výstupu (kód 05), kotel se nespustí; pak je třeba přivolat kvalifikovaného technika (například z oddělení technické pomoci společnosti Immergas).

Porucha sondy užitkové vody. Pokud jednotka zjistí poruchu na sondě ohřevu užitkové vody (kód 06), kotel neohřívá užitkovou vodu; pak je třeba přivolat kvalifikovaného technika (například z oddělení technické pomoci společnosti Immergas).

Nedostatečný tlak zařízení. K této poruše dochází v případě, že se zjistí, že tlak vody ve vytápěcím okruhu (kód 10) není dostatečný ke správnému chodu kotle. Zkontrolujte, zda je tlak v systému v rozmezí 1÷1,2 bar.

Porucha presostatu spalin. K této poruše dochází v případě, že se ucpe nasávací a výfukové potrubí nebo pokud se zablokuje ventilátor (kód 11). V případě obnovení běžných podmínek se kotel znovu spustí, aniž by bylo nutné jej resetovat. Pokud tato porucha přetrvá, přivolejte kvalifikovaného technika (např. ze servisního oddělení).

Parazitní plamen. K této chybě dochází v případě rozptylu detekčního okruhu nebo poruchy při kontrole plamene (kód 20); zkuste kotel resetovat a pokud porucha přetrvá, je třeba přivolat kvalifi-

Niepożądany płomień. Pojawia się w przypadku dyspersji obwodu odczytu lub nieprawidłowości w kontroli płomienia (kod 20); spróbować wyzerować kocioł; jeśli nieprawidłowość trwa, konieczne jest wezwanie wykwalifikowanego technika (np. z Serwisu Technicznego Immergas).

Niewystarczający obieg wody. Pojawia się w przypadku przegrzania kotła spowodowanego niskim obiegiem wody w obiegu pierwotnym (kod 27); powody mogą być następujące:

- niski obieg w instalacji; sprawdzić, czy nie ma przerwania na obwodzie ogrzewania i czy instalacja jest całkowicie wolna od powietrza (odpowietrzona);
- pompa obiegowa zablokowana; należy odblokować pompę obiegową.

Jeśli sytuacja powtarza się często, zadzwonić po wykwalifikowanego technika (np. z Serwisu Technicznego Immergas).

Przeciek obwodu w.u. Jeśli podczas pracy w fazie ogrzewania pojawi się podwyższenie temperatury w.u., kocioł wskazuje nieprawidłowość (kod 28) i redukuje temperaturę ogrzewania, aby ograniczyć tworzenie się osadów wapiennych w wymienniku. Sprawdzić, czy wszystkie zawory kurkowe instalacji użytkowej są zamknięte i nie przeciekają, i ogólnie, czy nie ma wycieków w instalacji. Kocioł wraca do normalnego funkcjonowania po przywróceniu wszystkich optymalnych warunków w instalacji w.u. Gdy nieprawidłowość trwa, należy zadzwonić po wykwalifikowanego technika (np. z Serwisu Technicznego Immergas).

Utrata komunikacji ze Zdalnym Sterowaniem Cyfrowym. Pojawia się po 1 minucie utraty komunikacji między kotłem i ZSC (kod 31). Aby wyzerować kod błędu, usunąć i przywrócić napięcie do kotła. Jeśli sytuacja powtarza się często, zadzwonić po wykwalifikowanego technika (np. z Serwisu Technicznego Immergas).

Wyłączenie kotła. Wcisnąć przycisk (2 Rys. 2-1) ( ) do kiedy na wyświetlaczu nie pojawi się symbol ( ).

N.B.: W tym stanie kocioł uważa się jeszcze pod napięciem.

Unieaktywnić wyłącznik wielobiegunowy zewnętrzny względem kotła i zamknąć zawór kurkowy gazu przed urządzeniem. Nie pozostawiać kotła niepotrzebnie włączonego, gdy nie jest wykorzystywany przez długi okres.

2.5 PRZYWRÓCENIE CIŚNIENIA INSTALACJI OGRZEWANIA .

Sprawdzać okresowo ciśnienie wody instalacji. Wskazówka manometru kotła musi wskazywać wartość między 1 i 1,2 bara.
Jeśli ciśnienie jest niższe od 1 bara (przy zimnej instalacji) konieczne jest przywrócenie stanu poprzez zawór kurkowy umieszczony w dolnej części kotła (Rys. 2-2).

N.B.: zamknąć zawór kurkowy napełniania po tej czynności.
Jeśli ciśnienie zbliża się do wartości bliskich 3 barom, istnieje ryzyko ingerencji zaworu bezpieczeństwa. W takim przypadku zwrócić się o ingerencję wykwalifikowanego personelu.

Jeśli opadanie ciśnienia pojawiałoby się często, zwrócić się o ingerencję wykwalifikowanego personelua by usunąć ewentualną utratę w instalacji.

2.6 OPRÓŻNIENIE INSTALACJI.

Aby opróżnić kocioł korzystać z odpowiedniego zaworu kurkowego opróżniania instalacji (Rys. 1-33).
Przed przeprowadzeniem tej czynności upewnić się, czy zawór napełniania jest zamknięty.

Parazit alev. Alev kontrol veyahut da tesisat algılamasının arızalı çalışmasından ötürü oluşması halinde (kod 20) kombi devreye girmez; kombiyi resetlemeye çalışınız, çalışmaması halinde yetkili bir teknik servise müracaat ediniz (örneğin İmmergas Yetkili Teknik Servisi).

Yetersiz su devr-i daimi. Ana devrede yetersiz su devr-i daimi olmasından ötürü oluşan aşırı ısınma halinde oluşur (kod 27); sebepleri aşağıdakilerden biri olabilir:

- tesisatta yetersiz devr-i daim; devrede hava olmamasından emin olunuz ve gerekirse termosifonların havasını alınız (hava boşaltımı);
- devr-i daim arızalı; devr-i daim arızasının giderilmesi gerekir.

Bu durumun sıklıkla tekrarlanması halinde uzman bir teknisyene müracaat ediniz (örneğin İmmergas Yetkili Teknik Servisine).

Kullanım suyu sızıntısı. Kalorifer konumunda çalışma esnasında kullanım suyunun ısısında artış gözlemlenmesi durumunda kombi hata bildirir (kod 28) ve kalorifer ısısını düşürerek değiştiricide kireç birikimi oluşmasına mani olur. Tüm kullanım suyu musluklarının kapalı olduğundan ve sızıntı olmadığından, ayrıca da tesisatta kaçak olmadığından emin olunuz. Kullanım suyu devresi üzerindeki şartların düzeltilmesini müteakiben kombi normal çalışma düzenine geri döner.Bu durumun tekrarlanması halinde uzman bir teknisyene müracaat ediniz (örneğin İmmergas Yetkili Teknik Servisine).

Dijital Uzaktan Kumanda ile bağlantı kopması. Kombi ile CRD arasındaki bağlantının kesilmesini müteakip 1 dakika sonra oluşur (kod 31). Hata kodunu resetlemek için, kombinin elektrik girişini kesiniz ve yeniden elektrik girişi sağlayınız. Bu durumun sıklıkla tekrarlanması halinde uzman bir teknisyene müracaat ediniz (örneğin İmmergas Yetkili Teknik Servisine).

Kombinin söndürülerek, kapatılması. Göstergede sembol görüntülene kadar ( ) düğmeye (2 Şekil 2-1) ( ) basınız.

Not : Bu durumda kombide akım mevcuttur.

Kombi dışında yer alan ana şalteri devre dışı bırakınız ve cihaz girişindeki gaz musluğunu kapatınız. Kombi cihazının uzun süreli olarak kullanılmaması durumunda yersiz olarak devrede bırakılmaması tavsiye olunur.

2.5 KALORİFER TESİSAT BASINCININ YENİDEN AYARLANMASI.

Tesisat suyunun basıncını periyodik olarak kontrol ediniz. Kombi manometre ibresinin 1 ile 1.2 barar asında bir değer göstermesi gerekmektedir.
Basıncın 1 bar'dan düşük bir değer göstermesi durumunda (tesisat soğuk vaziyetteyken) kombinin alt kısmında yer alan musluk vasıtasıyla basıncın doğru değere ulaştırılması gerekmektedir (şekil 2-2).

Not : İşlem sonunda dolum musluğunu tekrar kapatınız.
Tesisat su basınç değerinin 3 bara yakın bir değere ulaşması durumunda emniyet valfının devreye girerek müdahale etme riski oluşur. Bu durumda mesleki açıdan uzman bir teknisyene baş vurunuz.

Basınç düşmelerinin sıklıkla tekrarlanması halinde, muhtemel tesisat kaçağının giderilmesi amacıyla mesleki açıdan uzman bir teknik personele müracaat edilmelidir.

2.6 TESİSATIN BOŞALTILMASI.

Tesisatın boşaltılabilmesi amacıyla tesisat boşaltma musluğu müdahalede bulunmak gerekmektedir (şekil 1-33).
Bu işleme başlamadan evvel tesisat dolum musluğunun kapalı olduğundan emin olunuz.

kovaného technika (například z oddělení technické pomoci společnosti Immergas).

Nedostatečná cirkulace vody. K této poruše dochází v případě přehřátí kotle způsobeného nedostatečnou cirkulací vody v primárním okruhu (kód 27); příčiny mohou být následující:

- nedostatečná cirkulace v systému; zkontrolujte, zda nedošlo k zabránění cirkulace ve vytápěcím okruhu a zda je zařízení dokonale odvzdušněno);
- zablokované oběhové čerpadlo; je potřeba čerpadlo odblokovat.

Pokud se tento jev opakuje často, přivolejte kvalifikovaného technika (např. ze servisního oddělení Immergas).

Propouštění užitkového okruhu. Pokud během fáze ohřevu dojde ke zvýšení teploty užitkové vody, bude kotel signalizovat poruchu (kód 28) a sníží teplotu ohřevu, aby omezil tvorbu vodního kamene ve výměníku. Zkontrolujte, zda jsou všechny kohouty užitkového okruhu uzavřeny a nepropouštějí. Zároveň zkontrolujte, zda v systému nedochází k únikům. Kotel se vrátí k běžnému provozu po obnovení optimálních podmínek v užitkovém systému. Pokud tato porucha přetrvá, přivolejte kvalifikovaného technika (např. ze servisního oddělení Immergas).

Ztráta komunikace s dálkovým ovladačem CRD. K této chybě dojde po 1 minutě ztráty komunikace mezi kotlem a CRD (kód 31). Kód chyby zresetujete odpojením a zapojením kotle ke zdroji napájení. Pokud se tento jev opakuje často, přivolejte kvalifikovaného technika (např. ze servisního oddělení Immergas).

Vypnutí (zhasnutí) kotle. Stiskněte tlačítko (2 Obr. 2-1) ( ) dokud se na displeji neobjeví symbol ( ).

Poznámka: v těchto podmínkách se má stále zato, že je kotel pod napětím.

Vypněte multipólový spínač u kotle a zavřete plynový kohout před kotlem. Nenechávejte kotel zbytečně zapojený, pokud ho nebudete delší dobu používat.

2.5 OBNOVENÍ TLAKU V TOPNÉM SYSTÉMU.

Pravidelně kontrolujte tlak vody v systému. Ručička mano¬metru kotle musí ukazovat hodnotu mezi 1 a 1,2 bary.
Je-li tlak nižší než 1 bar (za studena), je nutné provést obno¬vení tlaku pomocí plnicího kohoutu umístěného ve spodní části kotle (Obr. 2-2).

Poznámka: po provedení zásahu plnicí kohout uzavřete.
Blíží-li se tlak k hodnotám blízkým 3 barům, může zareagovat bezpečnostní ventil. V takovém případě požádejte o pomoc odborně vyškoleného pracovníka.

Jsou-li poklesy tlaku časté, požádejte o prohlídku systému odborně vyškoleného pracovníka, abyste zabránili jeho případnému nenapravitelnému poškození.

2.6 VYPOUŠTĚNÍ ZAŘÍZENÍ.

Pro vypuštění kotle použijte jeho výpustný kohout (Obr. 1-33).
Před provedením této operace se ujistěte, že je plnicí kohout zařízení zavřený.

PL

2.7 OCHRONA PRZECIW ZAMARZNIĘCIU.

Kocioł wyposażony jest seryjnie w funkcję mrozoochronną, która powoduje uruchomienie pompy i palnika, gdy temperatura wody instalacji wewnątrz kotła zejdzie poniżej 4°C (ochrona seryjna do temp. min. -5°C) i zatrzyma się po przekroczeniu 42°C. Funkcja mrozoochronna zagwarantowana jest, jeśli urządzenie działa perfekcyjnie wraz ze wszystkimi częściami, nie jest w stanie "blokady" i jest elektrycznie zasilane. Aby uniknąć utrzymywania instalacji przy pracy, w razie przedłużonej nieobecności, należy całkowicie opróżnić instalację lub dodać do wody instalacji ogrzewania substancje zapobiegające zamarzaniu. W obydwu przypadkach obwód w.u. kotła musi zostać opróżniony. W instalacjach często opróżnianych, niezbędne jest napełnienie wodą odpowiednio przygotowaną, aby wyeliminować twardość, która może spowodować powstawanie osadów wapiennych.
Wszystkie informacje dotyczące ochrony przeciw zamarzaniu umieszczone zostały w Parag. 1.4. Aby zagwarantować integralność urządzenia i instalacji termoużytkowej w miejscach, gdzie temperatura niższa jest niż zero stopni, zalecamy zabezpieczyć instalację grzewczą płynem przeciw zamarzaniu i zamontowaniu w kotle Zestawu Mrozoochronnego Immergas (Parag. 1.4). W przypadku dłuższego postoju (drugi dom), zalecamy ponadto:
- odłączenie zasilania elektrycznego;
- opróżnienie obwodu użytkowego kotła przy pomocy zworów spustowych (Rys. 1-33) i sieci wewnętrznej rozprowadzania w.u.

2.8 CZYSZCZENIE OBUDOWY.

Aby oczyścić osłonę kotła korzystać z wilgotnych ściereczek i neutralnego mydła. Nie używać ściernych płynów ani proszku.

W razie decyzji definitywnego odłączenia kotła, zlecić wykonanie wykwalifikowanemu personelowi następujących czynności, upewniając się, że zostaną wyłączone zasilania: elektryczne, wodne i paliwa.

Opis (Rys. 2-2):
1 - Widok z dołu
2 - Zawór kurkowy opróżniania
3 - Zawór kurkowy napełniania

TR

2.7 BUZLANMAYA KARŞI KORUMA.

Kombi cihazı, içerisindeki suyun -4°C (-5°C dereceye kadar seri olarak muhafaza sağlar) derecenin altına inmesi halinde otomatik olarak pompa ve boyleri 42°C dereceye erişilene kadar çalıştıracak şekilde devreye sokarak buzlanmayı önleyici bir sistemi bulunmaktadır.
Buzlanmayı önleyici sitemin çalışması ancak kombi cihazının tüm aksamının sağlıklı çalışması halinde sağlanabilir, arıza durumunun oluşmaması gerekmektedir, elektrik girişinin sağlanması lazımdır. Uzun süre mahalde yaşanmaması durumunda cihazı çalıştırma zorunda kalmamak amacıyla tesisatın tamamen boşaltılması veyahut da tesisat suyu içerisine antifriz ilave edilmesi gerekmektedir. Her iki durumda da kombinin kullanım suyu devresinin boşaltılması gerekmektedir. Sıklıkla boşaltılan bir tesisatta dolum işleminin işlenmiş suyla yapılması gerekmektedir, çünkü oluşabilecek kireçlenme ve tortulaşmalarla ancak bu suretle mücadele edilebilir.
Buzlanmaya karşı koruyucu sistemle ilgili tüm de ısının sıfır derecenin altına düştüğü yörelerde gerek kombi cihazının ve gerekse ısıtma tesisatının korunması amacıyla kalorifer tesisatının antifriz ile montajı tavsiye olunur (PARAGRAF 1.4). Ancak cihazın uzun süreli devre dışı kalması hallerinde (örneğin ikinci ev) şu tavsiyelere de uyulması gerekmektedir :
- elektrik girişini kesiniz ;
- öngörülen tahliye valfları vasıtasıyla kombinin kullanım suyu devresini ve kullanım suyu hattını boşaltınız (Şekil 1-33).

2.8 KAPLAMANIN TEMİZLİĞİ.

Kombi cihazının kapağının temizlenmesi amacıyla ıslak bez ve nötr sabun kullanınız. Aşındırıcı ve yahut da toz deterjan kullanmayınız.

DIŞI BIRAKILMASI.

Kombi cihazının nihai olarak tamamen devre dışı bırakılmasına karar verilmesi durumunda, elektrik, su ve gaz bağlantılarının kesilmiş olduğundan emin olmak suretiyle gerekli tüm işlemlerin uzman teknik personel tarafından yapılmasını sağlayınız.

Açıklamalar (Şekil 2-2):
1 - Alt görüntü
2 - Tesisat boşaltma musluğu
3 - Tesisat dolum musluğu

CZ

2.7 OCHRANA PROTI ZAMRZNUTÍ.

Kotel je sériově dodáván s funkcí proti zamrznutí, která uvede do činnosti čerpadlo a hořák, když teplota vody systému v kotli klesne pod 4°C (sériová ochrana až do min. teploty -5°C) a vypne ho po překročení 42°C.
Funkce bránící zamrznutí je garantována pouze v případě, že je zařízení dokonale funkční ve všech ohledech, není zablokováno a je elektricky napájeno. Abyste zabránili zbytečnému udržování zařízení v chodu v případě delší odstávky kotle, je třeba systém úplně vypustit a nebo doplnit do vytápěcího systému nemrznoucí látky. V obou případech musí být okruh užitkové vody kotle vypuštěn. U systémů, které je třeba vypouštět často, je nutné, aby se plnily náležitě upravenou vodou, protože vysoká tvrdost může být původcem usazování kotelního kamene. Veškeré informace týkající se ochrany před zamrznutím jsou uvedeny v odstavci 1.4. Neporušenost přístroje a tepelného užitkového okruhu v místech, kde teplota klesá pod bod mrazu doporučujeme chránit pomocí nemrznoucí kapaliny a instalováním soupravy proti zamrznutí Immergas do kotle (Odst. 1.4). V případě delší nečinnosti (v závislosti na typu domu) kromě toho doporučujeme:
- odpojit elektrické napájení;
- vypustit užitkový okruh kotle pomocí příslušných výpustných ventilů (Obr. 1-33) a vnitřní sítě rozvodu užitkové vody.

2.8 ČIŠTĚNÍ SKŘÍNĚ KOTLE.

Plášť kotle vyčistíte pomocí navlhčených hadrů a neutrálního čisticího prostředku na bázi mýdla. Nepoužívejte práškové a drsné čisticí prostředky.

V případě, že se rozhodnete pro definitivní odstávku kotle, svěřte příslušné s tím spojené operace kvalifikovaným odborníkům a ujistěte se mimo jiné, že bylo před tím odpojeno elektrické napětí a přívod vody a paliva.

Legenda (Obr. 2-2):
1 - Pohled zespodu
2 - Výpustný kohout zařízení
3 - Plnicí kohout zařízení

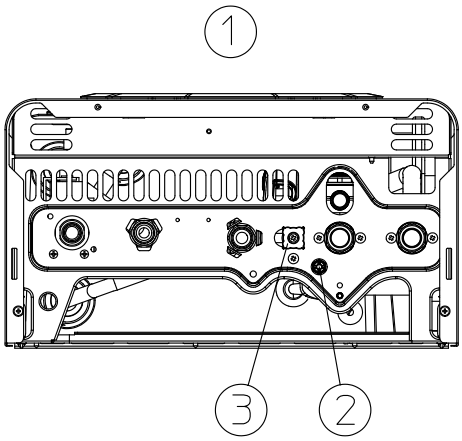

2-2

PL

3 KONTROLA POCZĄTKOWA KOTŁA. - TECHNIK.

Aby uruchomić kocioł, należy:
- sprawdzić istnienie deklaracji zgodności instalacji;
- sprawdzić odpowiedniość używanego gazu w stosunku do gazu, dla którego przewidziany jest kocioł;
- sprawdzić podłączenie do sieci 230V-50Hz, uwzględnienie biegunowości L-N (faza-zero) i uziemienie;
- sprawdzić, czy instalacja ogrzewania jest pełna wody kontrolując, czy wskazówka manometru kotła wskazuje ciśnienie 1÷1,2 bara;
- sprawdzić, czy kapturek zaworu odpowietrzającego jest otwarty i instalacja jest dobrze odpowietrzona;
- włączyć kocioł i sprawdzić właściwy zapłon;
- sprawdzić, czy zasięg maksymalny, średni i minimalny gazu i odpowiadające ciśnienie są zgodne z tymi wskazanymi w instrukcji (Parag. 3.17);
- sprawdzić ingerencję urządzenia bezpieczeństwa w przypadku braku gazu i odpowiadający temu czas ingerencji;
- sprawdzić ingerencję przełącznika głównego umieszczonego przed kotłem;
- sprawdzić czy końcówki zasysania i/lub odprowadzania nie są zatkane;
- sprawdzić ingerencję presostatu bezpieczeństwa względem braku powietrza;
- sprawdzić ingerencję organów regulacyjnych;
- zaplombować urządzenia regulacji natężenia gazu (gdyby ustawienia zostały zmienione);
- sprawdzić wytwarzanie c.w.u;
- sprawdzić szczelność obwodów hydraulicznych;
- sprawdzić wentylację i/lub przewietrzenie lokalu instalacji tak jak przewidziano.

Jeśli tylko jedna z kontroli dotyczących bezpieczeństwa okazałaby sie nagatywna, instalacja nie może zostać uruchomiona.

TR

3 KOMBİNİN BAŞLANGIÇ KONTROLU TEKNİK PERSONEL.

Kombi cihazının ilk çalıştırılması için aşağıdaki işlemlerin yapılması gerekir :
- tesisatın montajına ait uygunluk beyanının bulunduğunu kontrol ediniz;
- kullanımda olan hattaki gaz türü ile kombi cihazının ayarlanmış olduğu gaz türünün uyumlu olmasını kontrol ediniz;
- 230V-50Hz ağa bağlantı yapıldığını, L-N kutuplarına riayet edildiğini ve toprak hattının bağlandığını kontrol ediniz;
- Kalorifer tesisatında su dolu olduğundan emin olunuz, kombi üzerinde yer alan manometredeki basıncın 1÷1.2 bar arasında olmasını kontrol ediniz;
- Tesisatın hava yapmamış olduğundan ve tahliye vanasının tapasının açık olduğundan emin olunuz;
- kombiyi yakınız ve sağlıklı ateşleme oluştuğundan emin olunuz;
- Azami, ortalama ve asgari gaz debisi ile basınç durumunun kullanım kılavuzunda belirtilen değerlere uygun olduğunu kontrol ediniz 3.17);
- muhtemelen gaz kesilmesi halinde güvenlik düzeneklerinin devreye girip girmediğini ve tepki sürelerini kontrol ediniz;
- kombi girişinde yer alan ana şalterlerin çalışmalarını kontrol ediniz;
- hava emiş ve tahliye terminallerinin tıkalı olmadığını kontrol ediniz;
- Hava olmaması durumunda emniyet presostatının müdahale edip etmediğini kontrol ediniz;
- ayar aksamlarının müdahalesini kontrol ediniz;
- gaz aktarım ayar düzeneklerini mühürleyiniz (ayarlarda değişiklik yapılması halinde);
- Sıcak kullanım suyu üretimini kontrol ediniz;
- hidrolik devrelerin sızdırmazlığı kontrol ediniz;
- cihazın monte edildiği mekanda, gereksinim halinde, havalanma ve havalandırmayı kontrol ediniz.

Bu kontrollerden bir tanesinin dahi olumsuz sonuç vermesi durumunda tesisatın kesinlikle çalıştırılmaması gerekmektedir.

CZ

3 POČÁTEČNÍ KONTROLA KOTLE. - TECHNIK.

Při uvádění kotle do provozu je nutné:
- zkontrolovat existenci prohlášení o shodě dané instalace;
- zkontrolovat, zda použitý plyn odpovídá tomu, pro který je kotel určen;
- zkontrolovat připojení k síti 230V-50Hz, správnost polarity L-N a uzemnění;
- zkontrolovat, zda je vytápěcí systém naplněn vodou, podle ručičky manometru, která má ukazovat tlak 1÷1,2 bar;
- zkontrolovat, zda je čepička odvzdušňovacího ventilu otevřená a zda je zařízení dobře odvzdušněno;
- zapnout kotel a zkontrolovat správnost zapálení;
- zkontrolovat, zda maximální, střední a minimální průtok plynu a příslušné hodnoty tlaku jsou v souladu s hodnotami uvedenými v příručce (Odstavec 3.17);
- zkontrolovat, zda bezpečnostní zařízení pro případ absence plynu pracuje správně a dobu, za kterou zasáhne;
- zkontrolovat zásah hlavního spínače umístěného na kotli;
- zkontrolovat, zda nasávací a výfukové koncové kusy nejsou ucpané;
- zkontrolovat činnost bezpečnostního presostatu proti absenci vzduchu;
- zkontrolovat zásah regulačních prvků;
- zaplombovat regulační zařízení průtoku plynu (pokud by se měla nastavení změnit);
- zkontrolovat ohřev užitkové teplé vody;
- zkontrolovat těsnost vodovodních okruhů;
- zkontrolovat ventilaci a/nebo větrání v místnosti, kde je kotel instalován tam, kde je to třeba.

Pokud by výsledek byť jen jedné kontroly související s bezpečností měl být záporný, nesmí být zařízení uvedeno do provozu.

PL

3.1 SCHEMAT HYDRAULICZNY.

Opis (Rys. 3-1):

1 - Sonda w.u.
2 - Fluksostat w.u.
3 - Zawór gazu
4 - Ogranicznik przepływu
5 - Zawór kurkowy opróżniania instalacji
6 - Palnik
7 - Wymiennik typu szybkiego
8 - Wentylator
9 - Komora szczelna
10 - Presostat spalin
11 - Okap spalin
12 - Zbiornik wyrównawczy instalacji
13 - Sonda wyjściowa
14 - Termostat bezpieczeństwa
15 - Zawór odpowietrzający
16 - Pompa obiegowa kotła
17 - Presostat instalacji
18 - By-pass automatyczny
19 - Zawór bezpieczeństwa 3 bary
20 - Zawór kurkowy napełniania instalacji

G - Zasilanie gaz
AC - Wyjście ciepłej wody użytkowej (c.w.u.)
AF - Wejście ciepłej wody użytkowej (c.w.u.)
R - Powrót instalacji
M - Odpływ instalacji

TR

3.1 HİDROLİK ŞEMA.

Açıklamalar (Şekil 3-1):

1 - Kullanım suyu sondası
2 - Kullanım suyu flusostatı
3 - Gaz vanası
4 - Akış sınırlayıcı
5 - Tesisat boşaltma musluğu
6 - Boyler
7 - Hızlı tip değiştirici
8 - Vantilatör
9 - Hermetik hazne
10 - Duman presostatı
11 - Duman davlumbazı
12 - Tesisat genleşme tankı
13 - Gönderim sondası
14 - Emniyet termostatı
15 - Hava alım musluğu
16 - Kombi devr-i daimi
17 - Tesisat presostatı
18 - Otomatik By-pass
19 - 3 bar güvenlik valfi
20 - Tesisat dolum musluğu

G - Gaz girişi
AC - Sıcak kullanım suyu çıkışı
AF - Kullanım suyu girişi
R - Tesiast dönüşü
M - Tesisat salımı

CZ

3.1 HYDRAULICKÉ SCHÉMA.

Legenda (Obr. 3-1):

1 - Užitková sonda
2 - Průtokoměr užitkové vody
3 - Plynový ventil
4 - Omezovač průtoku
5 - Výpustný kohout zařízení
6 - Hořák
7 - Výměník rychlého typu
8 - Ventilátor
9 - Vzduchotěsná komora
10 - Presostat spalin
11 - Digestoř
12 - Expanzní nádoba zařízení
13 - Sonda výtlaku
14 - Bezpečnostní termostat
15 - Odvzdušňovací ventil
16 - Oběhové čerpadlo kotle
17 - Presostat zařízení
18 - Automatický by-pass
19 - Bezpečnostní ventil 3 bar
20 - Plnicí kohout zařízení

G - Přívod plynu
AC - Odtok teplé užitkové vody
AF - Přítok studené užitkové vody
R - Vratný okruh systému
M - Náběh systému

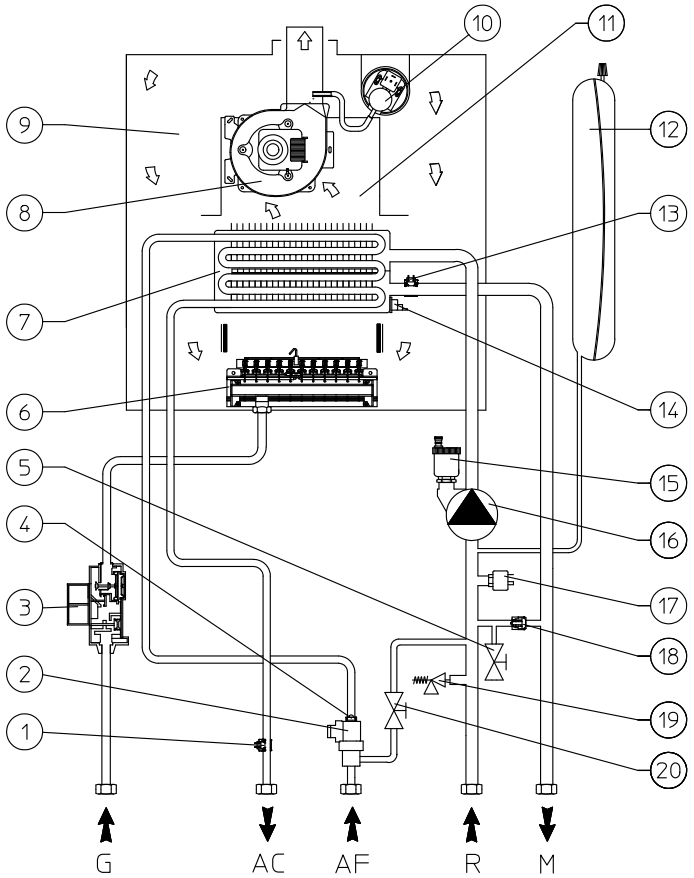

3-1

PL

3.2 SCHEMAT ELEKTRYCZNY.

Opis (Rys. 3-2):

- *B1 - Sonda wyjściowa*
- *B2 - Sonda w.u.*
- *ZSC - Zdalne Sterowanie Cyfrowe (opcja)*
- *DS1 - Wyświetlacz*
- *E3 - Świeca zapłonowa i pomiaru*
- *E4 - Termostat bezpieczeństwa*
- *F1 - Bezpiecznik linii*
- *F2 - Bezpiecznik neutralny*
- *M1 - Pompa obiegowa kotła*
- *M20 - Wentylator*
- *S2 - Przełącznik funkcjonowania*
- *S3 - Przycisk reset blokady*
- *S4 - Fluksostat w.u.*
- *S5 - Presostat instalacji*
- *S6 - Presostat spalin*
- *S20 - Termostat otoczenia (opcja)*
- *S21 - Przycisk wzrostu temperatury w.u.*
- *S22 - Przycisk spadku temperatury w.u.*
- *S23 - Przycisk wzrostu temperatury c.o.*
- *S24 - Przycisk spadku temperatury c.o.*
- *T1 - Transformator uruchomienia*
- *T2 - Transformator karty kotła*
- *U1 - Prostownik wewnętrzny łącznika zaworu gazu (obecny wyłącznie na zaworach gazu Honeywell)*
- *X40 - Mostek termostatu otoczenia*
- *Y1 - Zawór gazu*
- *Y2 - Modulator zaworu gazu*

- *1 - Interfejs użytkownika*
- *2 - N.B.: interfejs użytkownika znajduje się na stronie spoiny karty kotła*
- *3 - Łącznik X6 używany jest do automatycznej próby technicznej*
- *4 - Zasilanie 230 Vac 50Hz*
- *5 - Niebieski*
- *6 - Brązowy*
- *7 - Żółty / Zielony*
- *8 - Czarny*
- *9 - Szary*
- *10 - Biały*
- *11 - Czerwony*

TR

3.2 ELEKTRİK ŞEMASI .

Açıklamalar (Şekil 3-2):

- *B1 - Gönderim sondası*
- *B2 - Kullanım suyu sondası*
- *CRD - Dijital Uzaktan Kumanda (Opsiyonel)*
- *DS1 - Gösterge*
- *E3 - Algılama ve ateşleme bujileri*
- *E4 - Emniyet termostatı*
- *F1 - Hat sigortası*
- *F2 - Nötr sigorta*
- *M1 - Kombi devridaimi*
- *M20 - Vantilatör*
- *S2 - İşlev seçim düğmesi*
- *S3 - Arıza reset düğmesi*
- *S4 - Kullanım suyu flusostatı*
- *S5 - Tesisat presostatı*
- *S6 - Duman presostatı*
- *S20 - Ortam termostatı (opsiyonel)*
- *S21 - Kullanım suyu ısı artırım düğmesi*
- *S22 - Kullanım suyu ısı azaltma düğmesi*
- *S23 - Kalorifer ısı artırım düğmesi*
- *S24 - Kalorifer ısı azaltma düğmesi*
- *T1 - Ateşleme transformatörü*
- *T2 - Kombi kart transformatörü*
- *U1 - Gaz valfi konektör içerisindeki düzeltici (yalnızca Honeywell gaz valflarında bulunmaktadır)*
- *X40 - Ortam termostat köprüsü*
- *Y1 - Gaz vanası*
- *Y2 - Gaz valf modülatörü*

- *1 - Kullanıcı ara yüzü :*
- *2 - Not : Kullanıcı ara yüzü kombi kartının kaynaklı tarafında yer alır*
- *3 - X6 konektörü otomatik sınama için kullanılır*
- *4 - 230 Vac 50Hz giriş*
- *5 - Lacivert*
- *6 - Kahverengi*
- *7 - Sarı / Yeşil*
- *8 - Siyah*
- *9 - Gri*
- *10 - Beyaz*
- *11 - Kırmızı*

CZ

3.2 ELEKTRICKÉ SCHÉMA.

Legenda (Obr. 3-2):

- *B1 - Sonda výtlaku*
- *B2 - Užitková sonda*
- *CRD - Dálkové ovládání Comando remoto digitale (volitelně)*
- *DS1 - Display (Displej)*
- *E3 - Zapalovací a detekční svíčky*
- *E4 - Bezpečnostní termostat*
- *F1 - Pojistka el. vedení*
- *F2 - Neutrální pojistka*
- *M1 - Oběhové čerpadlo kotle*
- *M20 - Ventilátor*
- *S2 - Volič provozu*
- *S3 - Tlačítko resetu linky*
- *S4 - Průtokoměr užitkové vody*
- *S5 - Presostat zařízení*
- *S6 - Presostat spalin*
- *S20 - Pokojový termostat (volitelně)*
- *S21 - Tlačítko zvýšení teploty užitkové vody*
- *S22 - Tlačítko snížení teploty užitkové vody*
- *S23 - Tlačítko zvýšení teploty vytápění*
- *S24 - Tlačítko snížení teploty vytápění*
- *T1 - Transformátor zapínání*
- *T2 - Transformátor karty kotle*
- *U1 - Vnitřní usměrňovač konektoru plynového ventilu (pouze u plynových ventilů Honeywell)*
- *X40 - Most pokojového termostatu*
- *Y1 - Plynový ventil*
- *Y2 - Modulátor plynového ventilu*

- *1 - Uživatelské rozhraní*
- *2 - Poznámka: uživatelské rozhraní se nachází na straně svarů desky kotle*
- *3 - Konektor X6 se používá k automatické kolaudaci*
- *4 - Napájení 230 V AC 50Hz*
- *5 - Modrá*
- *6 - Hnědá*
- *7 - Žlutá / Zelená*
- *8 - Černá*
- *9 - Šedá*
- *10 - Bílá*
- *11 - Rossočervená*

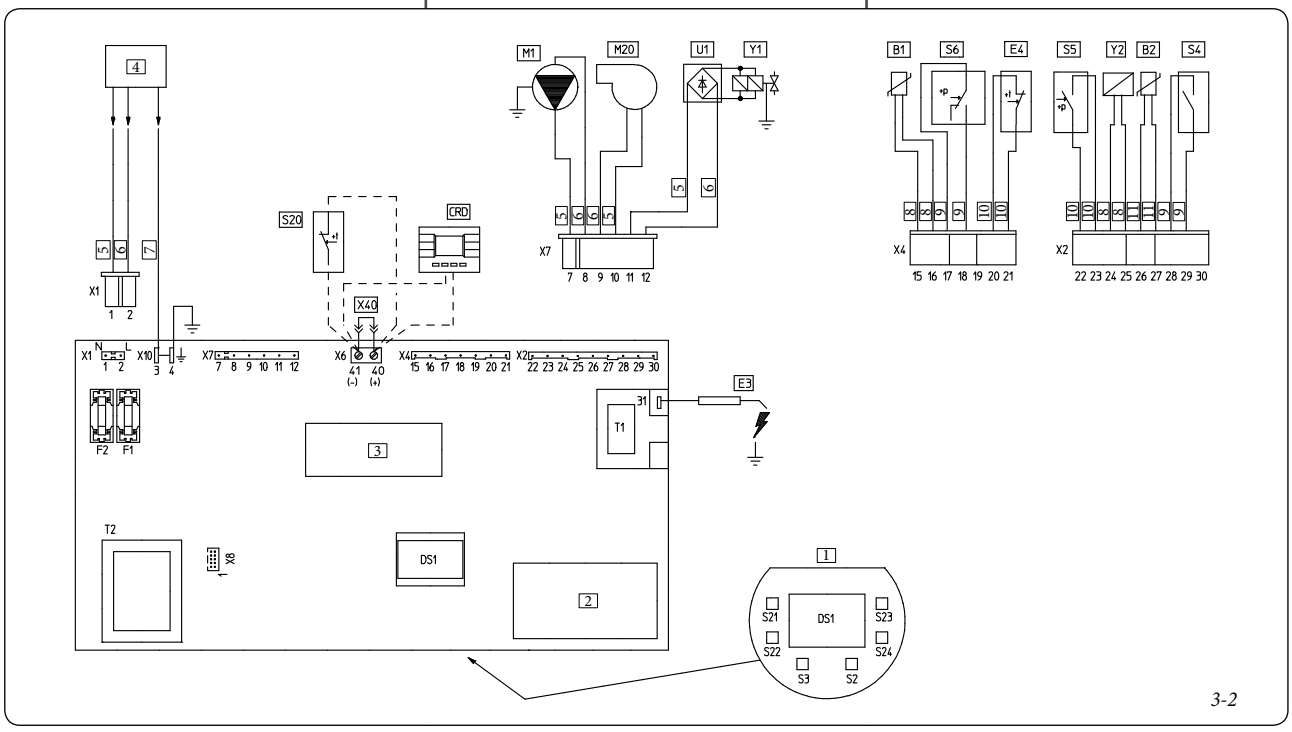

3-2

Kocioł przystosowany jest do użycia termostatu otoczenia

programatora lub Zdalnego Sterowania Cyfrowego (ZSC). Podłączyć na zaciskach 40 i 41 usuwając mostek X40.

3.3 EWENTUALNE USTERKI I ICH PRZYCZYNY.

N.B.: prace konserwacyjne muszą zostać przeprowadzone przez wykwalifikowanego technika (np. z Serwisu Technicznego Immergas).

- Zapach gazu. Spowodowany wyciekami z systemu rurowego obwodu gazu. Należy sprawdzić szczelność obwodu dostarczania gazu.
- Wentylator funkcjonuje lecz nie dochodzi do rozładowania zapłonu na rampie palnika. Może się zdarzyć, że wentylator się uruchamia lecz presostat powietrza nie przenosi załączenia. Należy sprawdzić:

1) czy przewód zasysania-spustu nie jest zbyt długi (nie przekracza dopuszczalnych wymiarów).
2) czy przewód zasysania-spustu nie jest częściowo zatkany (zarówno na części spustu jak i na części zasysania).
3) czy przegroda umieszczona na spuście spalin jest odpowiednia do długości przewodów zasysania-spustu.
4) czy komora szczelna jest idealnie szczelna.
5) czy napięcie zasilania wentylatora nie jest niższe od 196 V.

- Spalanie nieregularne (płomień czerwony lub żółty). Może zostać spowodowane przez: palnik brudny, pakiet płytek grzejnych zatkany, końcówka zasysania-spustu nie zainstalowana właściwie. Oczyścić powyżej wskazane komponenty i sprawdzić właściwe zainstalowanie końcówki.
- Częste ingerencje termostatu bezpieczeństwa nadmiernej temperatury. Może zależeć od zredukowanego ciśnienia wody w kotle, od niewystarczającej recyrkulacji w instalacji ogrzewania, od zablokowanej pompy obiegowej lub nieprawidłowości na karcie regulacyjnej kotła. Sprawdzić na manometrze, czy ciśnienie instalacji zawarte jest między ustalonymi granicami. Sprawdzić, czy zawory kaloryferów nie są zamknięte.
- Obecność powietrza w instalacji. Sprawdzić otwarcie kapturka odpowiedniego zaworu odpowietrzający (Rys. 1-33). Sprawdzić, czy ciśnienie instalacji i wstępnego załadowania zbiornika wyrównawczego znajduje się wewnątrz ustalonych granic, wartość wstępnego załadowania zbiornika wyrównawczego musi wynosić 1,0 bara, wartość ciśnienia instalacji musi zawierać się między 1 i 1,2 bara.
- Blokada zapłonu patrz parag 2.4 i 1.5 (podłączenie elektryczne).
- Wypływa mało wody: gdyby z powodu osadów wapiennych (sole wapna i magnezu), zaistniał spadek osiągów podczas fazy dostarczania c.w.u., zaleca się zlecenie wyspecjalizowanemu technikowi przeprowadzenia chemicznego usunięcia kamienia, np. z Serwisu Technicznego Immergas. Takie chemiczne usuwanie kamienia musi być przeprowadzone na stronie w.u. wymiennika bitermicznego, zgodnie z zaleceniami dobrej praktyki. Aby zachować integralność i wydajność wymiennika konieczne jest korzystanie ze środka zapobiegającego tworzenie się kamienia, nie korozyjnego. Czyścić bez użycia przyrządów mechanicznych mogących uszkodzić wymiennik.

3.4 PRZEKSZTAŁCENIE KOTŁA W PRZYPADKU ZMIANY GAZU.

Gdyby należałoby przystosować urządzenie do gazu innego od tego na tabliczce, zamówić zestaw niezbędny do przekształcenia, które będzie mogło zostać przeprowadzone szybko.
Czynność przystosowania do rodzaju gazu musi zostać powierzona wyspecjalizowanemu technikowi (np. z Serwisu Technicznego Immergas).
Aby przejść z jednego gazu do drugiego, należy:
- usunąć napięcie z urządzenia;
- wymienić dysze głównego palnika zwracając uwagę na umieszczenie między kolektorem gazu i dyszami odpowiednich podkładek szczelności z zestawu.

- nometrik termostatı, programlayıcı saat veyahut da Dijital Uzaktan KUmanda (CRD) takılabilmesi amacıyla ön hazırlığa haizdir. X40 köprüyü iptal ederek, 40 ve 41 slotlara bağlayınız.

3.3 MUHTEMEL ARIZA DURUMLARI VE NEDENLERİ.

Not : bakım işlemlerinin uzman bir teknisyene müracaat ediniz (örneğin İmmergas Yetkili Teknik Servisine).

- Gaz kokusu. Devrede yer alan borulardaki kaçaklardan kaynaklanır. Gaz devrelerinin sızdırmazlığı kontrol edilmesi gerekmektedir.
- Fan çalışıyor, ancak boiler rampasında ateşleme kıvılcımı oluşmuyor. Fanın çalışmasına rağmen, hava emniyet presostatı kontağa komut vermiyor olabilir. Aşağıdaki hususların kontrol edilmesi gerekir :

1) Emiş-tahliye kanalının aşırı uzun olmaması (müsaade edilenden uzun olmamamsı).
2) Emiş-tahliye kanalının kısmen tıkalı olmaması (gerek emiş ve gerekse tahliye kısımlarında).
3) Duman tahliyesine yerleştirilmiş olan diyaframın emiş ve tahliye kanallarının uzunluğuna uygun olması.
4) Hermetik kazanın tamamen kapalı ve kaçaksız olması.
5) Fana gelen elektrik girişinin 196 V değerinden daha düşük olmamamsı.

- Yanma düzenli değil (kırmızı veyahut da sarı alev). Bunlar aşağıdaki nedenlerden kaynaklanabilirler : Bek pislenmiş, dağıtıcı tıkalı, emiş-tahliye terminali sağlıklı takılmamış. Yukarıda belirtilen aksamın temizliğini yapınız ve terminalin sağlıklı bir şekilde takılmış olduğunu kontrol ediniz.
- Aşırı ısıs termostının sıklıkla müdahalede bulunması. Kombide düşük su basıncından, kalorifer tesisatındak az devirdaimden, devirdaim arızasından veyahut da kombi ayar kartında oluşabilecek bir hatadan kaynaklanabilir. Manometreyi kontrol ederek kombideki su basıncının belirtilen değer aralığında olduğundan emin olunuz. Tüm radyatör vanalarının kapalı olmamasını kontrol ediniz.
- Tesisatta hava mevcut. Hava tahliye valfinin tapasını kontrol ediniz (şekil 1-33). Genleşme tankı ve tesisat basıncının belirtilen değerler aralığında olmasını kontrol ediniz; genleşme tank basıncı 1.0 bar, tesisat basınç değerinin de 1 ile 1,2 bar arasında olması gerekmektedir.
- Ateşleme arızası için 2.4 ve 1.5 paragraflarına bakınız (elektrik bağlantısı).
- Az su geliyor : Kireç birikimi (kalsiyum tuzları ve manyezyum) olmasını müteakiben sıcak su temininde verim düşüklüğü tespit edilmesi halinde, örneğin İmmergas Yetkili Teknik Servisi gibi yetkili bir teknik personele kireç temizliğinin kimyasal olarak yaptırılması gerekmektedir. Söz konusu kimyasal kireç arındırma işleminin bitermik değiştiricinin kullanım suyu tarafından ve sağlıklı teknikler kullanılarak yapılması gerekmektedir. Değiştiricinin sağlıklı ve verimli şekilde uzun vadede muhafaza edilebilmesi amacıyla aşındırıcı olmayan bir kireç çözücü kullanılması gerekmektedir. Temizlik işlemlerinin değiştiriciye zarar verebilecek olan mekanik aletler kullanılmaksızın yapılması gerekmektedir.

3.4 GAZ TÜRÜNÜN DEĞİŞİMİ HALİNDE KOMBİDE DÖNÜŞÜM YAPILMASI.

Kombi cihazının etiketinde belirtilen gaz türünden farklı bir gaz türüyle çalışabilmesi için dönüşüm yapılması durumunda bu işlemin süratle yapılabilmesine olanak sağlayan setin talep edilmesi gerekmektedir.
Gaz türünde değişim ve dönüşüm işlemleri için uzman bir teknisyene müracaat ediniz (örneğin İmmergas Yetkili Teknik Servisine).
Belli bir tür gazdan diğer tür gaza geçiş için aşağıda belirtilen şartlar gerekmektedir :
- cihazın elektrik girişini kesiniz;

Kotel je určen pro použití v kombinaci s pokojovým termostatem (S20), pokojovým časovým termostatem Zap./Vyp., programovacími hodinami nebo dálkovým ovládáním Comando Remoto Digitale (CRD). Připojte ho ke svorkám 40 – 41 a odstraňte přemostění X40.

3.3 PŘÍPADNÉ PORUCHY A JEJICH PŘÍČINY.

Poznámka: Zásahy spojené s údržbou musí být provedeny pověřeným technikem (např. ze servisního oddělení Immergas).

- Zápach plynu. Je způsoben úniky z potrubí plynového okruhu. Je třeba zkontrolovat těsnost přívodního plynového okruhu.
- Ventilátor pracuje, ale nedojde k výboji na rameni hořáku. Může se stát, že se spustí ventilátor, ale bezpečnostní presostat vzduchu nepřepne kontakt. Je potřeba zkontrolovat:

1) zda nasávací - výfukové potrubí není příliš dlouhé (přesahující povolenou délku).
2) zda není nasávací – výfukové potrubí částečně ucpáno (jak v nasávací, tak výfukové části).
3) zda je clona umístěná na výfuku spalin adekvátní k délce nasávacího a výfukového potrubí.
4) zda vzduchotěsná komora dokonale těsní.
5) zda napájecí napětí ventilátoru není nižší než 196 V.

- Nerovnoměrné spalování (červený nebo žlutý plamen). Může být způsobeno: znečistěným hořákem, ucpaným lamelárním svazkem, nesprávně instalovaným koncovým kusem nasávání - výfuku. Vyčistěte výše uvedené díly a zkontrolujte správnost instalace koncového kusu.
- Časté zásahy bezpečnostního termostatu při nadměrné teplotě. Může záviset na sníženém tlaku vody v kotli, nedostatečné cirkulaci ve vytápěcím systému, zablokovaném čerpadle nebo poruše regulační desky kotle. Zkontrolujte na manometru, zda je tlak v systému mezi stanovenými limitními hodnotami. Zkontrolujte, zda všechny ventily radiátorů nejsou uzavřeny.
- Přítomnost vzduchu v systému. Zkontrolujte, zda je otevřena čepička příslušného odvzdušňovacího ventilu (Obr. 1-33). Zkontrolujte, zda je tlak systému a předběžného natlakování expanzní nádoby v rámci přednastavených hodnot. Hodnota předběžného natlakování expanzní nádoby musí být 1,0 bar, hodnota tlaku v systému musí být mezi 1 a 1,3 bar.
- Blok zapnutí (zapálení) viz 2.4 a 1.5 (elektrické připojení).
- Vytéká málo vody: v případě, že v důsledku nánosů kotelního kamene (vápenaté a hořečnaté soli) dojde k poklesu výkonu během fáze dodávky teplé užitkové vody, doporučuje se provést chemické odstranění vodního kamene kvalifikovaným technikem, jako například z oddělení technické asistence společnosti Immergas. Toto chemické odstranění kotelního kamene se musí provádět, na straně užitkové vody bitermického výměníku, podle pravidel dobré praxe. V zájmu zachování neporušenosti a výkonu výměníku, je nutné použít nežíravý prostředek na odstranění kotelního kamene. Čištění se provádí bez použití mechanických nástrojů, které by mohly výměník poškodit.

3.4 PŘESTAVBA KOTLE V PŘÍPADĚ ZMĚNY PLYNU.

V případě, že by bylo potřeba upravit zařízení ke spalování jiného plynu, než je ten, který je uveden na štítku, je nutné si vyžádat soupravu se vším, co je potřeba k této přestavbě. Tu je možné provést velice rychle.
Zásahy spojené s přizpůsobením kotle typu plynu je třeba svěřit do rukou pověřenému technikovi (např. ze servisního oddělení Immergas).
Pro přechod na jiný plyn je nutné:
- odpojit zařízení od napětí;
- vyměnit trysky hlavního hořáku a nezapomenout přitom mezi plynový kolektor a trysky vložit příslušné těsnicí růžice obsažené v soupravě;
- připojit zařízení znovu k napětí;

- przywrócić napięcie do urządzenia;
- wybrać na klawiaturze kotła parametr typu gazu (P1) a następnie wybrać (**nG**) w przypadku zasilania na Metan lub (**LG**) w przypadku zasilania na LPG;
- wyregulować znamionową moc cieplną kotła;
- wyregulować minimalną moc cieplną kotła w fazie w.u;
- wyregulować minimalną moc cieplną kotła w fazie c.o;
- wyregulować (ewentualnie) maksymalną moc ogrzewania;
- zaplombować urządzenia regulacji natężenia gazu (gdyby zostały zmienione);
- po przekształceniu, umieścić naklejkę obecną w zestawie przekształcenia w pobliżu tabliczki danych. Na tabliczce należy usunąć przy pomocy trwałego mazaka dane dotyczące starego rodzaju gazu.

Ustawienia muszą dotyczyć używanego gazu, według wskazówek zawartych w tabeli (Parag. 3.17).

3.5 KONTROLE DO PRZEPROWADZENIA PO ZMIANIE GAZU.

Po upewnieniu sie, że zmiana została wykonana korzystając z dyszy o średnicy zaleconej do rodzaju używanego gazu i kalibrowanie przeprowadzone przy ustalonym ciśnieniu, nalezy upewnić się, czy:
- nie dochodzi do cofania się płomienia do komory spalania;
- płomień palnika nie jest nadmiernir wysoki lub niski i czy jest stabilny (nie odrywa się od palnika);
- próbniki ciśnienia używane do kalibracji są całkowicie zamknięte i czy nie ma wycieków gazu z obwodu.

N.B.: wszystkie czynności dotyczące regulacji kotła muszą zostać przeprowadzone przez wykwalifikowanego technika (np. z Serwisu Technicznego Immergas). Kalibrowanie palnika musi zostać przeprowadzone przy pomocy cieczowego manometru różniczkowego "U" lub cyfrowego, podłączonego do poboru ciśnienia umieszczonego nad komorą szczelną (szcz. 9 Rys. 1-33) i poboru ciśnienia wyjścia zaworu gazu (part. 4 Rys. 3-3), odnosząc się do wartości ciśnienia podanego w tabeli (Parag. 3.17) dla rodzaju gazu, do którego kocioł jest przystosowany.

3.6 EWENTUALNE REGULACJE.

- Nacisnąć przycisk (+) regulacji temperatury w.u.(3 Rys. 2-1) aż do maksymalnej temperatury funkcjonowania.
- Otworzyć zawór kurkowy c.w.u. aby uniknąć ingerencji modulacji.
- Wyregulować na mosiężnej nakrętce (3 Rys. 3-3) moc znamionową kotła, stosując się do wartości maksymalnego ciśnienia podanych w tabelach (Parag. 3.17) w zależności od rodzaju gazu.
- Kręcąc zgodnie z ruchem wskazówek zegara, moc cieplna wzrasta, w kierunku przeciwnym - maleje.

  fazie w.u. (Rys. 3-3).

  N.B.: do przeprowadzenia po wykonaniu kalibracji ciśnienia znamionowego.

  Regulacji minimalnej mocy cieplnej w fazie w.u. dokonuje się poprzez nakrętkę (2) umieszczoną na zaworze gazu zachowując zablokowaną nakrętkę z mosiądzu (3);

- ana boyler memelerini değiştiriniz ve bu işlemi yaparken gaz kollektörü ile memeler arasına setle birlikte sunulan tutuş pullarını yerleştirmeyi ihmal etmeyiniz;
- cihazın elektrik girişini tekrar sağlayınız;
- Kombinin tuş takımı vasıtasıyla gaz tipi parametresini (P1) seçiniz ve daha sonra da Metan giriş olması halinde (**nG**) ve LPG olması halinde de (**LG**) düğmesini seçiniz;
- kombinin nominal termik gücünü ayarlayınız;
- kombinin kullanım suyu aşamasında asgari termik gücünü ayarlayınız;
- kombinin kalorifer aşamasında asgari termik gücünü ayarlayınız;
- Azami kalorifer gücünü ayarlayınız (gerekiyorsa;
- gaz aktarım ayar düzeneklerini mühürleyiniz (ayarlarda değişiklik yapılması halinde);
- dönüşüm işlemlerini tamamladıktan sonra, setle birlikte sunulan etiketi cihazın veri etiketinin yakınına yerleştiriniz. Bu yeni konulan etiket üzerinde daha önce kullanılan eski gaz türünün sabir bir kalemle silinmesi gerekmektedir.

Bu ayarların kullanılacak olan yeni gaz türüne göre yapılması gerekmekte olup, bu işlemler için tabloda belirtilen uyarılara riayet edilmesi gerekmektedir (paragraf. 3.17).

3.5 GAZ DÖNÜŞÜMÜ SONRASINDA YAPILMASI GEREKEN KONTROLLER.

Kullanılacak olan gaz tipine uygun meme çapına uygun sağlıklı dönüşüm işlemlerinin yapıldığından emin olduktan sonra ve gerekli basınç kalibrasyon ayarlarını da yaptıktan sonra aşağıdaki kontrolleri yapınız :
- yanma haznesine alev erişiminin olmaması;
- boyler alevinin ne aşırı yüksek ne de aşırı alçak olmamasını ve sabit olmasını (boylerden ayrı gibi görünmemeli);
- kalibrasyon için kullanılan basınç testerlerinin tamamen kapalı olmasını ve devreye gaz sızdırmamasını.

Not : kombi cihazlarının tüm ayar işlemlerinin yapılması için uzman bir teknisyene müracaat ediniz (örneğin İmmergas Yetkili Teknik Servisine). Boyler kalibrasyon ayarının dijital veyahut da "U" şeklinde difransiyel bir manometre ile hermetik haznenin üstünde yer alan basınç alışına (9ncu kısım, Şekil 1-33) ve gaz valf çıkış basınç alışına (4ncü kısım, Şekil 3-3) bağlanarak yapılması gerekir, ve bunu yaparken de tabloda yer alan (Şekil 3.17) kombinin ön hazırlığının yapıldığı gaz türü için öngörülen basınç değerlerine uyulmasına dikkat ediniz.

3.6 YAPILABİLECEK MUHTEMEL AYARLAR.

- Kullanım suyu ısısının ayarı için azami çalışma ısı değerine kadar (+) düğmesine basınız (3 Şekil 2-1).
- Sıcak kullanım suyu musluğunu açarak modülasyon müdahalesine mani olunuz.
- Pirinç somun üzerinden (3 Şekil 3-3) kombinin nominal güç ayarını yapınız, bu işlemi yaparken tabloda gösterilen (Paragraf 3.17) gaz türüne göre azami basınç değerlerine riayet ediniz.
- Saat istikametine çevirmek suretiyle termik güç yükseltilir, saatin aksi yönüne çevirmek suretiyleyse azalır.

  güç ayarı (Şekil 3-3).

  Not : yalnızca nominal basınç kalibrasyonunu yaptıktan sonra işleme devam ediniz.

  Kullanım suyu fazında asgari termik güç ayarı, pirinç somunu sabit tutarak (3) ve gaz valfının üzerinde yer alan somun (2) üzerine müdahale edilerek yapılır;
- modülant bobine girişi kesiniz (bir fastonun çıkartılması yeterlidir); vidayı saat istikametine çevirmek suretiyle basınç yükseltilir, saatin aksi yönüne çevirmek suretiyleyse azalır. Kalibrasyon işlemi bittikten sonra modülant bobine girişi sağlayın. Kombinin kullanım suyu fazında asgari güçteki basınç ayarını yaparken tabloda (Paragraf 3.17) gösterilen gaz türüne göre belirlenen basınç değerlerinden aşağı seviyede ayar yapmaya dikkat ediniz.

- zvolit pomocí klávesnice kotle parametr typu plynu (P1) a potom zvolte (**nG**) v případě plnění metanem nebo (**LG**) v případě plnění zkapalněným ropným plynem;
- nastavit jmenovitý tepelný výkon kotle;
- nastavit minimální tepelný výkon kotle ve fázi ohřevu užitkové vody;
- nastavit minimální tepelný výkon kotle ve fázi vytápění;
- nastavte (případně) maximální výkon vytápění;
- zaplombovat regulační zařízení průtoku plynu (pokud by se měla nastavení změnit);
- po dokončení přestavby nalepte nálepku z přestavbové soupravy do blízkosti štítku s údaji. Na tomto štítku je nutné pomocí nesmazatelného fixu přeškrtnout údaje týkající se původního typu plynu.

Tato nastavení se musí vztahovat k typu použitého plynu podle pokynů uvedených v tabulce (Odst. 3.17).

3.5 KONTROLA, KTEROU JE TŘEBA PLYNU.

Poté, co se ujistíte, že byla přestavba provedena pomocí trysek o průměru předepsaném pro použitý typ plynu, a že byla provedena kalibrace na stanovený tlak, je třeba zkontrolovat:
- zda nedochází k výbuchu plamene ve spalovací komoře;
- zda není plamen hořáku příliš vysoký nebo nízký a zda je stabilní (neodděluje se od hořáku);
- zda jsou zkoušečky tlaku použité při kalibraci dokonale uzavřeny a zda nedochází k únikům plynu z okruhu.

Poznámka: veškeré operace spojené se seřizováním kotlů musí být provedeny pověřeným technikem (např. ze servisního oddělení Immergas). Kalibrace hořáku se provádí rozdílovým manometrem typu „U" nebo digitálním manometrem připojeným k tlakové zásuvce umístěné nad vzduchotěsnou komorou (č. 9 Fig. 1-33) a k tlakové zásuvce výstupu plynového ventilu (č. 4 Obr. 3-3), přičemž je třeba se řídit hodnotami tlaku uvedenými v tabulce (Odst. 3.17) pro typ plynu, na který je kotel přizpůsoben.

3.6 PŘÍPADNÉ REGULACE.

- Stiskněte tlačítko (+) regulace teploty teplé užitkové vody (3 Obr. 2-1) do polohy maximální provozní teploty.
- Otevřete kohout teplé užitkové vody, abyste zabránili zásahu modulace.
- Na mosazné matici (3 Obr. 3-3) nastavte jmenovitý výkon kotle, přičemž se řiďte hodnotami maximálního tlaku uvedenými v tabulkách (Odst. 3.17) podle typu plynu.
- Otáčením ve směru hodinových ručiček se tepelný výkon zvyšuje a otáčením proti směru hodinových ručiček se tepelný výkon snižuje.

  fázi ohřevu užitkové vody (Obr. 3-3).

  Poznámka: K tomuto kroku přistupte až po dokončení nastavení jmenovitého tlaku.

  Minimální tepelný výkon ve fázi ohřevu užitkové vody nastavíte pomocí matice (2) umístěné na plynovém ventilu a přidržením mosazné matice (3);
- přerušte napájení modulační cívky (stačí odpojit faston); otáčením šroubu ve směru hodinových ručiček se tlak zvyšuje a jeho otáčením v opačném směru se tlak snižuje. Po dokončení kalibrace obnovte napájení modulační cívky. Tlak ,na který se nastaví minimální výkon kotle ve fázi ohřevu užitkové vody nesmí být nižší, než jsou hodnoty uvedené v tabulce (Odst. 3.17) podle typu plynu;

  Poznámka: při seřizování plynového ventilu je třeba sejmout umělohmotnou čepičku (6) a po dokončení seřizování čepičku znovu nasadit zpět na původní místo.

  ve fázi vytápění.

- wyłączyć zasilanie cewki modulacyjnej (wystarczy odłączyć podłączenie); kręcąc zgodnie z ruchem wskazówek zegara ciśnienie wzrasta, odwrotnie - maleje. Po zakończeniu kalibracji, włączyć zasilanie cewki modulacyjnej. Ustawiane ciśnienie minimalnej mocy kotła w fazie w.u., nie może być niższe od tego z tabel (Parag. 3.17) w zależności od rodzaju gazu.

N.B.: aby dokonać regulacji na zaworze gazu należy usunąć plastikowy kapturek (6), po zakończeniu - zamontować go.

fazie ogrzewania.

N.B.: do przeprowadzenia po wykonaniu kalibracji minimalnego ciśnienia w.u.

Regulacji minimalnej mocy cieplnej w fazie ogrzewania dokonuje się zmieniając parametr (P5), zwiększając wartość - ciśnienie wzrasta, zmniejszając ciśnienie - maleje.

- Ustawiane ciśnienie minimalnej mocy cieplnej kotła w fazie c.o., nie może być niższe od tego z tabel (Parag. 3.17).

3.7 PROGRAMOWANIE KARTY ELEKTRONICZNEJ

Kocioł Eolo Star 24 3 E przystosowany jest do ewentualnego programowania niektórych parametrów funkcjonowania. Zmieniając te parametry jak opisano poniżej możliwe będzie dostosowanie kotła do własnych wymagań.

Aby uzyskać dostęp do fazy programowania należy postąpić w następujący sposób:

- nacisnąć jednocześnie na ok 15 sekund przyciski (1) i (2);
- wybrać przyciskami (3) i (4) parametr, który zamierza się zmienić wskazany w poniższej tabeli:

Lista parametrów	Opis
P0	Wybór paneli słonecznych
P1	Wybór rodzaju gazu
P2	Wybór gazu specjalnego G110
P3	Uaktywnienie funkcji zapobiegania przeciekom
P4	Uaktywnienie po-cyrkulacyjne w.u.
P5	Moc minimalnego ogrzewania
P6	Moc maksymalnego ogrzewania
P7	Zegar czasowy uruchamiania kotła
P8	Zegar czasowy rampy ogrzewania

- zmienić odpowiednią wartość konsultując przyciskami (5) i (6) następujące tabele;
- potwierdzić ustawioną wartość przyciskiem Reset (1) przez ok.5 sekund; wciskając jednocześnie przyciski (3) + i (4) - regulacji temperatury w.u.anuluje się czynność.

N.B.: po pewnym czasie bez dotykania żadnego przycisku czynność anuluje się automatycznie

Not : gaz valfi üzerinde ayar yapabilmek için plastik tapayı (6) çıkartmak gerekir, ayar işlemlerinin hitamında tapayı tekrar yerine takınız.

güç ayarı.

Not : yalnızca kullanım suyu asgari basınç kalibrasyonunu yaptıktan sonra işleme devam ediniz.

Kalorifer fazında asgari termik güç ayarının yapılması parametrenin (P5) değiştirilmesi suretiyle yapılır, değer yükseltilince basınç artar, düşürülünce ise basınç azalır.

- Kombinin kalorifer fazında asgari güçteki basınç ayarını yaparken tabloda (Paragraf 3.17) gösterilen basınç değerlerinden aşağı seviyede olmamalıdır.

3.7 ELEKTRONİK KARTIN PROGRAMLANMASI

"Eolo Star 24 3 E" kombi bazı çalışma parametrelerinin programlanabilmesi için donanıma haizdir. Bu parametreleri belirtilen işlemler vasıtasıyla değiştirmek suretiyle kombiyi özel gereksinimlerinize uyarlamak kabil olacaktır.

Programlama safhasına erişim için aşağıda belirtilen işlemleri yapınız :

- (1) ve (2) numaralı düğmelere yaklaşık 15 saniye süreyle eşzamanlı olarak basınız ;
- (3) ve (4) numaralı düğmelerle aşağıdaki tabloda yer alan değerlere göre değişiklik yapılmak istenen parametreyi seçiniz :

Parametreler listesi	Tanım
P0	Güneş paneli seçimi
P1	Gaz türü seçimi
P2	G110 özel tür gaz seçimi
P3	Sızıntı önleyici işlevin devreye sokulması
P4	Kullanım suyu geriden devridaimin devreye sokulması
P5	Asgari ısıtma gücü
P6	Azami ısıtma gücü
P7	Isınma ateşlemeleri temporizatörü
P8	Isınma rampa temporizatörü

- Aşağıdaki tabloda belirtilen değerler çerçevesinde arzulanan değeri (5) ve (6) numaralı düğmeler vasıtasıyla değiştiriniz ;
- Yaklaşık 5 saniye süreyle (1) numaralı Reset düğmesine basmak suretiyle ayarı yapılan değeri onaylayınız; (3) + ve (4) – düğmelerine eşzamanlı basılması suretiyleyse kullanım suyu ısı ayar işlemi iptal olunur.

Not : Belli bir süre sonra, herhangi bir düğmeye basılmamasıyla, işlem otomatik olarak iptal olur.

Poznámka: K tomuto kroku přistupte až po dokončení nastavení minimálního tlaku ohřevu užitkové vody.

Regulace minimálního tepelného výkonu ve fázi ohřevu se dosáhne změnou parametru (P5); zvýšením hodnoty se tlak zvyšuje a jejím snižováním tlak klesá.

- Tlak , na který se nastaví minimální tepelný výkon kotle ve fázi vytápění nesmí být nižší, než jsou hodnoty uvedené v tabulce (Odst. 3.17).

3.7 PROGRAMOVÁNÍ ELEKTRONICKÉ KARTY

Kotel Eolo Star 24 3 E je uzpůsoben k případnému programování některých provozních parametrů. Úpravou těchto parametrů podle níže uvedených pokynů bude možné přizpůsobit kotel vlastním potřebám.

K programovací fázi je třeba přistoupit následujícím způsobem:

- stiskněte současně na zhruba 15 sekund tlačítka (1) a (2);
- pomocí tlačítek (3) a (4) zvolte parametr, který chcete změnit uvedený v následující tabulce:

Seznam parametrů	Popis
P0	Volba solárních panelů
P1	Volba typu plynu
P2	Volba speciálního plynu G110
P3	Aktivace funkce proti propouštění
P4	Aktivace postcirkulace užitkového okruhu
P5	Minimální topný výkon
P6	Maximální topný výkon
P7	Časovač zapínání vytápění
P8	Časování topné křivky

- upravte odpovídající hodnotu podle následujících tabulek pomocí tlačítek (5) a (6);
- potvrďte nastavenou hodnotu stiskem tlačítka Reset (1) na zhruba 5 vteřin; současným stiskem tlačítek (3) + (4) – regulace teploty ohřevu užitkové vody se operace zruší.

Poznámka: po určité době nečinnosti, po kterou jsou tlačítka ponechána v klidu, se operace zruší.

PL

Wybór paneli słonecznych. Ustawnienie tej funkcji służy do ustawienia kotła aby mógł pracować przy użyciu paneli słonecznych. Ustawiając parametr P0 w trybie **on** "słoneczny" wyłączenie palnika współzależne jest z regulacją temperatury w.u. W trybie **oF** wyłączenie palnika ma miejsce przy najwyższej wartości.

N.B.: w połączeniu z zestawem zaworu słonecznego zaleca się ustawienie parametru P0 w trybie on "słoneczny" (współzależny).

Wybór paneli słonecznych	
Zakres ustawialnych wartości	**Parametr**
on "słoneczny" - **oF** (Ustawienie seryjne)	P0

Wybór rodzaju gazu Ustawienie tej funkcji służy do ustawienia kotła aby mógł pracować przy użyciu gazu LPG lub Metanu.

Wybór rodzaju gazu	
Zakres ustawialnych wartości	**Parametr**
LG (LPG) **lub nG** (Metan) (Ustawienie seryjne)	P1

Gaz G110 - Gaz miejski. Ustawienie tej funkcji służy do ustawienia kotła aby mógł pracować przy użyciu gazu pierwszej grupy.

Gaz G110 - Gaz miejski (gaz pierwszej grupy)	
Zakres ustawialnych wartości	**Parametr**
on - **oF** (Ustawienie seryjne)	P2

Funkcja zapobiegania przeciekom. Ta funkcja redukuje temperaturę ogrzewania do 57°C w przypadku, gdyby wykryto obieg w.u. w trybie c.o.

Uaktywnienie funkcji zapobiegania przeciekom	
Zakres ustawialnych wartości	**Parametr**
on (Ustawienie seryjne) - **oF**	P3

Funkcja postcyrkulacji w.u. Dzięki funkcji postcyrkulacji, aktywnej po pobraniu c.w.u. zachowana zostaje włączona pompa na 2,5 sek. w fazie zima i 1,5 w fazie lato, aby ograniczyć tworzenie się osadów wapiennych.

Uaktywnienie po-cyrkulacyjne w.u.	
Zakres ustawialnych wartości	**Parametr**
on (Ustawienie seryjne) - **oF**	P4

TR

Güneş paneli seçimi. Bu işlevin seçilmesi suretiyle kombinin güneş panelleri ile çalışmasına olanak sağlayacak ayar temin edilir. "Güneş" **ON** modunda PO parametresinin ayarlanması suretiyle boylerin sönmesi kullanım suyu ısısının ayarına bağlıdır. **OF** modunda boylerin sönmesi azami değerde meydana gelir.

Not : Güneş koruyucu bir valf seti ile kullanım durumunda "güneş" ON (bağlı) modunda PO parametresinin seçilmesi tavsiye olunur).

Güneş paneli seçimi	
Ayarlanabilir değerler aralığı	**Parametre**
on "Güneş" - **oF** (Seri ayar)	P0

Gaz türü seçimi. Bu işlevin seçilmesi suretiyle kombinin LPG veyahut da Metan ile çalışmasına olanak sağlayacak ayar temin edilir.

Gaz türü seçimi	
Ayarlanabilir değerler aralığı	**Parametre**
LG (GPL) veyahut da **nG (Metano)** (Seri ayar)	P1

Gaz G110 - Gaz Cina. Bu işlevin seçilmesi suretiyle kombinin birinci grup gazlarla çalışmasına olanak sağlayacak ayar temin edilir.

Gaz G110 - Gaz Cina (birinci grup gaz)	
Ayarlanabilir değerler aralığı	**Parametre**
on - **oF** (Seri ayar)	P2

Sızıntı önleyici işlev. Bu işlev, kullanım suyunun kalorifer modunda devridaimini tespit ettiği vakit kalorifer ısısını 57°C dereceye indirir.

Sızıntı önleyici işlevin devreye sokulması	
Ayarlanabilir değerler aralığı	**Parametre**
on (Seri ayar) - **oF**	P3

Kullanım suyu sonradan devridaim işlevi. Sıcak kullanım suyu alınmasını müteakiben pompa kış modunda 2,5 saniye ve yaz modunda da 1.5 saniye süreyle devreye girmek suretiyle kireçlenmeyi en aza indirmek için müdahalede bulunur.

Kullanım suyu geriden devridaimin devreye sokulması	
Ayarlanabilir değerler aralığı	**Parametre**
on (Seri ayar) - **oF**	P4

CZ

Volba solárních panelů. Nastavení této funkce slouží k nastavení kotle tak, aby mohl fungovat spolu se solárními panely. Nastavením parematru P0 do režimu **on** "solární" se vypnutí hořáku vztahuje k nastavení teploty ohřevu užitkové vody. V režimu **oF** dojde k vypnutí hořáku při maximální hodnotě.

Poznámka: ve spojení se soupravou solárního ventilu se doporučuje nastavit parametr P0 do režimu on "solární" (korelovaný).

Volba solárních panelů	
Rozsah nastavitelných hodnot	**Parametr**
on "solární" - **oF** (sériové nastavení)	P0

Volba typu plynu. Nastavení této funkce slouží k regulaci kotle tak, aby mohl fungovat s plynem LPG nebo Metanem.

Volba typu plynu	
Rozsah nastavitelných hodnot	**Parametr**
LG (LPG) nebo **nG** (Metan) (sériové nastavení)	P1

Plyn G110 – Plyn Cina. Nastavení této funkce slouží k regulaci kotle tak, aby mohl fungovat s plyny první skupiny.

Plyn G110 – Plyn Cina (plyn první skupiny)	
Rozsah nastavitelných hodnot	**Parametr**
on - oF (sériové nastavení)	P2

Funkce proti propouštění. Tato funkce sníží teplotu vytápění na 57° v případě , kdy dojde k cirkulaci užitkové vody v režimu vytápění.

Aktivace funkce proti propouštění	
Rozsah nastavitelných hodnot	**Parametr**
on - oF (sériové nastavení)	P3

Funkce následné cirkulace užitkové vody. V případě aktivace funkce následné cirkulace po odběru teplé užitkové vody bude čerpadlo zapnuto na dobu 2,5 sekundy v režimu zima a 1,5 sekundy v režimu léto, čímž se omezuje tvorba vodního kamene.

Aktivace postcirkulace užitkového okruhu	
Rozsah nastavitelných hodnot	**Parametr**
on - oF (sériové nastavení)	P4

PL

Moc ogrzewania. Kocioł Eolo Star 24 3 E wyposażony jestw modulację elektroniczną, która dostosowuje możliwości kotła do faktycznego zapotrzebowania cieplnego miejsca zamieszkania. Dlatego też kocioł pracuje normalnie na polu zmiennym ciśnień gazu mieszczącym się między mocą minimalną i mocą maksymalną ogrzewania w funkcji ładunku cieplnego instalacji.

N.B.: kocioł Eolo Star 24 3 E jest wyprodukowany i wykalibrowany w fazie ogrzewania na mocy znamionowej. Potrzeba około 10 minut aby dojść do mocy znamionowej ogrzewania możliwej do zmiany wybierając parametr (P6).

N.B.: Wybór parametrów "Moc minimalnego ogrzewania" i "Moc maksymalnego ogrzewania", w obecności żądania c.o., pozwala na włączenie kotła i zasilanie modulatora prądem odpowiadającym odpowiedniej ustawionej wartości.

Moc minimalnego ogrzewania	
Zakres ustawialnych wartości	**Parametr**
od **0** % Imax. do **63** % Imax.	P5

Moc maksymalnego ogrzewania	
Zakres ustawialnych wartości	**Parametr**
od **0** % Imax. do % Imax. (Ustawienie seryjne)	P6

Ustawienie zegara czasowego Kocioł wyposażony jest w elektroniczny zegar czasowy, który zapobiega zbyt częstym włączeniom palnika w fazie c.o. Kocioł jest wyposażony seryjnie w zegar czasowy ustawiony na 3 minuty.

Zegar czasowy uruchamiania kotła	
Zakres ustawialnych wartości	**Parametr**
od **1** do **10** 1 = 30 sekund 2 = 2 minuty 3 = 3 minuty (Ustawienie seryjne)	P7

Zegar czasowy rampy ogrzewania Kocioł wykonuje rampę włączenia na ok.10 minut aby przejść z mocy najniższej (minimalnej) do mocy znamionowej ogrzewania.

Zegar czasowy rampy ogrzewania	
Zakres ustawialnych wartości	**Parametr**
da **1** a **10** 1 = 30 sekund 2 = 2 minuty 10 = 10 minuty (Ustawienie seryjne)	P8

TR

Isıtma gücü. Eolo Star 24 3 E elektronik modülasyon sistemi bulunmakta olup, bu sayede de kombinin evin gerçek ısı taleplerine cevap verebilecek güç üretmesi sağlanabilmektedir. Bu suretle kombi asgari güç ile azami güç arasında tesisatın termik yüküne göre değişken gaz basınçlarında ısıtma işlevini yerine getirerek normal işlevini yürütür.

Not : Eolo Star 24 3 E kombi çalışma esnasında nominal değerde sıstma için üretilerek, kalibre edilmiştir. Parametre (P6) üzerinde müdahale ederek değiştirilebilecek olan nominal kalorifer gücüne ulaşılabilmesi için yaklaşık 10 dakika geçmesi gerekmektedir.

Not : "Asgari ısıtma güçü" ve "Azami ısıtma gücü" parametrelerinin, ısı talebi olması durumunda seçilmesi kombinin devreye girmesine ve modülatörün ayarlanan değer ilgili değere eşit akımla çalışmasına olanak sağlar.

Asgari ısıtma gücü	
Ayarlanabilir değerler aralığı	**Parametre**
0 % Imax. dan **63** % Imax. a kadar.	P5

Azami ısıtma gücü	
Ayarlanabilir değerler aralığı	**Parametre**
0 % Imax. dan % Imax. a kadar (Seri ayar)	P6

Temporizatörün ayarı. Kombi cihazı, ısıtma aşamasında kombinin sık ateşleme yapmasını engellemek amacıyla elektronik temporizatörle donatılmıştır. Kombi cihazı seri olarak 3 dakikaya ayarlı temporizatörle birlikte sunulmaktadır.

Isınma ateşlemeleri temporizatörü	
Ayarlanabilir değerler aralığı	**Parametre**
1 den **10** a kadar 1 = 30 saniye 2 = 2 dakika. 3 = 3 saniye (Seri ayar)	P7

Isınma rampa temporizasyonu. Kombi, asgari güçten nominal ısıtma gücüne geçmek için yaklaşık 10 dakikalık bir ateşleme rampası oluşturur.

Isınma rampa temporizasyonu	
Ayarlanabilir değerler aralığı	**Parametre**
1 den **10** a kadar 1 = 30 saniye 2 = 2 dakika. 10 = 10 saniye (Seri ayar)	P8

CZ

Topný výkon. Kotel Eolo Star 24 3 E je vybaven elektronickou modulací, která přizpůsobí výkon kotle skutečným tepelným požadavkům bytových prostor. Kotel tedy pracuje v proměnlivém rozsahu tlaku plynu od minimálního a maximálního topného výkonu podle tepelného zatížení zařízení.

Poznámka: Kotel Eolo Star 24 3 E je vyroben a nastaven ve fázi vytápění na jmenovitý výkon. Bude ale potřeba 10 minut k dosažení jmenovitého výkonu vytápění upravitelného volbou parametru (P6).

Poznámka: volba parametrů „Minimální topný výkon" a „Maximální topný výkon" v případě požadavku na vytápění umožňuje zapnout kotel a napájení modulátoru proudem shodným s příslušnou nastavenou hodnotou.

Minimální topný výkon	
Rozsah nastavitelných hodnot	**Parametr**
od **0** % Imax. po **63** % Imax.	P5

Maximální topný výkon	
Rozsah nastavitelných hodnot	**Parametr**
od **0** % Imax. po % Imax. (Sériové nastavení)	P6

Nastavení časového spínání. Kotel je vybaven elektronickým časovačem, který zabraňuje příliš častému zapalování hořáku ve fázi vytápění. Kotel je sériově dodáván s časovačem nastaveným na 3 minut.

Časovač zapínání vytápění	
Rozsah nastavitelných hodnot	**Parametr**
od **1** do **10** 1 = 30 sekund 2 = 2 minuty 3 = 3 minuty (Sériové nastavení)	P7

Časová křivka vytápění. Kotel opíše topnou křivku přibližně za 10 minut, kdy se z minimálního výkonu dostane na jmenovitý topný výkon.

Časová křivka vytápění	
Rozsah nastavitelných hodnot	**Parametr**
od **1** do **10** 1 = 30 sekund 2 = 2 minuty 10 = 10 minuty (Sériové nastavení)	P8

PL

3.8 FUNKCJA AUTOMATYCZNA POWOLNEGO WŁĄCZANIA ZE WZRASTAJĄCYM DOSTARCZANIEM USTAWIONYM W CZASIE.

Karta elektroniczna w fazie włączenia wykonuje rampę rosnącą dostarczania gazu (z wartościami ciśnienia, które zależą od rodzaju wybranego gazu) o wcześniej określonej długości. Pozwala to uniknąć czynności kalibrowania lub ustawiania fazy włączenia kotła w jakimkolwiek stanie eksploatacji.

Funkcja ta, jeśli uaktywniona, zmusza kocioł do maksymalnej mocy ogrzewania na 15 minut.
W takim stanie wyłączone są wszystkie ustawienia i pozostaje aktywny wyłącznie termostat bezpieczeństwa temperatury i termostat graniczny. Aby uaktywnić funkcję "kominiarz" należy przytrzymać przycisk Reset na przynajmniej 10 sekund z kotłem w Stand-by (oczekiwanie), jej uaktywnienie sygnalizowane jest poprzez miganie symboli (8 i 11 Rys. 2-1). Funkcja ta pozwoli technikowi na sprawdzenie parametrów spalania. Po zakończeniu kontroli unieaktywnić funkcję, wyłączając i ponownie włączając kocioł.

3.10 ZEGAR CZASOWY OGRZEWANIA.

Kocioł Eolo Star 24 3 E wyposażony jest w elektroniczny zegar czasowy, który zapobiega zbyt częstym włączeniom palnika w fazie c.o. Kocioł jest wyposażony seryjnie w zegar czasowy ustawiony na 3 minuty. Aby ustawić zegar na innych wartościach, postąpić zgodnie z instrukcjami dotyczącymi ustawienia parametrów wybierając parametr (P7) i ustawiając go na jednej ze wskazanych w odpowiedniej tabeli wartości.

3.11 FUNKCJA ZAPOBIEGAJĄCA BLOKADZIE POMPY.

W trybie pracy "lato" ( ) kocioł wyposażony jest w funkcję, która uruchamia pompę przynajmniej 1 na 24 godzin na okres 30 sekund, aby zredukować ryzyko blokady pompy z powodu długiej nieaktywności.
W trybie pracy "zima" ( ) kocioł wyposażony jest w funkcję, która uruchamia pompę przynajmniej 1 na 3 godzin, na okres 30 sekund.

3.12 FUNKCJA ZAPOBIEGANIA PRZECIEKOM OBWODU W.U.

Ta funkcja, jeśli aktywna, redukuje temperaturę ogrzewania do 57°C w przypadku, gdyby wykryto obieg w.u. w trybie c.o. Funkcję wyłącza się wybierając parametr (P3).

3.13 FUNKCJA PRZECIW ZAMARZANIU KALORYFERÓW.

Jeśli woda powrotu do instalacji jest niższa niż 4°C, kocioł uruchamia się aż do osiągnięcia 42°C.

3.14 AUTOKONTROLA OKRESOWA KARTY ELEKTRONICZNEJ.

Podczas pracy w trybie ogrzewania lub gdy kocioł jest w stand-by funkcja uaktywnia się co 18 godzin od ostatniej kontroli / zasilania kotła. W razie funkcjonowania w trybie w.u. autokontrola uruchamia się w przeciągu 10 minut po zakończeniu pobierania w toku na okres ok.10 sekund.

N.B.: podczas autokontroli kocioł nie jest aktywny, włączając sygnalizacje.

TR

3.8 TEMPORİZE RAMPALI ÇIKIŞLA YAVAŞ OTOMATİK ATEŞLEME İŞLEVİ.

Elektronik kart ateşleme esnasında artış gösteren ve önceden belirlenmiş sürede bir rampa izler (basınç değerleri seçilen gaz türüne göredir). Bu suretle de kombinin ateşleme esnasında her türlü kullanım şartında ayar veyahut da sıfırlama gereksinimi ortadan kalkmış olur.

Bu işlev, devrede olması halinde, kombiyi 15 dakika süre ile azami ısıtma gücünde zorlar.
Bu durumda tüm ayarlar devre dışı kalır ve yalnızca ısı üzerindeki emniyet termostatı ile sınırlayıcı termostat işlevde kalırlar. Baca temizleme işlevini devreye sokabilmek için reset düğmesinin, kombi stand-by durumdayken, asgari 10 saniye süreyle basılı tutulması gerekir, devreye girmiş olduğu sembollerin yanıp sönmesi vasıtasıyla görüntülenir (8 ve 11 şekil 2-1). Bu işlev sayesinde teknik elemanların yanma parametrelerini kontrol olanağı sağlanmaktadır. Kontrol işlemlerinin sona ermesini müteakiben kombiyi kapatınız ve tekrar açarak, çalıştırınız.

3.10 KALORİFER TEMPORİZASYONU.

"Eolo Star 24 3 E" kombi cihazı, ısıtma aşamasında kombinin sık ateşleme yapmasını engellemek amacıyla elektronik temporizatörle donatılmıştır. Kombi cihazı seri olarak 3 dakikaya ayarlı temporizatörle birlikte sunulmaktadır. Temporizatörün diğer değerlere ayarlanabilmesi için parametre (P7) düğmesi ile parametre ayarları konusundaki talimatlara riayet etmek ve ilgili tabloda gösterilen bir değer girmek gerekir.

3.11 POMPA ARIZA GİDERME İŞLEVİ.

"Yaz" ( ) konumunda kombi cihazı pompayı en azından 24 saatte 1 ve 30 saniye süreyle devreye sokmak suretiyle pompanın uzun süreli devre dışı kalmaktan ötürü arızaya geçmesine mani olan bir işlevle donatılmıştır.
"Kış" ( ) konumunda kombi cihazı pompayı en azından 3 saatte 1, 30 saniyesüreyle devreye sokan işlevle donatılmıştır.

3.12 KULLANIM SUYU SIZINTI ÖNLEYİCİ İŞLEV.

Bu işlevin devrede olması halinde, kullanım suyunun kalorifer modunda devridaimini tespit ettiği vakit kalorifer ısısını 57°C dereceye indirir. İşlev, parametre (P3) seçimi ile devre dışı bırakılabilir).

3.13 TERMOSİFONLARI BUZLANMAYA KARŞI KORUMA İŞLEVİ.

Tesisatta geri dönüş su ısısının 4°C dereceden daha düşük olması halinde kombi 42°C derece ısıya erişene kadar çalışır.

3.14 ELEKTRONİK KART PERİYODK OTOKONTROL.

Kalorifer konumunda çalışma esnasında veyahut da kombi stand-by konumdayken işlev, kombinin son kontrolünden / beslenmesinden itibaren 18 saatte bir devreye girer. Kullanım suyu konumunda çalışması esnasında ise, su kullanımından 10 dakika sonra başlayan otokontrol yaklaşık 10 saniye sürer.

Not: Otokontrol esnasında kombi, bildirimler de dahil olmak üzere, aktivite dışı kalır.

CZ

3.8 FUNKCE POMALÉHO AUTOMATICKÉHO ZAPÁLENÍ S ČASOVANOU KŘIVKOU.

Elektronická karta ve fázi zapálení opíše stoupavou křivku vývinu plynu (s hodnotami tlaku závislými na typu zvoleného plynu) s předem definovaným trváním. To zabrání jakékoliv operaci spojené s kalibrováním nebo přípravou ve fázi zapalování kotle za jakýchkoliv podmínek užití.

Tato funkce v případě aktivace přiměje kotel k maximálnímu topnému výkonu na dobu 15 minut.
V tomto stavu jsou vyřazena veškerá nastavení a aktivní zůstává pouze bezpečnostní teplotní termostat a limitní termostat. Pro aktivaci funkce kominíka je nutné podržet stisknuté tlačítko reset na dobu alespoň 10 sekund u kotle v pohotovostním režimu Stand-by (čekání), aktivace této funkce je signalizována Blikanim symbolŮ (8 A 11 Obr. 2-1). Tato funkce umožňuje technikovi zkontrolovat parametry spalování. Po dokončení kontroly funkci deaktivujte vypnutím a opětným zapnutím kotle.

3.10 ČASOVÁNÍ VYTÁPĚNÍ.

Kotel Eolo Star 24 3 E je vybaven elektronickým časovačem, který zabraňuje příliš častému zapalování hořáku ve fázi vytápění. Kotel je sériově dodáván s časovačem nastaveným na 3 minut. Při nastavení časování na jiné hodnoty se řiďte pokyny pro nastavení parametrů volbou parametru (P7) a jeho nastavením na jednu z hodnot uvedených v příslušné tabulce.

3.11 FUNKCE CHRÁNÍCÍ PŘED ZABLOKOVÁNÍM ČERPADLA.

V provozním režimu „léto" ( ) je kotel vybaven funkcí, která spustí čerpadlo alespoň jednou za 24 hodiny na 30 sekund, aby se snížilo riziko zablokování čerpadla v důsledku dlouhé nečinnosti.
V provozním režimu „zima" ( ) je kotel vybaven funkcí, která spustí čerpadlo alespoň jednou za tři hodiny na dobu 30 sekund.

3.12 FUNKCE PROTI PROTAŽENÍ OKRUHU UŽITKOVÉ VODY.

Tato funkce v případě aktivace sníží teplotu vytápění na 57° v případě , kdy dojde k cirkulaci užitkové vody v režimu vytápění. Tato funkce je možné vyřadit volbou parametru (P3).

3.13 FUNKCE ZABRAŇUJÍCÍ ZAMRZNUTÍ

Pokud má vratná voda zařízení teplotu nižší než 4°C, uvede se kotel do provozu na dobu nezbytně nutnou pro dosažení 42°C.

3.14 PRAVIDELNÁ AUTOKONTROLA ELEKTRONICKÉ KARTY.

Při provozu v režimu vytápění nebo v případě, že je kotel v pohotovostním režimu se tato funkce aktivuje každých 18 hodin od poslední kontroly / napájení kotle. V případě provozu v režimu ohřevu užitkové vody se automatická kontrola spustí 10 minut po ukončení probíhajícího odběru na dobu zhruba 10 sekund.

Poznámka: při automatické kontrole je kotel neaktivní, včetně všech signalizací.

ES

PL

Válvula GAS VK 4105 M (Fig. 3-3)

Zawór GAS VK 4105 M (Rys. 3-3)

PT

TR

Valvola GAS VK 4105 M (Fig. 3-3)

Gaz valfı VK 4105 M (şekil 3-3)

GR

CZ

Βαλβίδα ΑΕΡΙΟΥVK 4105 M (Εικ. 3-3)

Plynový ventil GAS VK 4105 M (Obr. 3-3)

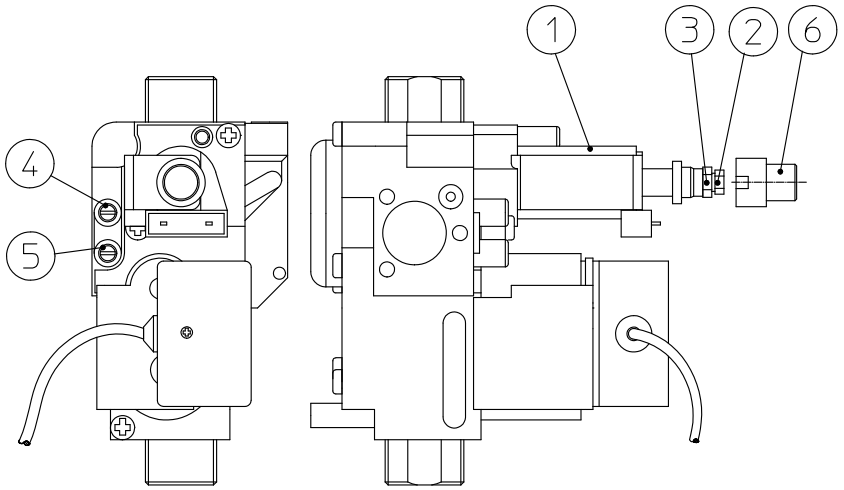

3-3

Leyenda (Fig.1-3):
1 - *Bobina*
2 - *Tornillo de regulación potencia mínima*
3 - *Tuerca de regulación potencia máxima*
4 - *Toma de presión de salida de la válvula del gas*
5 - *Toma de presión de entrada de la válvula del gas*
6 - *Caperuza de protección*

Opis (Rys. 3-3):
1 - *Cewka*
2 - *Nakrętka regulacji mocy minimalnej*
3 - *Nakrętka regulacji mocy maksymalnej*
4 - *Pobór ciśnienia - wyjście zaworu gazu*
5 - *Pobór ciśnienia - wejście zaworu gazu*
6 - *Kapturek ochronny*

Legenda (Fig. 3-3):
1 - *Bobine*
2 - *Porca de regulação da potência mínima*
3 - *Porca de regulação da potência máxima*
4 - *Tomada pressão saída válvula gás*
5 - *Tomada pressão entrada válvula gás*
6 - *Capucho de protecção*

Açıklamalar (Şekil 3-3):
1 - *Bobin*
2 - *Asgari güç ayar cıvatası*
3 - *Azami güç ayar cıvatası*
4 - *Gaz valf çıkış basınç tutuşu*
5 - *Gaz valf giriş basınç tutuşu*
6 - *Muhafaza tapası*

Λεζάντα (Εικ. 3-3):
1 - *Πηνίο*
2 - *Παξιμάδι ρύθμισης ελάχιστης ισχύος*
3 - *Παξιμάδι ρύθμισης μέγιστη ισχύος*
4 - *Λήψη πίεσης εξόδου βαλβίδας αερίου*
5 - *Λήψη πίεσης εισόδου βαλβίδας αερίου*
6 - *Προστατευτικό καπάκι*

Legenda (Obr. 3-3):
1 - *Cívka*
2 - *Matice regulace minimálního výkonu*
3 - *Matice regulace maximálního výkonu*
4 - *Zásuvka výstupního tlaku plynového ventilu*
5 - *Zásuvka vstupního tlaku plynového ventilu*
6 - *Ochranný klobouček*

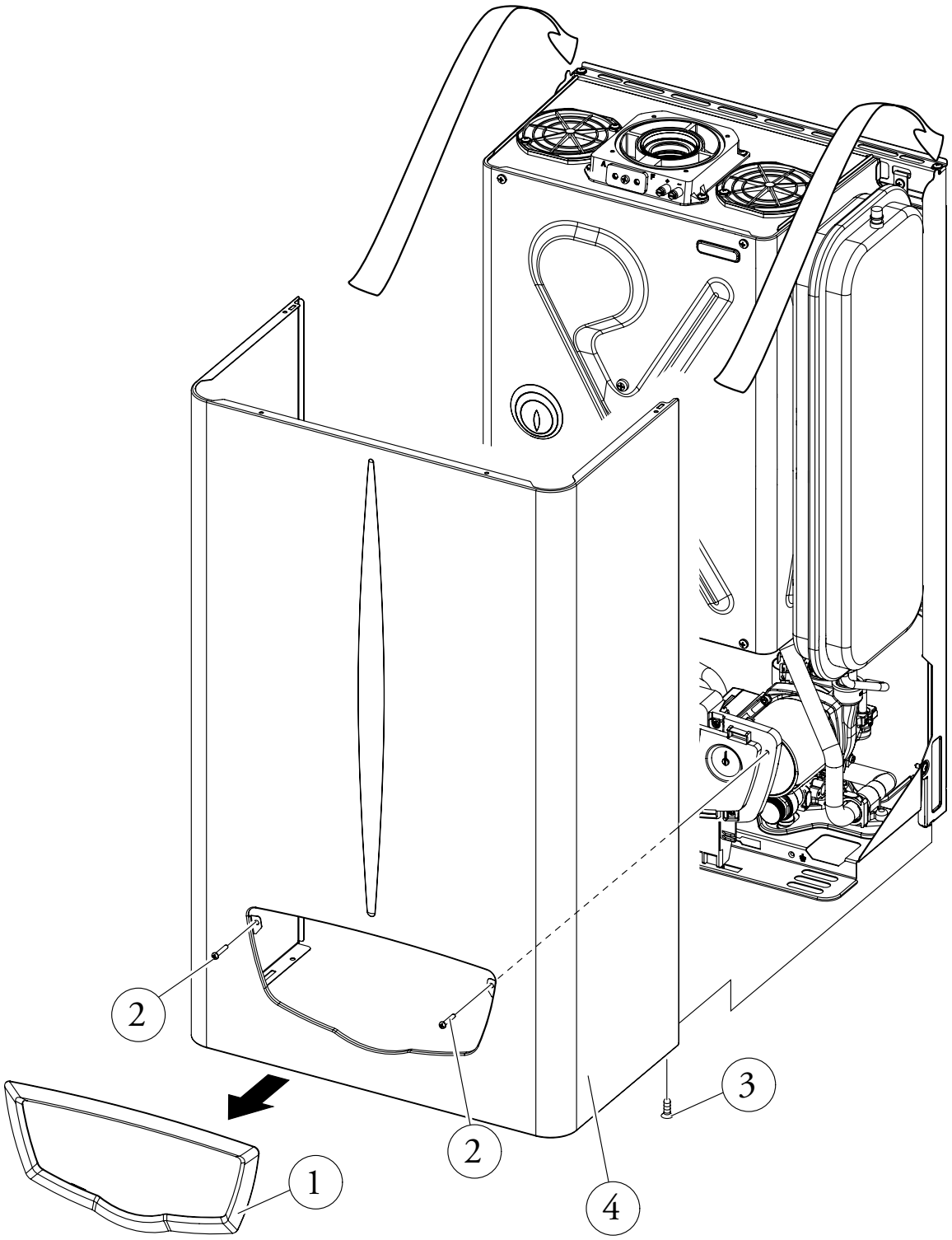

3-4

PL

3.15 DEMONTAŻ OBUDOWY (Rys 3-4).

Dla ułatwienia konserwacji kotła można zdemontować obudowę postępując zgodnie z prostymi wskazówkami:

- Usunąć ramę (1) chwytając za krawędzie i ciągnąc do siebie jak wskazane strzałką.
- Odkręcić 2 śruby przednie (2) i dwie 2 śruby pod (3) mocowaniem obudowy (4).
- Ciągnąć obudowę do siebie (4) pchając ją w tym samym czasie do góry tak, aby móc ją ściągnąć z zaczepów górnych.

3.16 ROCZNA KONTROLA I KONSERWACJA URZĄDZENIA.

Przynajmniej raz w roku należy przeprowadzić następujące czynności kontroli i konserwacji.

- Wyczyścić wymiennik od strony spalin.
- Wyczyścić palnik główny.
- Sprawdzić wzrokowo w okapie spalin, czy nie ma śladów zużycia lub korozji.
- Sprawdzić regularność zapłonu i funkcjonowania.
- Sprawdzić właściwe wykalibrowanie palnika w fazie w.u. i c.o.
- Sprawdzić prawidłowe działanie urządzeń sterujących i regulacji urządzenia, a w szczególności:
  - działanie elektrycznego przełącznika głównego poza kotłem;
  - działanie termostatu regulacji instalacji;
  - działanie termostatu regulacji w.u.
- Sprawdzić szczelność instalacji wewnętrznej według wskazań zawartych w normie.
- Sprawdzić działanie urządzenia w przypadku braku gazu jonizacyjnej kontroli płomienia, czas działania musi być mniejszy niż 10 sekund.
- Sprawdzić wzrokowo brak przecieków wody i śladów rdzy z/na złączkach.
- Sprawdzić wzrokowo, czy spust zaworu bezpieczeństwa wody nie jest zatkany.
- Sprawdzić czy załadowanie zbiornika wyrównawczego, po odprowadzeniu ciśnienia instalacji ustawiając ją na zero (możliwy do odczytania na manometrze kotła) wynosi 1,0 bara.
- Sprawdzić, czy ciśnienie statyczne instalacji (gdy instalacja jest zimna i po załadowaniu instalacji przy pomocy kurkowego zaworu napełniania) zawiera się między 1 i 1,2 bara.
- Sprawdzić wzrokowo, czy urządzenia bezpieczeństwa i sterownicze nie zostały naruszone i/lub nie doszło na nich do zwarcia a w szczególności:
  - termostat bezpieczeństwa temperatury;
  - presostat wody;
  - presostat powietrza.
- Sprawdzić stan instalacji elektrycznej, a w szczególności:
  - przewody zasilania elektrycznego muszą znajdować się w prowadnicach kabli;
  - nie mogą być obecne ślady zaczernień lub przypaleń.

TR

3.15 KAPAĞIN ÇIKARTILMASI (şekil 3-4).

Kombi cihazının bakım işlemlerinin kolay bir şekilde yapılabilmesi için aşağıdaki basit talimatları uygulamak suretiyle cihaz kapağını sökebilirsiniz :

- Çerçeveyi (1), yanlarından tutarak ve ok ile gösterildiği gibi, kendinize çekerek çıkartınız.

  bulunan 2 adet gövde (4) tespit vidasını (3) sökünüz.
- Kapağı (4) kendinize doğru çekiniz ve eşzamanlı olarak da yukarı istikamette itiniz ve bu suretle üst kancalardan kurtarınız.

3.16 CİHAZIN MANÜEL OLARAK KONTROL VE BAKIMI.

En azından senelik olmak suretiyle periyodik bakım işlemleri ile aşağıda belirtilen kontrol işlemlerinin yapılması gerekmektedir.

- Değiştirici duman haznesinin temizliği.
- Ana boylerin temizliği.
- Duman davlumbazında yıpranma veyahut paslanma olup olmadığını görsel olarak kontrol ediniz.
- Ateşleme ve işlevlerin sağlıklı yürütülmesinin kontrolü.
- Boylerin ısıtma ve kullanım suyu amaçlı çalışması esnasında doğru ayarlamalarının yapılmış olmasının kontrolü.

  cihazın kumanda ve ayar aksamının sağlıklı çalışmasının kontrolü:
  - kombi dışında yer alan ana elektrik şalterinin çalışması;
  - Tesisat ayar termostatının müdahalesi;
  - Kullanım suyu ayar termostatının müdahalesi.
- Kuralların işaret ettiği şekilde sistemin kapasitesini doğrulayınız.
- Gaz bulunmaması, iyonizasyonlu alev kontrol düzeneklerinin çalışmalarını kontrol ediniz, müdahale süresinin 10 saniyeden az olması gerekmektedir.
- Rakor ve bağlantılarda su kaçağı, sızıntısı ve paslanma olup olmadığını görsel olarak kontrol ediniz.
- Su tahliye emniyet valfının tıkalı olmadığını görsel olarak kontrol ediniz.
- Genleşme tankının doluluğunun, tesisatın basıncı boşaltılarak sıfıra (kombi manometresi üzerinde görülebilir) getirilmesinden sonra, 1,0 bar olduğunun kontrolü .
- Tesisatın statik basıncının (tesisat soğuk vaziyetteyken ve tesisata musluk aracılığı ile su dolumu yapıldıktan sonra) 1 ile 1.2 bar arasında bir değerde olmasını kontrol ediniz.
- Emniyet ve kontrol düzeneklerinin, özellikle de aşağıdaki hususlar doğrultusunda, görsel olarak arızalı veyahut da kısa devrede olmamasını kontrol ediniz :
  - ısı üzerinde emniyet termostatı;
  - Su presostatı ;
  - Hava presostatı.
- özellikle aşağıdakiler olmak üzere, elektrik tesisatının sağlam ve tam olduğunu kontrol ediniz :
  - elektrik giriş kablolarının kablo yuvalarında olmaları gerekir;
  - kararma ve yanma izlerinin olmaması gerekir.

CZ

3.15 DEMONTÁŽ PLÁŠTĚ (Obr 3-4).

Pro usnadnění údržby kotle je možné demontovat jeho plášť podle následujících jednoduchých pokynů:

- Sejměte rám (1) uchopením za okraje a jeho potažením směrem k sobě označeným šipkou.
- Odšroubujte 2 čelní šrouby (2) a 2 šrouby níže (3) upínající plášť (4).
- Potáhněte plášť (4) k sobě a zároveň ho tlačte směrem vzhůru tak, abyste ho vysunuli z horních háků.

3.16 ROČNÍ KONTROLA A ÚDRŽBA PŘÍSTROJE.

Nejméně jednou ročně je třeba provést následující kontrolní a údržbové kroky.

- Vyčistit boční výměník spalin.
- Vyčistit hlavní hořák.
- Zrakem ověřit, zda není digestoř spalin poškozená nebo zkorodovaná.
- Zkontrolovat pravidelnost zapalování a chodu.
- Ověřit správnost kalibrace hořáku v užitkové a topné fázi.
- Ověřit správný chod řídících a seřizovacích prvků přístroje, především:
  - funkci hlavního elektrického spínače umístěného mimo kotel;
  - fungování regulačního termostatu systému;
  - fungování regulačního termostatu užitkového okruhu .
- Zkontrolovat těsnost vnitřního zařízení podle pokynů stanovených normou.
- Ověřit reakci zařízení na výpadek plynu a kontrolu plamene a ionizace, zkontrolovat, zda zařízení reaguje do 10 vteřin.
- Zrakem ověřit, zda nedochází ke ztrátě vody a oxidaci spojek.
- Zrakem ověřit, zda vývod bezpečnostního vodovodního ventilu není zanesený.
- Ověřit, zda tlak v expanzní nádobě je po odlehčení tlaku systému snížením na nulu (viditelném na manometru kotle) 1,0 bar.
- Ověřit, zda statický tlak v systému (za studena a po opětném napuštění systému plnicím kohoutkem) je mezi 1 a 1,2 baru.
- Zrakem zkontrolovat, zda bezpečnostní a kontrolní zařízení nejsou poškozena a/nebo zkratována, především:
  - bezpečnostní termostat proti přehřátí;
  - presostat vody;
  - presostat vzduchu.
- Ověřit stav a úplnost elektrického systému, především:
  - kabely elektrického napájení musí být uloženy v průchodkách;
  - nesmí na nich být stopy po spálení nebo začouzení.

GR

3.17 ΚΥΜΑΙΝΟΜΕΝΗ ΘΕΡΜΙΚΗ ΙΣΧΥΣ.

Σημ.: Οι πιέσεις που υποδεικνύονται στον πίνακα δείχνουν τις διαφορές των υφιστάμενων πιέσεων μεταξύ της εξόδου από τη βαλβίδα αερίου και τον θάλαμο καύσης. Οι ρυθμίσεις πραγματοποιούνται με διαφορικό μανόμετρο (κολώνα "U" ή ψηφιακό μανόμετρο) με τους αισθητήρες στη δοκιμή πίεσης εξόδου βαλβίδας ρυθμιζόμενης διαμόρφωσης αερίου και στη δοκιμή θετικής πίεσης στεγανού θαλάμου. Τα στοιχεία ισχύος στον πίνακα έχουν αποκτηθεί με σωλήνα αναρρόφησης –απαγωγής μήκους 0,5 m. Η χωρητικότητα αερίου αναφέρονται στο ισχύ θέρμανσης που θα είναι χαμηλότερη από τη θερμοκρασία των 15°C και από την πίεση των 1013 mbar. Οι πιέσεις στον καυστήρα αναφέρονται στη χρήση του αερίου σε θερμοκρασία 15°C.

			ΜΕΘΑΝΙΟ (G20)			ΒΟΥΤΑΝΙΟ (G30)			ΠΡΟΠΑΝΙΟ (G31)		
ΘΕΡΜΙΚΗ ΙΣΧΥΣ	ΘΕΡΜΙΚΗ ΙΣΧΥΣ		ΧΩΡΙΤΗΚΟΤΗΤΑ ΑΕΡΙΟΥ ΚΑΥΣΤΗΡΑ	ΠΙΕΣΗ ΜΠΕΚ ΚΑΥΣΤΗΡΑ		ΧΩΡΙΤΗΚΟΤΗΤΑ ΑΕΡΙΟΥ ΚΑΥΣΤΗΡΑ	ΠΙΕΣΗ ΜΠΕΚ ΚΑΥΣΤΗΡΑ		ΧΩΡΙΤΗΚΟΤΗΤΑ ΑΕΡΙΟΥ ΚΑΥΣΤΗΡΑ	ΠΙΕΣΗ ΜΠΕΚ ΚΑΥΣΤΗΡΑ	
(kW)	(kcal/h)		(m^3/h)	(mbar)	(mm H_2O)	(kg/h)	(mbar)	(mm H_2O)	(kg/h)	(mbar)	(mm H_2O)
23,8	20468	ΘΙΕΣΡΜΑΝΣΗ	2,70	11,40	116,3	2,01	28,20	287,6	1,98	36,30	370,2
23,0	19780		2,61	10,68	109,0	1,95	26,39	269,1	1,92	34,08	347,5
22,0	18920		2,50	9,82	100,2	1,87	24,21	246,8	1,84	31,39	320,1
21,0	18060		2,39	9,00	91,7	1,79	22,12	225,6	1,76	28,82	293,9
20,0	17200		2,28	8,21	83,7	1,70	20,13	205,3	1,68	26,34	268,6
19,0	16340		2,17	7,45	76,0	1,62	18,23	185,9	1,60	23,98	244,5
18,0	15480		2,06	6,74	68,7	1,54	16,43	167,6	1,51	21,72	221,4
17,0	14620		1,95	6,05	61,7	1,46	14,73	150,2	1,43	19,56	199,4
16,0	13760		1,84	5,41	55,2	1,38	13,12	133,8	1,35	17,51	178,5
15,0	12900		1,73	4,80	48,9	1,29	11,60	118,3	1,27	15,56	158,7
14,0	12040		1,62	4,23	43,1	1,21	10,18	103,8	1,19	13,72	139,9
13,0	11180		1,51	3,69	37,6	1,13	8,86	90,4	1,11	11,98	122,2
12,0	10320		1,40	3,19	32,5	1,04	7,64	77,9	1,03	10,36	105,6
11,5	9890		1,34	2,96	30,1	1,00	7,06	72,0	0,98	9,58	97,7
10,0	8600	Sanit.	1,17	2,31	23,5	0,87	5,49	55,9	0,86	7,43	75,8
9,0	7740		1,06	1,92	19,6	0,79	4,56	46,5	0,78	6,13	62,6
8,0	6880		0,94	1,57	16,0	0,70	3,74	38,1	0,69	4,95	50,5
7,0	6020		0,83	1,27	12,9	0,62	3,02	30,8	0,61	3,88	39,6
6,8	5848		0,81	1,21	12,3	0,60	2,89	29,5	0,59	3,68	37,5

PL

3.17 ZMIENNA MOC CIEPLNA.

N.B.: ciśnienia wskazane w tabeli przedstawiają różnicę ciśnień istniejących między wyjściem zaworu gazu i komorą spalania. Regulacji należy więc dokonać na manometrze różniczkowym (w kształcie "U" lub manometrze cyfrowym) z sondami wprowadzonymi do próbnika ciśnienia wyjścia gazowego zaworu modułowo-regulacyjnego i na pozytywnym próbniku ciśnienia komory szczelnej. Dane mocy w tabeli zostały pobrane przy pomocy rury zasysania-odprowadzania o długości 0,5 m. Natężenia przepływu gazu odnoszą się do mocy cieplnej niższej od temperatury 15°C i przy ciśnieniu 1013 mbarów. Ciśnienia palnika odnoszą się do eksploatacji gazu przy temperaturze 15°C.

			GZ50			G27			G2.350			PROPAN (G31)		
MOC CIEPLNA	MOC CIEPLNA		NATĘŻENIE PRZEPŁYWU GAZU PALNIKA	CIŚN. DYSZE PALNIKA		NATĘŻENIE PRZEPŁYWU GAZU PALNIKA	CIŚN. DYSZE PALNIKA		NATĘŻENIE PRZEPŁYWU GAZU PALNIKA	CIŚN. DYSZE PALNIKA		NATĘŻENIE PRZEPŁYWU GAZU PALNIKA	CIŚN. DYSZE PALNIKA	
(kW)	(kcal/h)		(m^3/h)	(mbar)	(mm H_2O)	(m^3/h)	(mbar)	(mm H_2O)	(m^3/h)	(mbar)	(mm H_2O)	(kg/h)	(mbar)	(mm H_2O)
23,8	20468	OGRZEWANIE	2,70	11,40	116,3	3,29	11,40	116,3	3,75	8,20	83,6	1,98	36,30	370,2
23,0	19780		2,61	10,68	109,0	3,18	10,75	109,6	3,62	7,68	78,3	1,92	34,08	347,5
22,0	18920		2,50	9,82	100,2	3,05	9,97	101,6	3,47	7,06	72,0	1,84	31,39	320,1
21,0	18060		2,39	9,00	91,7	2,92	9,21	93,9	3,32	6,47	65,9	1,76	28,82	293,9
20,0	17200		2,28	8,21	83,7	2,78	8,47	86,4	3,17	5,90	60,1	1,68	26,34	268,6
19,0	16340		2,17	7,45	76,0	2,65	7,77	79,2	3,02	5,36	54,6	1,60	23,98	244,5
18,0	15480		2,06	6,74	68,7	2,52	7,09	72,2	2,87	4,84	49,4	1,51	21,72	221,4
17,0	14620		1,95	6,05	61,7	2,38	6,43	65,6	2,71	4,35	44,4	1,43	19,56	199,4
16,0	13760		1,84	5,41	55,2	2,25	5,80	59,2	2,56	3,89	39,7	1,35	17,51	178,5
15,0	12900		1,73	4,80	48,9	2,11	5,20	53,0	2,41	3,46	35,3	1,27	15,56	158,7
14,0	12040		1,62	4,23	43,1	1,98	4,63	47,2	2,25	3,05	31,1	1,19	13,72	139,9
13,0	11180		1,51	3,69	37,6	1,84	4,08	41,6	2,10	2,67	27,2	1,11	11,98	122,2
12,0	10320		1,40	3,19	32,5	1,70	3,56	36,3	1,94	2,32	23,6	1,03	10,36	105,6
11,5	9890		1,34	2,96	30,1	1,64	3,30	33,7	1,86	2,15	21,9	0,98	9,58	97,7
10,0	8600	Sanit.	1,17	2,31	23,5	1,43	2,59	26,4	1,63	1,70	17,3	0,86	7,43	75,8
9,0	7740		1,06	1,92	19,6	1,29	2,15	21,9	1,47	1,43	14,5	0,78	6,13	62,6
8,0	6880		0,94	1,57	16,0	1,15	1,74	17,7	1,31	1,19	12,1	0,69	4,95	50,5
7,0	6020		0,83	1,27	12,9	1,01	1,36	13,8	1,15	0,98	10,0	0,61	3,88	39,6
6,8	5848		0,81	1,21	12,3	0,98	1,28	13,1	1,12	0,94	9,6	0,59	3,68	37,5

3.18 ΤΕΧΝΙΚΑ ΣΤΟΙΧΕΙΑ.

3.18 DANE TECHNICZNE.

Ονομαστική θερμική ισχύς εισόδου	Znamionowy przepływ cieplny	kW (kcal/h)	25,5 (21914)
Ελάχιστη θερμική ισχύς εισόδου	Minimalny przepływ cieplny	kW (kcal/h)	7,6 (6549)
Ονομαστική θερμική ισχύς (ωφέλιμη)	Znamionowa moc cieplna (użytkowa)	kW (kcal/h)	23,8 (20468)
Ελάχιστη θερμική ισχύς (ωφέλιμη)	Minimalna moc cieplna (użytkowa)	kW (kcal/h)	6,8 (5848)
Ωφέλιμη θερμική απόδοση στην ονομαστική ισχύ	Użytkowa wydajność cieplna przy mocy znamionowej	%	93,4
Ωφέλιμη θερμική απόδοση φορτίου του 30% στην ονομαστική ισχύ	Użytkowa moc cieplna przy załadowaniu 30% mocy znamionowej	%	90,2
		%	0,60 / 0,46
		%	6,00 / 0,03
Μέγιστη πίεση λειτουργίας κυκλώματος θέρμανσης	Ciśnienie max. pracy obwodu ogrzewania	bar	3
Μέγιστη θερμοκρασία λειτουργίας κυκλώματος θέρμανσης	Temperatura max. pracy obwodu ogrzewania	°C	90
Ρυθμιζόμενη θερμοκρασία θέρμανσης	Temperatura ustawialna ogrzewania	°C	35 - 80
Δοχείο διαστολής εγκατάστασης συνολικός όγκος	Zbiornik wyrównawczy instalacji objętość całkowita	l	4,2
Προφόρτωση δοχείου διαστολής εγκατάστασης	Załadownie wstępne zbiornika wyrównawczego	bar	1
Περιεχόμενο νερού της γεννήτριας	Zawartość wody generatora	l	0,7
Διαθέσιμη υπεροχή με χωρητικότητα 1000/h	Dostępna wysokość ciśnienia o przepływie 1000/h	kPa (m H_2O)	37,8 (3,85)
Ωφέλιμη θερμική ισχύς παραγωγής ζεστού νερού	Użytkowa moc cieplna wytwarzania ciepłej wody	kW (kcal/h)	23,8 (20468)
Ρυθμιζόμενη θερμοκρασία ζεστού νερού χρήσης	Temperatura ustawialna ciepłej wody użytkowej (c.w.u.)	°C	35 - 55
Περιοριστής ροής νερού χρήσης σε 2 bar	Ogranicznik przepływu w.u. przy 2 barach	l/min	7,1
Ελάχιστη πίεση (δυναμική (κύκλωμα νερού χρήσης	Ciśnienie min. (dynamiczne) obwodu w.u.	bar	0,3
Μέγιστη πίεση λειτουργίας κυκλώματος νερού θέρμανσης	Ciśnienie max. pracy obwodu w.u.	bar	10
Ελάχιστη ανάληψη ζεστού νερού χρήσης	Minimalny pobór c.w.u.	l/min	1,7
Ειδική ροή (ΔT 30°C)	Specyficzne natężenie przepływu (ΔT 30°C)	l/min	10,5
Συνεχείς ικανότητα ανάληψης (ΔT 30°C)	Wydajność ciągłego poboru (ΔT 30°C)	l/min	11,1
Βάρος γεμάτου λέβητα	Ciężar pełnego kotła	kg	29,7
Βάρος άδειου λέβητα	Ciężar pustego kotła	kg	29
Ηλεκτρική σύνδεση	Podłączenie elektryczne	V/Hz	230/50
Ονομαστική κατανάλωση	Pobór znamionowy	A	0,67
Εγκατεστημένη ηλεκτρική ισχύς	Zainstalowana moc elektryczna	W	135
Κατανάλωση ισχύος από τον κυκλοφορητή	Moc pobrana przez pompę obiegową	W	85
Κατανάλωσης ισχύος ανεμιστήρα	Moc pobrana przez wentylator	W	34
Προστασία ηλεκτρικής εγκατάστασης μηχανήματος	Osłona instalacji elektrycznej urządzenia	-	IPX5D
Κατηγορία NO_x	Klasa NO_x	-	3
NO_x παραγοντοποιημένο	NO_x ważony	mg/kWh	139
CO παραγοντοποιημένο	CO ważony	mg/kWh	61
Είδος μηχανήματος	Typ urządzenia	C12 /C32 / C42 / C52 / C62 / C82 / B22 / B32	
Κατηγορία	Kategoria	II2H3+ / II2ELsLw3PB/P	

- ΟΙ τιμές της θερμοκρασίας απαερίων αναφέρονται στη θερμοκρασία αέρα εισόδου 15°C.
- Τα στοιχεία που αφορούν τις επιδόσεις του ζεστού νερού χρήσης αναφέρονται σε δυναμική πίεση εισόδου 2 bar και σε μια θερμοκρασία εισόδου 15°C. Οι τιμές έχουν ληφθεί απευθείας στην έξοδο του λέβητα λαμβάνοντας υπόψη ότι για να επιτευχθούν τα στοιχεία είναι απαραίτητη η μίξη με κρύο νερό.
- Η μέγιστη ισχύς ήχου που εκπέμπει κατά τη διάρκεια της λειτουργίας της ο λέβητας είναι < 55dBA. Το μέτρο ακουστικής ισχύς αναφέρεται σε δοκιμή σε ημι-ανηχωικό χώρο με το λέβητα να λειτουργεί σε μέγιστη θερμική ικανότητα, με έκταση των στοιχείων ανάλογη των προδιαγραφών του προϊόντος.

- Wartości temperatury spalin odnoszą się do temperatury powietrza przy wejściu o 15°C.
- Dane dotyczące osiągów c.w.u. odnoszą się do ciśnienia wejściowego dynamicznego o wys.2 barów i przy temperaturze wejściwej 15°C; wartości są pobrane natychmiast przy wyjściu kotła uwzględniając fakt, że aby uzyskać przedstawione dane konieczne jest wymieszanie z wodą zimną.
- Maksymalna moc dźwiękowa emitowana podczas pracy kotła jest < 55dBA. Pomiar mocy dźwiękowej odnosi się do prób w półpochłaniającym pomieszczeniu akustycznym z kotłem pracującym na maksymalnej mocy cieplnej, z przedłużeniem komina zgodnym z normami produktu.

		GZ50	G27	G2.350	G31
Średnica dyszy gazu	mm	1,35	1,50	1,80	0,79
ciśnienie zasilania	mbar (mm H_2O)	20 (204)	20 (204)	13 (133)	37 (377)
Masowe natężenie przepływu spalin przy mocy znamionowej	kg/h	53	56	58	55
Masowe natężenie przepływu spalin przy mocy minimalnej	kg/h	52	55	55	53
CO_2 przy Q. Znam./Min.	%	6,95 / 1,95	6,70 / 1,88	6,62 / 1,87	7,66 / 2,20
CO przy 0% O2 przy Q. Znam./Min.	ppm	79 / 140	48 / 137	54 / 141	63 / 137
NO_x przy 0% O2 przy Q. Znam./Min.	ppm	55 / 34	48 / 28	48 / 26	78 / 30
Temperatura spalin przy mocy znamionowej	°C	110	107	106	109
Temperatura spalin przy mocy minimalnej	°C	96	95	92	95

		G20	G30
Gaz meme çapı	mm	1,35	0,79
giriş basıncı	mbar (mm H_2O)	20 (204)	29 (296)
Dumanların nominal değerde debisi	kg/h	53	53
Dumanların asgari değerde debisi	kg/h	52	53
CO2 a Q. Nom./Min.	%	6,95 / 1,95	8,00 / 2,24
CO a 0% di O2 a Q. Nom./Min.	ppm	79 / 140	95 / 147
NOX a 0% di O2 a Q. Nom./Min.	ppm	55 / 34	77 / 30
Nominal güçte duman ısısı	°C	110	112
Asgari güçte duman ısısı	°C	96	92

		G20	G30	G31
Průměr plynové trysky	mm	1,35	0,79	0,79
Tlak plnění	mbar (mm H_2O)	20 (204)	29 (296)	37 (377)
Celkové množství spalin při jmenovitém výkonu	kg/h	53	53	55
Celkové množství spalin při nejnižším výkonu	kg/h	52	53	53
CO_2 při jmen./min. zatížení.	%	6,95 / 1,95	8,00 / 2,24	7,66 / 2,20
CO při 0% O2 při jmen./min. zatížení.	ppm	79 / 140	95 / 147	63 / 137
NOX při 0% O2 při jmen./min. zatížení.	ppm	55 / 34	77 / 30	78 / 30
Teplota spalin při jmenovitém výkonu	°C	110	112	109
Teplota spalin při nejnižším výkonu	°C	96	92	95

IMMERGAS

www.immergas.com

This instruction booklet is made of ecological paper

Cod. 1.026722 Rev. 15.026720/000 - 04/08